KROFtools®

PROFESSIONAL TOOLS

Catálogo

K22

WHEREVER WE GO, WE GO TOGETHER

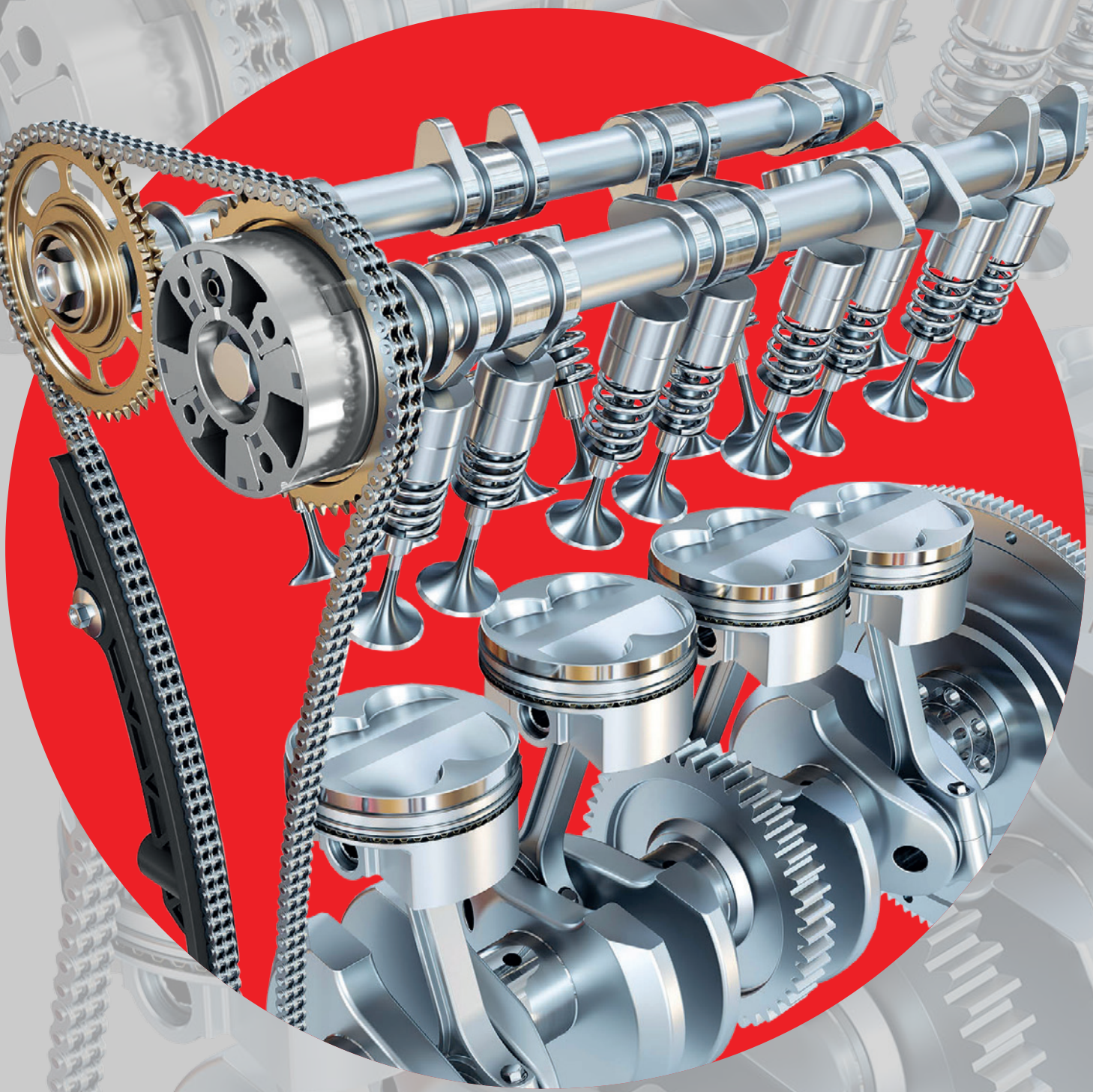

KROFTOOLS

KROFTOOLS.COM



Catálogo
K22

KROFtools®
PROFESSIONAL TOOLS

Índice

TC **Termos e Condições**
Página 5-6

SB **Simbologia**
Página 7-8



01 Ferramenta Manual
Página 11-198



02 Alicates
Página 101-110



03 Bits e Conjuntos
Página 113-126



04 Ferramenta Específica
Página 129-188



05 Ferramenta Carroçaria
Página 191-196

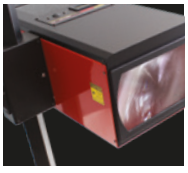

06 Regulação e Teste
Página 199-218



07 Ferramenta Motor
Página 221-246



08 Kits Sincronização
Página 249-308



09 Ferramenta Elétrica
Página 311-320



10 Ferramenta Pneumática
Página 323-336



11 Ferramenta Hidráulica
Página 336-362



12 Ferramenta Lubrificação
Página 339-362

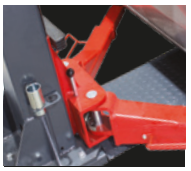

13 Equipamento Garagem
Página 377-442

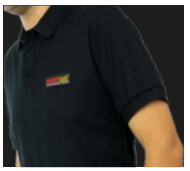

14 Merchandising
Página 445-446

LR **15 Localização Referências**
Página 449-458

KROFtools®
PROFESSIONAL TOOLS



Índice

TC **Terminos y Condiciones**
Página 5-6

SB **Simbologia**
Páginas 7-8


01 Herramienta Manual
Páginas 10-198


02 Alicates
Páginas 101-110


03 Puntas y Conjuntos
Páginas 113-126


04 Herramienta Específica
Páginas 129-188


05 Herramienta Carroceria
Páginas 191-196

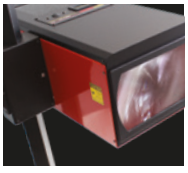
06 Regulación y Prueba
Páginas 199-218


07 Herramienta Motor
Páginas 221-246


08 Kits de Calado
Páginas 249-308


09 Herramienta Eléctrica
Páginas 311-320


10 Herramienta Neumática
Páginas 323-336


11 Herramienta Hidráulica
Páginas 339-362


12 Herramienta Lubricación
Páginas 365-374

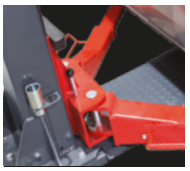
13 Equipamiento de Garaje
Páginas 377-442

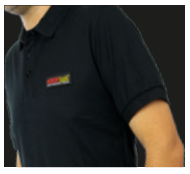
14 Merchandising
Páginas 445-446

LR **15 Localización de Referencias**
Páginas 449-458

Âmbito de Aplicação
a) As condições estabelecem os princípios gerais de venda e serviços pelos quais se devem pautar as relações entre a KROFTOOLS PROFESSIONAL TOOLS LDA e os seus clientes.

Fornecimentos
a) Para abertura de crédito, será necessária a aprovação da Companhia de Seguros e segundo critérios internos estabelecidos. A análise de concessão será feita após preenchimento de questionário em impresso próprio pelo cliente.
b) As faturas de venda têm um prazo de vencimento estabelecido.
c) KROFTOOLS PROFESSIONAL TOOLS LDA reserva-se no direito de, em qualquer momento, cancelar os fornecimentos, nomeadamente nos casos em que os limites de crédito, em valor ou em prazo sejam ultrapassados.
d) No caso de não apresentar os requisitos necessários para obtenção de crédito a mercadoria será enviada a pronto pagamento ou outra condição previamente acordada com a KROFTOOLS PROFESSIONAL TOOLS LDA.

Preços
a) As encomendas aceitam-se nas condições bem expressas de que nos reservam o direito de alterar tanto os preços, como os descontos estabelecidos enquanto não faturados (em virtude de alterações de preço de fabrico, câmbios, etc.) sem obrigatoriedade de aviso prévio.

Expedição
a) O transportador será escolhido pela KROFTOOLS PROFESSIONAL TOOLS LDA salvo indicação contrária por parte do cliente.
b) Os portes são por conta do cliente, salvo acordo entre as partes.
c) A entrega da mercadoria será feita no local onde o comprador ou qualquer representante deste o indique.

Reclamações, devoluções
a) As reclamações relativas a fornecimentos só são aceites no prazo máximo de oito dias a contar da data de expedição da mercadoria.
b) Todas as devoluções terão de ser previamente aprovadas pelo nosso Departamento Comercial, e a mercadoria a devolver terá de ser sempre acompanhada por Nota de Devolução com menção do(s) número(s) da(s) fatura(s) a que respeita o(s) artigo(s) devolvido(s) (Art. 36 nº 3, 4 e 6 do CIVA), bem como o documento preenchido de devoluções/garantias disponibilizado pela KROFTOOLS PROFESSIONAL TOOLS, LDA.

Garantias
a) Todos os produtos têm garantia prevista na lei.
b) Para beneficiar da garantia, o cliente deverá informar a KROFTOOLS PROFESSIONAL TOOLS LDA no prazo máximo de 2 semanas a contar da data de deteção da falta de conformidade do produto.
c) KROFTOOLS PROFESSIONAL TOOLS LDA. não se responsabiliza por situações em que o material não se encontre em conformidade com os desenhos ou especificações de fábrica.

Pagamentos
Condições gerais de pagamento
a) A data do vencimento das faturas é indicada no documento de venda.
A KROFTOOLS PROFESSIONAL TOOLS LDA reserva-se no direito de debitar juros de mora à taxa legal nos atrasos de pagamento de documentos vencidos e não pagos.
KROFTOOLS PROFESSIONAL TOOLS LDA reserva-se no direito de alterar as condições gerais em qualquer altura.

Outros
Em caso de qualquer litígio o foro competente é o tribunal da comarca de Braga.

Ámbito de aplicación
a) Las condiciones establecen los principios generales de venta y servicios por los que se deben guiar las relaciones entre KROFTOOLS PROFESSIONAL TOOLS LDA y sus clientes.

Suministros
a) Para apertura de crédito, será necesaria la aprobación de la Compañía de Seguros y según criterios internos establecidos. El análisis de concesión se hará después de llenar un cuestionario en impreso por el cliente.
b) Las facturas de venta tienen un plazo de vencimiento establecido.
c) KROFTOOLS PROFESSIONAL TOOLS LDA se reserva el derecho, en cualquier momento, a cancelar los suministros, especialmente en los casos en que los límites de crédito, en valor o en un plazo se superen.
d) En el caso de no presentar los requisitos necesarios para la obtención de crédito, la mercancía será enviada a pronto pago u otra condición previamente acordada con KROFTOOLS PROFESSIONAL TOOLS LDA.

Precios
a) Los pedidos se aceptan en las condiciones bien expresadas de que nos reservan el derecho de cambiar tanto los precios, como los descuentos establecidos no facturados (debido a cambios de precio de fabricación, cambios, etc.) sin obligatoriedad de aviso previo.

Expedición
a) El transportista será elegido por KROFTOOLS PROFESSIONAL TOOLS LDA salvo indicación contraria por parte del cliente.
b) Los portes son por cuenta del cliente, salvo acuerdo entre las partes.
c) La entrega de la mercancía se hará en el lugar donde el comprador o cualquier representante de éste lo indique.

Reclamaciones, devoluciones
a) Las reclamaciones relativas a suministros sólo se aceptan en un plazo máximo de ocho días a partir de la fecha de envío de la mercancía.
b) Todas las devoluciones deben ser aprobadas previamente por nuestro Departamento de ventas, y los productos a devolver siempre deben ir acompañados de una Nota de devolución con mención de los números de la (s) factura (s) a la que (s) artículo (s) devuelto (Art. 36, 3, 4 y 6 de la CIVA), así como el documento de devoluciones / garantías completo proporcionado por KROFTOOLS PROFESSIONAL TOOLS, LDA.

Garantías
a) Todos los productos tienen garantía prevista en la ley.
b) Para benefi ciarse de la garantía, el cliente deberá informar a KROFTOOLS PROFESSIONAL TOOLS LDA en el plazo máximo de 2 semanas a partir de la fecha de detección de la falta de conformidad del producto.
c) KROFTOOLS PROFESSIONAL TOOLS LDA no se responsabilizará por situaciones en las que el material no se ajusta a los diseños o especifi caciones de fábrica.

Pagos
Condiciones generales de pago
a) La fecha de vencimiento de la factura se indica en el documento de ventas.
KROFTOOLS PROFESSIONAL TOOLS LDA se reserva el derecho de cobrar intereses de demora a la tasa legal por el retraso en el pago de documentos vencidos y no pagados.
KROFTOOLS PROFESSIONAL TOOLS LDA se reserva el derecho de cambiar las condiciones generales en cualquier momento.

Otros
En caso de cualquier litigio el foro competente es el tribunal de la comarca de Braga.



Quantidade por caixa



Peso líquido artigo



Altura

Comprimento Artigo



Hexagonal



Bihexagonal



TORX



Bit hexagonal Umbrako



Fenda



Bit TORX



Bit Phillips



Bit Pozidriv



Bit Torx Furado



Ribe



Bit Ribe



Bit Torx TS



Bit XZN



Bit XZN inviolable



Bit Quadrado



Bit hex furado



Martelo mecânico



Martelo Bola



Abraçadeira



Quadra



Abertura



Diâmetro



Medidas Gerais



Magnetismo



Capacidade Líquido



Capacidade Peso



Rotação



Quantidade



Pressão manómetro



Temperatura

Amperagem Voltagem



Bidón



Cilindrada motor



Iluminação



Carregamento



Comprimento Cabo

Diâmetro

Desaperto

Aperto

Abertura

Peso suportado

Informação

Escala

Motor Voltagem

Bit Clutch

Bit Torq

Bit Robertson

Bit Triwing

Bit Spanner

Bit Torx Plus


Cantidad por caja


Peso neto artículo


Altura

Longitud Artículo


Hexagonal


Bihexagonal


TORX


Punta hexagonal


Plano


Punta TORX


Punta Phillips


Punta Pozidriv


Punta Torx Inviolable


Ribe


Punta Ribe


Punta Torx TS


Punta XZN


Punta XZN inviolable


Punta Cuadrada


Punta Hex inviolable

Martillo mecânico


Martillo Bola

Abrazadera


Cuadrado


Apertura


Diámetro


Medidas Generales


Magnetismo


Capacidad Líquido



Capacidad Peso


Rotación


Cantidad


Presión manómetro


Temperatura


Amperaje Tensión


Bidón


Cilindrada motor


Iluminación


Cargamento


Longitud Cable

Diámetro

Afloje

Apriete

Apertura

Peso soportado

Información

Escala

Motor Voltagem

Punta Clutch

Punta Torq

Punta Cuadrada

Punta Triwing

Punta Spanner

Punta Torx Plus



01 FERRAMENTA MANUAL

KROFTOOLS WWW.KROFTOOLS.COM

01 Ferramenta Manual / Pág. 11-98
02 Alicates / Pág. 101-110
03 Bits e Conjuntos / Pág. 113-126
04 Ferramenta Específica / Pág. 129-188
05 Ferramenta Carroçaria / Pág. 191-196
06 Regulação e Teste / Pág. 199-218
07 Ferramenta Motor / Pág. 221-246
08 Kits sincronização / Pág. 249-308
09 Ferramenta Elétrica / Pág. 311-320
10 Ferramenta Pneumática / Pág. 323-336
11 Ferramenta Hidráulica / Pág. 339-362
12 Ferramenta Lubrificação / Pág. 365-374
13 Equipamento Garagem / Pág. 377-442
14 Merchandising / Pág. 445-446
15 Localização Referências / Pág. 449-458





Catálogo
K22

01 HERRAMIENTA MANUAL

WWW.KROFTOOLS.COM KROFTOOLS

01 Herramienta Manual / Pág. 11-98
02 Alicates / Pág. 101-110
03 Puntas y Conjuntos / Pág. 113-126
04 Herramienta Específica / Pág. 129-188
05 Herramienta Carroceria / Pág. 191-196
06 Regulación y Prueba / Pág. 199-218
07 Herramienta Motor / Pág. 221-246
08 Kits de Calado / Pág. 249-308
09 Herramienta Eléctrica / Pág. 311-320
10 Herramienta Neumática / Pág. 323-336
11 Herramienta Hidráulica / Pág. 339-362
12 Herramienta Lubricación / Pág. 365-374
13 Equipamiento de Garaje / Pág. 377-442
14 Merchandising / Pág 445-446
15 Localización de Referencias / Pág. 449-458

Bancada trabalho móvel 1.14x0.73m
Banco de trabajo mobile 1.14x0.73m

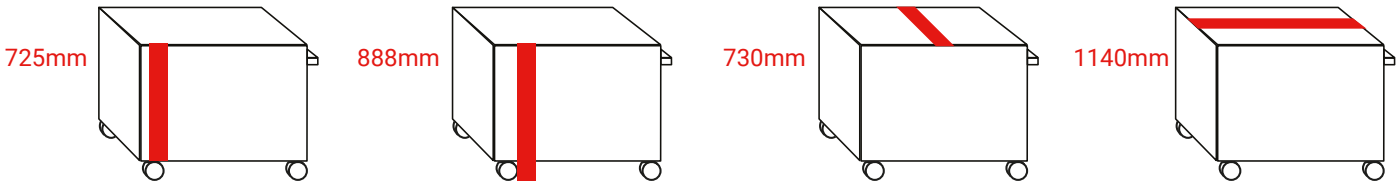










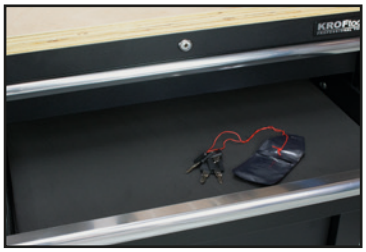


Medidas gerais bancada trabalho móvel:
Altura (sem rodas): 725mm
Altura (com rodas): 888mm
Largura: 730mm
Comprimento: 1140mm

Medidas gavetas:
(6x) 570x410x83mm
(2x) 570x410x112mm
(2x) 570x410x228mm

Medidas armário:
600x190x600mm

Características:
Tampo em madeira
Espessura estrutura gavetas: 0,8-1,2mm
Espessura gavetas: 0.8mm
Medidas embalagem: 1190x770x1036mm

Medidas generales banco de trabajo mobile:
Altura (sin ruedas): 725mm
Altura (con ruedas): 888mm
Anchura: 730mm
Longitud: 1140mm

Dimensiones de los cajones:
(6x) 570x410x83mm
(2x) 570x410x112mm
(2x) 570x410x228mm

Medidas del armario:
600x190x600mm

Características:
Tabla de madera
Espesor estructura cajónes: 0,8-1,2mm
Espesor cajones: 0,8mm
Medidas del embalaje: 1190x770x1036mm

REF		
8700	140kg	1x

Bancada de trabalho com gavetas 2,85m
Banca de trabajo con cajones 2,85m

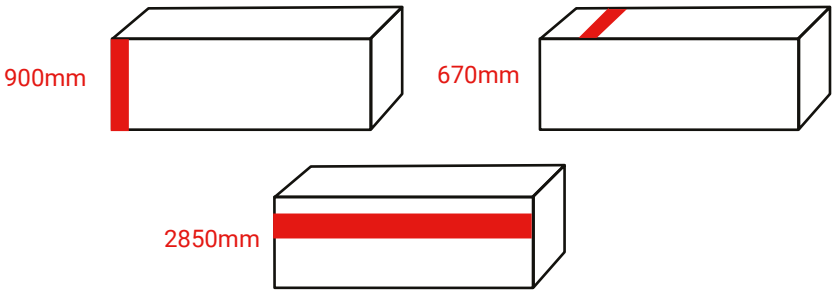















Medidas bancada:
Altura 900mm, largura 670mm, comprimento 2850mm

Medidas gavetas:(12x) 505x133x600mm

Armário: 600x560x680mm

Caracaterísticas:
Espessura bamboo topo: 35mm
Aço estrutura 0.9mm
Aço gavetas: 0.7mm
Capacidade de carga máxima: 500kg; 35kg (gavetas); 45kg (armários)

Medidas banca:
Altura 900mm, ancho 670mm, longitud 2850mm

Medidas cajones: (2x) 505x133x600mm

Gabinete: 600x560x680mm

Caracaterísticas:
Espesor bambú superior: 35mm
Estructura acero de 0.9mm
Acero cajones: 0.7mm
Capacidad máxima de carga: 500 kg; 35 kg (cajones); 45 kg (armarios)

REF		
8670	206kg	1x

Carro de trabalho 60" com painel perfurado
Carro de trabajo 60" con panel perfurado

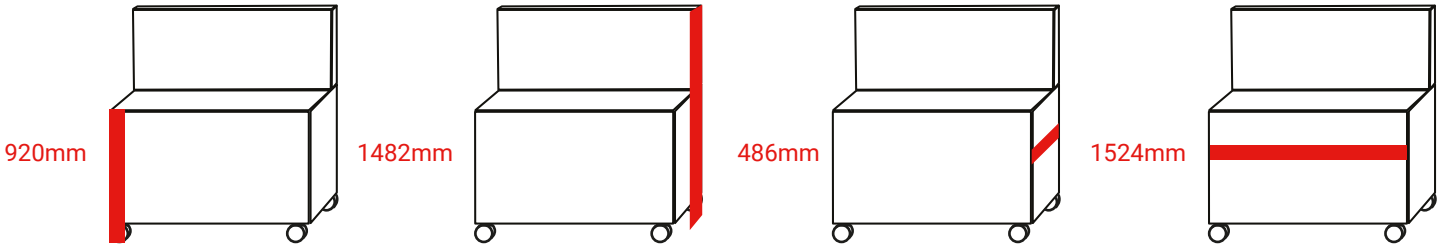

















Medidas carro:
Altura: 1482mm, largura: 486mm, comprimento: 1524mm

Medidas gavetas:
(3x) 950x400x66mm, (1x) 950x400x145mm, (1x) 950x400x225mm
(3x) 430x400x66m, (1x) 430x400x145mm, (1x) 430x400x225mm

Medidas armários:
605x415x620mm

Medidas carro:
Altura: 1482mm, ancho: 486mm, longitud: 1524mm

Medidas cajones:
(3x) 950x400x66mm, (1x) 950x400x145mm, (1x) 950x400x225mm
(3x) 430x400x66m, (1x) 430x400x145mm, (1x) 430x400x225mm

Medidas armários:
605x415x620mm

REF		
8626	1x	104kg

Carro de trabalho 84”
Carro de trabajo 84”

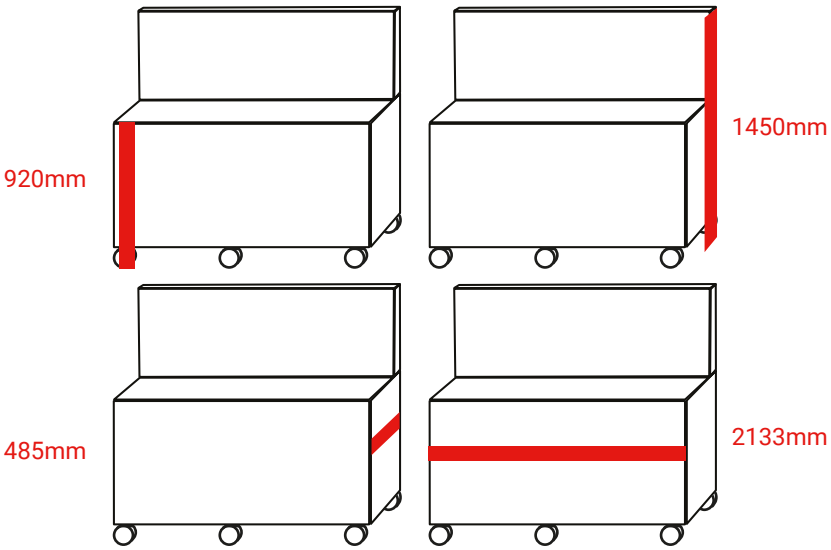

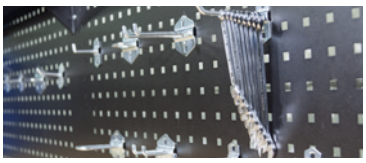





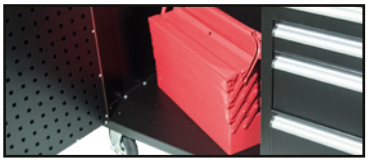



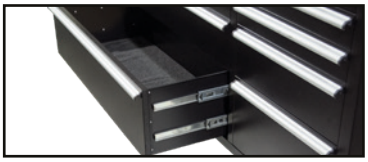

Medidas carro:
Altura: 1450mm (com painel), largura: 485mm
Comprimento: 2133mm

Medidas gavetas:
(3x) 950.2x398.2x65.7mm, (1x) 950.2x398.2x144.7mm
(1x) 950.2x398. 2x224.7mm, (3x) 430.7x398.2x65.7mm
(1x) 430.7x398.2x144.7mm, (1x) 430.7x398.2x224.7mm

Medidas carro:
Altura: 1450mm (con panel), ancho: 485mm
Longitud 2133mm.

Medidas cajones:
(3x) 950.2x398.2x65.7mm, (1x) 950.2x398.2x144.7mm
(1x) 950.2x398. 2x224.7mm, (3x) 430.7x398.2x65.7mm
(1x) 430.7x398.2x144.7mm, (1x) 430.7x398.2x224.7mm

REF		
8630	1x	145kg

Carro ferramenta 14 gavetas
Carro herramientas 14 cajones

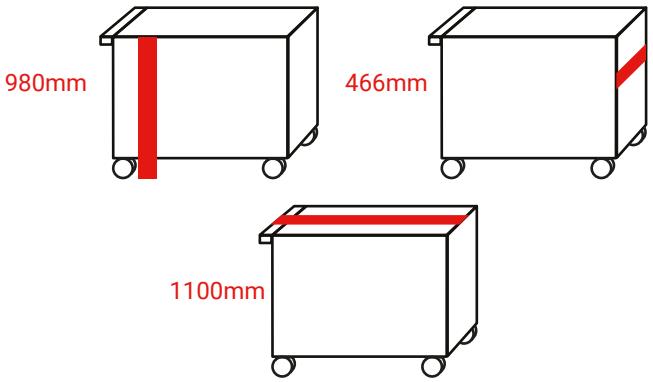











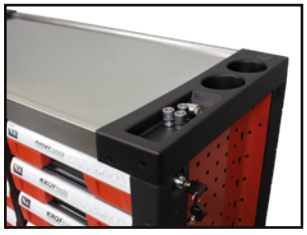

Dimensões carro:
Altura 980mm, largura 466mm, comprimento 1110mm (com pega)

Dimensões gavetas:
Grandes: (5x) 535x395x60mm, (2x) 535x395x140mm
Pequenas: (5x) 280x395x60mm, (2x) 280x395x140mm

Dimensiones carro:
Altura 980mm, ancho 466mm, longitud 1110mm (con mango)

Dimensiones cajones:
Grandes: (5x) 535x395x60mm, (2x) 535x395x140mm
Pequeños: (5x) 280x395x60mm, (2x) 280x395x140mm

REF		
8660	90,2kg	1x

Carro de ferramenta 7 gavetas vazio
Carro de herramientas 7 cajones vacio







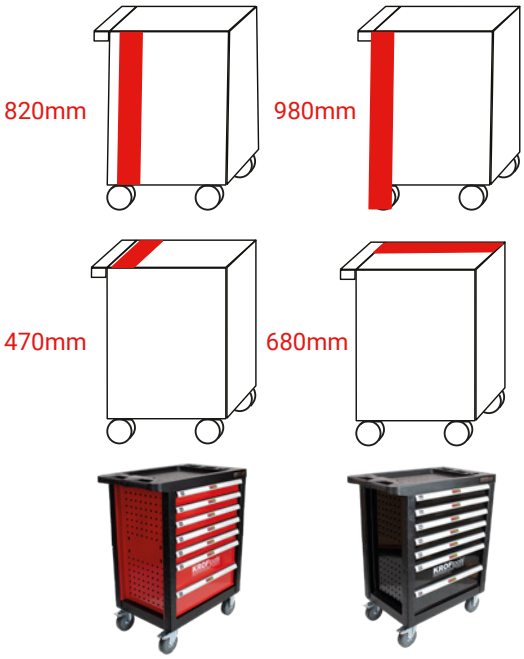

Possibilidade de escolha na cor:

Posibilidad de elegir en color:









Dimensões carro:
Altura: 980mm (com rodas), 820mm
Largura: 470mm
Comprimento: 680mm

Dimensões gavetas:
(5x) 60x400x530mm. (2x) 140x400x530mm

Dimensiones carro:
Altura 980mm (com rodas), 820mm
Ancho:470mm
Longitud: 680mm

Dimensiones cajones:
(5x) 60x400x530mm. (2x) 140x400x530mm

REF		
8611	50kg	1x

Carrinho com 3 prateleiras
Carro con 3 bandejas



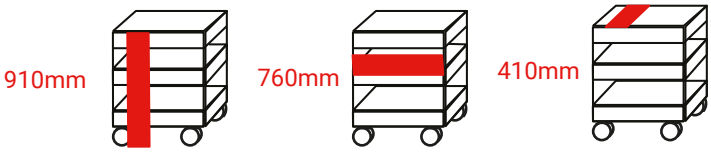







Características:
Dimensões: 760x410x910mm
Espessura colunas: 1.2mm
Espessura bandejas: 0.7mm
Peso máximo soportado por bandeja: 50kg
(4x) Ruedas 4”

Características:
Dimensões: 760x410x910mm
Espesor columnas: 1.2mm
Espesor bandejas: 0.7mm
Peso máximo soportado por bandeja: 50kg
(4x) Ruedas 4”

REF		
8590	16kg	1x

Carrinho 3 prateleiras com suportes
Carro 3 bandejas con soportes



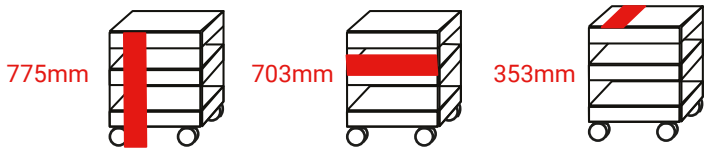







Dimensões carro:
Altura 775mm (com rodas), largura 353mm, comprimento 703mm

Características:
(4x) rodas 3” (2x com travão)
Peso máximo suportado por prateleira 20kg

Dimensiones carro:
Altura 775mm (con ruedas), ancho 353mm, longitud 703mm

Caracteísticas:
(4x) Ruedas 3” (2x con freno)
Peso máximo soportado por estante 20kg

REF		
8690	10,4kg	1x

Suporte papel magnético
Soporte papiel magnetico







Características: Suporte para caixa de luvas ou papel descartável com tamanho padrão. Com quatro ímanes que mantém o suporte fixado
Capacidade imanes: 3.6kg.
Medidas: 143x95x253mm

Características: Soporte para guantera o papel desechable de tamaño estándar. Compuesto por cuatro imanes que mantienen fijo el soporte
Capacidad del imán: 3,6 kg.
Dimensiones: 143x95x253mm

REF		
8632	958gr	24x

Balde lateral para carro de ferramentas
Balde lateral para carro de herramientas



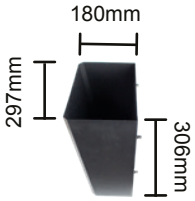



Dimensões:
Altura 306mm, Largura 180mm, Comprimento 297mm

Dimensiones:
Altura 306mm, Ancho 180mm, Longitud 297mm

REF		
8531	800gr	2x

Suporte sprays magnético
Soporte sprays magnético







Características: Suporte para lata de spray e duas chaves de punho
Três imanes revestidos para não riscar as superfícies
Conecta-se facilmente a uma caixa de ferramentas ou qualquer supefície de metal
Construção de aço resistente

Características: Soporte para latas y destornilladores.
Tres imanes revestidos para evitar rayar las superficies
Se conecta fácilmente a una caja de herramientas o cualquier superficie metálica
Construcción robusta de acero

REF		
8633	416gr	12x

Suporte lateral sprays e outros para carro de ferramentas
Soporte lateral sprays y otros para carro de herramientas



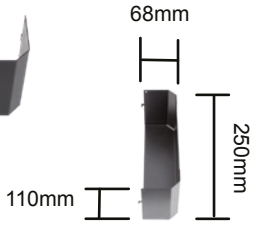



Dimensões:
Altura 110mm, Largura 68mm, Comprimento 250mm

Dimensiones:
Altura 110mm, Ancho 68mm, Longitud 250mm

REF		
8533	350gr	6x

Suporte chaves magnético
Soporte llaves magnético







Características: Suporte magnético, segura até 12 chaves
Capacidade até 3.5kg. Possibilidade de fixar na parede.
Fabrico em ABS para maior resistência

Características: Soporte magnético, admite hasta 12 llaves
Capacidad hasta 3,5kg. Posibilidad de fijar en la pared.
Fabricado en ABS para mayor resistencia

REF		
8634	333gr	24x

Prateleira + suporte papel para carro ferramentas
Repisa + soporte papiel para carro herramientas



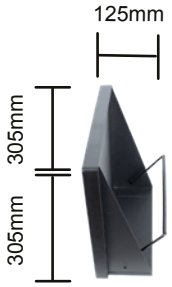



Dimensões:
Altura 125mm, Largura 305mm, Comprimento 305mm

Dimensiones:
Altura 125mm, Ancho 305mm, Longitud 305mm

REF		
8532	800gr	2x

Armário lateral para carro de ferramentas
Armário lateral para carro de herramientas





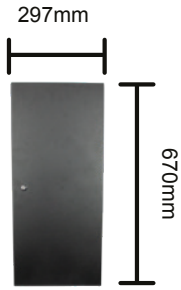



Dimensões:
Altura 670mm, Largura 50mm, Comprimento 297mm

Dimensiones:
Altura 670mm, Ancho 50mm, Longitud 297mm

REF		
8530	5kg	1x

Divisões para gavetas do carro de ferramentas
Divisiones para cajones de carro de herramientas

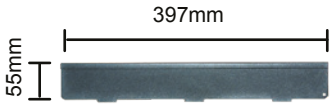

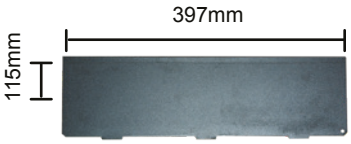





Dimensões:
8581: Altura 55mm, comprimento 397mm
8582: Altura 115mm, comprimento 397mm

Dimensiones:
8581: Altura 55mm, longitud 397mm
8582: Altura 115mm, longitud 397mm

REF		
8581	1kg	100x
8582	1kg	100x

Gancho de suporte para carro de ferramentas
Gancho de soporte para carro de herramientas



Dimensões:
8535: 50mm comprimento
8536: 75mm comprimento

Dimensiones:
8535: 50mm longitud
8536: 75mm longitud

REF		
8535	10gr	100x
8536	10gr	100x

Módulo 42 peças chaves de caixa 1/4”
Módulo 42 piezas llaves de vaso 1/4”



Módulo vazio / Módulo vacio

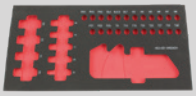

REF 8510V

Composição:
(9x) chaves de caixa 1/4” longas hex.:5, 6, 7, 8, 9, 10, 11, 12, 13mm;
(23x) chaves de caixa 1/4” com bit torx: T8, T10, T15, T20, T25, T27, T30, T40; PH1, 2, 3; PZ1, 2, 3
Fenda 4, 5.5, 7; H 3, 4, 5, 6, 7, 8mm
(10x) chaves umbrako em L 1.5, 2, 2.5, 3, 4, 5, 5.5, 6, 8, 10mm

Composición:
(9x) llaves de vaso 1/4” largas hex.:5, 6, 7, 8, 9, 10, 11, 12, 13mm
(23x) llaves 1/4” con punta torx: T8, T10, T15, T20, T25, T27, T30, T40; PH1, 2, 3; PZ1, 2, 3
Plana 4, 5.5, 7; H3, 4, 5, 6, 7, 8mm
(10x) destornillador umbrako en L 1.5, 2, 2.5, 3, 4, 5, 5.5, 6, 8, 10mm

REF			
8510	385x170mm	1,14kg	5x

Módulo 20 peças chaves de caixa 3/8” 8-24mm
Módulo 20 piezas llaves de vaso 3/8” 8-24mm



Composição:
(15x) chaves de caixa 3/8” hex.: 8, 9, 10, 11, 12, 13, 14,15, 16, 17, 18, 19, 21, 22, 24mm
(1x) cardan 3/8” 50mm
(1x) corrediço 3/8” 160mm
(2x) aumentos 3/8” 75mm e 150mm
(1x) roquete 3/8”

Composición:
(15x) Llaves de vaso 3/8” hex.: 8, 9, 10, 11, 12, 13, 14, 15, 16, 17, 18, 19, 21, 22, 24mm
(1x) cardan 3/8” 50mm
(1x) corredizo 3/8” 160mm
(2x) alargaderas 3/8” 75mm y 150mm
(1x) Carraca 3/8”

REF			
8573	385x170mm	1,6kg	5x

Módulo 19 peças chaves de caixa 1/4”
Módulo 19 piezas llaves de vaso 1/4”



Módulo vazio / Módulo vacio



REF 8511V

Composição:
(13x) chaves de caixa 1/4” hex: 4, 4.5, 5,5.5,6,7,8,9,10,11,12,13,14mm
(1x) cardan 1/4” 40mm
(1x) corrediço 1/4” 115mm
(2x) aumentos 1/4” 50 e 100mm
(1x) Roquete 1/4”
(1x) Punho 1/4”

Composición:
(13x) Llaves de vaso 1/4” hex: 4, 4.5, 5, 5.5, 6, 7, 8,9,10,11,12, 13,14mm, (1x) cardan 1/4” 40mm
(1x) corredizo 1/4” 115mm
(2x) alargaderas 1/4” 50 y 100mm
(1x) carraca 1/4”
(1x) mango 1/4”

REF			
8511	385x170mm	1kg	5x

Módulo 26 peças chaves de caixa e roquete 1/2”
Módulo 26 piezas llaves de vaso y carraca 1/2”



Módulo vazio / Módulo vacio



REF 8515V

Composição:
(21x) chaves de caixa 1/2”: 8, 10, 11,12, 13, 14, 15, 16, 17, 18, 19, 20, 21, 22, 23, 24, 27, 28, 30, 32mm
(1x) cardan 1/2”
(1x) corrediço 1/2” 250mm
(2x) aumentos 125 e 250mm
(1x) roquete 1/2”

Composición:
(21x) llaves de vaso 1/2”: 8, 10, 11, 12, 13, 14, 15, 16, 17, 18, 19, 20, 21, 22, 23, 24, 26, 28, 30, 32mm
(1x) cardan 1/2”
(1x) corredizo 1/2” 250mm
(2x) alargaderas 125 y 250mm
(1x) carraca 1/2”

REF			
8515	385x170mm	4,4kg	5x

Módulo 23 peças chaves caixa 1/2” impacto curtas e longas
Módulo 23 piezas llaves de vaso 1/2” impacto cortas y largas



Composição:
(14x) chaves de caixa 1/2” curtas hex.: 8, 9, 10, 11, 12, 13, 14, 15, 16, 17, 18, 19, 20, 22mm
(6x) Chaves de caixa 1/2” longa hex.: 13, 14, 15, 17, 18, 19mm
(2x) aumentos 1/2”: 75mm e 125mm
(1x) cardan 1/2”

Composición:
(14x) llaves de vaso 1/2” cortas hex.: 8, 9, 10, 11, 12, 13, 14, 15, 16, 17, 18, 19, 20, 22mm
(6x) Llaves de vaso 1/2” largas hex.: 13, 14, 15, 17, 18, 19mm
(2x) alargaderas 1/2”: 75mm y 125mm
(1x) cardan 1/2”.

REF			
8604	385x170mm	1,3kg	5x

Módulo 4 alicates
Módulo 4 alicates



Módulo vazio / Módulo vacio



REF 8605V

Composição:
(2x) alicates ponta curva e direita 200mm,
(1x) Alicate de corte 150mm
(1x) alicate universal 180mm

Composición:
(2x) alicates puntas semiredonda 45º y recta 200mm,
(1x) alicate de corte 150mm
(1x) alicate universal 180mm

REF			
8605	385x170mm	1,23kg	5x

Módulo 3 alicates
Módulo 3 alicates



Módulo vazio / Módulo vacio



REF 8512V

Composição:
(1x) alicate de corte
(1x) alicate de pontas
(1x) alicate universal

Composición:
(1x) alicate de corte
(1x) alicate de boca semiredonda recta
(1x) alicate universal

REF			
8512	385x170mm	1kg	5x

Módulo 3 alicates isolados (1000v)
Módulo 3 alicates aislados (1000v)



Composição:
(1x) alicate de pontas 150mm
(1x) alicate de corte 150mm
(1x) alicate universal 180mm

Composición:
(1x) alicate de puntas 150mm
(1x) alicate de corte 150mm
(1x) alicate universal 180mm

REF			
8600	385x170mm	1,3kg	5x

Módulo 3 alicates extra longos
Módulos 3 alicates extra largos



Composição:
(1x) alicate de pontas 280mm
(1x) alicate de pontas 90º 250mm
(1x) alicate de pontas 45º 280mm

Composición:
(1x) alicate de puntas 280mm
(1x) alicate de puntas 90º 250mm
(1x) alicate de puntas 45º 280mm

REF			
8593	385x170mm	1,3kg	5x

Módulo 4 alicates para chapeiro
Módulo 4 mordazas grip para carrocero

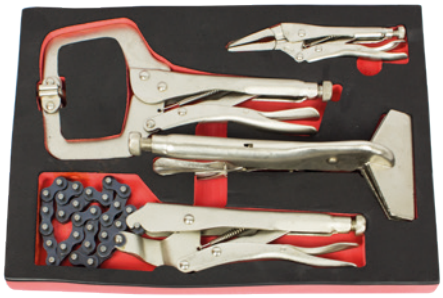

Composição:
(1x) alicate de pressão corrente 150mm diâmetro
(1x) alicate de pressão pescoço cisne 280mm
(1x) alicate de pressão chapeiro 240mm
(1x) alicate de pressão pontas 160mm

Composición:
(1x) llave filtro de cadena 150mm diámetro
(1x) mordaza grip cuello de cisne 280mm
(1x) mordaza grip de plancha 240mm
(1x) mordaza grip de puntas 160mm

REF			
8576	385x345mm	2,5kg	5x

Módulo 3 alicates de pressão
Módulo 3 mordazas grip



Composição:
(1x) alicate pressão 250mm
(1x) alicate pressão 180mm,
(1x) alicate pressão 150mm

Composición:
(1x) mordaza grip 250mm
(1x) mordaza grip 180mm
(1x) mordaza grip 150mm

REF			
8601	385x170mm	1,1kg	5x

Módulo 2 alicates
Módulo 2 tenazas



Módulo vazio / Módulo vacio



REF 8523V

Composição:
(1x) alicate de bomba de água 250mm,
(1x) alicate de pressão 250mm

Composición:
(1x) tenaza con apertura 250mm,
(1x) mordaza grip 250mm

REF			
8523	385x170mm	1,1kg	5x

Módulo 4 alicates de freios
Módulo 4 alicates de arandelas



Módulo vazio / Módulo vacio



REF 8513V

Composição:
(2x) alicates de abrir freios 180mm reto e curvo
(2x) alicates de fechar freios 180mm recto e curvo

Composición:
(2x) alicates de arandelas exterior 180mm recto y curvo,
(2x) alicates de arandelas interior 180mm recto y curvo.

REF			
8513	385x170mm	1kg	5x

Módulo 201 peças alicate terminais isolados e terminais
Módulo 201 piezas alicate terminales aislados y terminales



Módulo vazio / Módulo vacio



REF 8534V

Composição:
(1x) alicate terminais
(200x) terminais

Composición:
(1x) alicate terminales
(200x) terminales

REF			
8534	385x170mm	1kg	5x

Módulo 101 peças alicates de rebites e rebites
Módulo 101 piezas remachadora y remaches



Módulo vazio / Módulo vacio



REF 8529V

Composição:
(1x) rebitadora
(25x) rebites 2,5mm diâmetro
(25x) rebites 3mm diâmetro
(25x) rebites 4mm diâmetro
(25x) rebites 5mm diâmetro

Composición:
(1x) remachadora
(25x) remaches 2,5mm diámetro
(25x) remaches 3mm diámetro
(25x) remaches 4mm diámetro
(25x) remaches 5mm diámetro

REF			
8529	385x170mm	1kg	5x

Módulo 8 peças chaves em T articuladas
Módulo 8 piezas llaves en T articuladas

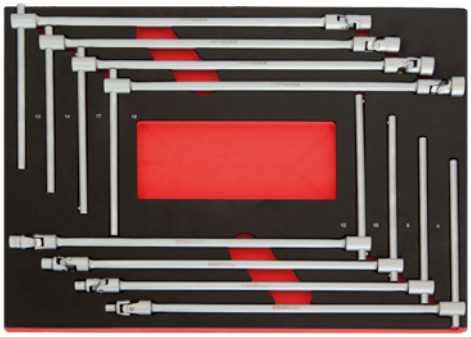

Módulo vazio / Módulo vacio

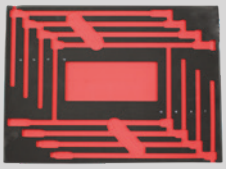

REF 8607V

Composição:
(8x) chaves em T 6x400mm, 8x400mm
10x400mm, 12x400mm, 13x400mm, 14x400mm
17x400mm, 19x400mm

Composición:
(8x) llaves em T 6x400mm, 8x400mm
10x400mm, 12x400mm, 13x400mm, 14x400mm
17x400mm, 19x400mm

REF			
8607	375x345mm	3,5kg	5x

Módulo 6 peças chaves T torx
Módulo 6 piezas llaves T torx



Composição:
(6x) chaves T torx T10x100mm, T15x100mm, T20x100mm
T25x150mm, T27x150mm, T30x150mm

Composición:
(6x) llaves T torx T10x100mm, T15x100mm, T20x100mm,
T25x150mm, T27x150mm, T30x150mm

REF			
8608	385x170mm	550gr	5x

Módulo 4 chaves de caixa com punho
Módulo 4 llaves de vaso con mango

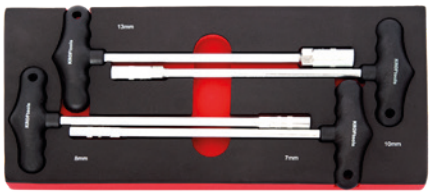

Composição:
(4x) chaves de caixa hexagonais em T: 7mm, 8mm, 10mm, 13mm

Composición:
(4x) llaves de vaso hexagonales en T: 7mm, 8mm, 10mm, 13mm

REF			
8588	385x170mm	1,3kg	5x

Módulo 6 chaves em T umbrako
Módulo 6 llaves en T umbrako



Módulo vazio / Módulo vacio



REF 8514V

Composição:
(6x) chaves em T umbrako: 2x100mm, 2.5x100mm
3x100mm, 4x150mm, 5x150mm, 6x150mm

Composición:
(6x) llaves en T umbrako: 2x100mm, 2.5x100mm
3x100mm, 4x150mm, 5x150mm, 6x150mm

REF			
8514	385x170mm	1kg	5x

Módulo 6 chaves de caixa hexagonais com punho
Módulo 6 llaves de vaso hexagonales con mango

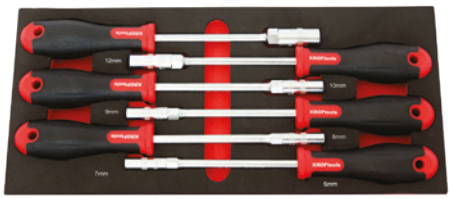

Composição:
(6x) chaves de caixa hexagonais com punho: 6mm, 7mm, 8mm
9mm, 10mm, 12mm

Composición:
(6x) destornilladores de vaso hexagonales: 6mm, 7mm, 8mm,
9mm, 10mm, 12mm

REF			
8589	385x170mm	1,3kg	5x

Módulo 7 chaves de punho Torx T10-T40
Módulo 7 destornilladores Torx T10-T40



Módulo vazio / Módulo vacio

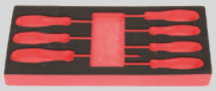

REF 8519V

Composição:
(7x) chaves de punho Torx: T10x75mm, T15x75mm, T20x100mm
T25x100mm, T27x100mm, T30x125mm, T40x150mm

Composición:
(7x) destornilladores Torx: T10x75mm, T15x75mm, T20x100mm
T25x100mm, T27x100mm, T30x125mm, T40x150mm

REF			
8519	385x170mm	850gr	5x

Módulo 7 peças chaves de fenda e cruz isoladas
Módulo 7 piezas destorn. planos y phillips aislados

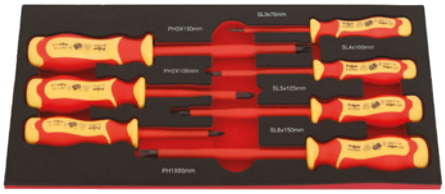

Composição:
(3x) chaves cruz: PH1x85mm, PH2x100mm, PH3x150mm
(4x) Chaves fenda: 3x75mm, 4x100mm, 5x125mm, 6x150mm
Voltagem máxima suportada: 1000V

Composición:
(3x) destornilladores phillips: PH1x85mm, PH2x100mm, PH3x150mm
(4x) Destonilladores planos: 3x75mm, 4x100mm, 5x125mm,6x150mm
Voltaje máxima suportada: 1000V

REF			
8599	385x170mm	1,3kg	5x

Módulo 8 chaves de fenda e cruz
Módulo 8 destornilladores planos y phillips

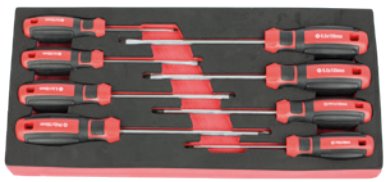

Módulo vazio / Módulo vacio



REF 8520V

Composição:
(4x) chaves de fenda: 6x38mm, 4x100mm, 5x100mm, 6x150mm
(4x) chaves de cruz: PH2x38mm, PH1x100mm, PH2x100mm
PH3x150mm

Composición:
(4x) destornilladores planos: 6x38mm, 4x100mm, 5x100mm
6x150mm
(4x) destornilladores phillips: PH2x38mm, PH1x100mm,
PH2x100mm, PH3x150mm

REF			
8520	385x170mm	750gr	5x

Módulo 14 peças chaves fenda e cruz elétronica
Módulo 14 piezas destorn. planos y phillips electrónica



Composição:
(4x) chaves de fenda: 3x75mm, 4x100mm, 5.5x125mm, 6.5x150mm
(4x) chaves fenda elet.: 1.8, 2, 2.4, 3mm
(2x) chaves de cruz: PH1, PH2 (100mm)
(3x) chaves de cruz eletronica: PH0, PH00, PH000
(1x) navalha chaves torx: T9,T10,T15,T20,T25,T27,T30,T40

Composición:
(4x) destorn. planos: 3x75mm, 4x100mm, 5.5x125mm, 6.5x150mm
(4x) destornilladores planos electrónica:1.8, 2, 2.4, 3mm
(2x) destornilladores phillips: PH1, PH2 (100mm)
(3x) destornilladores phillips electrónica: PH0, PH00, PH000
(1x) navaja llaves Torx: T9,T10,T15,T20,T25,T27,T30,T40

REF			
8570	385x170mm	1kg	5x

Módulo 85 peças bits
Módulo 85 piezas puntas



Módulo vazio / Módulo vacio



REF 8516V

Composição:
- bits 1/4” (25mm):
(7x) Torx furados:T10H40H
(7x) Torx :T10,T15,T20,T25,T27,T30,T40
(3x) Hexagonais: 4mm, 5mm, 6mm
(6x) Phillips: PH1, PH1, PH2,PH2, PH3, PH3
(6x) Pozidriv: PZ1, PZ1, PZ2, PZ2, PZ3, PZ3
(4x) Fenda: 4mm,4mm,6mm,6mm
- bits 10x30mm
(7x) Hexagonais: 4mm, 4mm, 5mm, 5mm, 6mm, 7mm, 10mm
(6x) Torx: T20,T25,T30,T40,T50,T55
(5x) XZN: M5, M5, M6,M8,M10
- Bits 10x75mm:
(7x) Hexagonais: 4mm, 4mm, 5mm, 5mm, 6mm, 7mm, 10mm
(6x) Torx: T20, T25, T30, T40, T50, T55
(5x) XZN: M5, M5, M6, M8, M10
(5x) Chaves de caixa 1/4” Torx interior: E4, E5, E6, E7, E8
(7x) Chaves de caixa 1/2” Torx interior: E10, E11, E12, E14
E16, E18, E20
(1x) Adaptador bits 1/2” x 10mm
(1x) Adaptador bits 3/8” x 10mm
(1x) Adaptador bits 1/4” magnético
(1x) Adaptador bits 1/4” encaixe rápido

Composición:
- puntas 1/4”x25mm:
(7x) Torx inviolables: T10H,T15H,T20H, T25H,T27H,T30H T40H
(7x) Torx: T10,T15,T20,T25,T27,T30,T40
(3x) Hexagonales: 4mm, 5mm, 6mm
(6x) Phillips: PH1, PH1, PH2 ,PH2, PH3, PH3
(6x) Pozidriv: PZ1, PZ1, PZ2, PZ2, PZ3, PZ3
(4x) Planas: 4mm,4mm,6mm,6mm
- puntas 10x30mm
(7x) Hexagonales: 4mm, 4mm, 5mm, 5mm, 6mm, 7mm, 10mm
(6x) Torx: T20,T25,T30,T40,T50,T55
(5x) XZN: M5, M5, M6,M8,M10. puntas 10x75mm
(7x) Hexagonal: 4mm, 4mm, 5mm, 5mm, 6mm, 7mm, 10mm
(6x) Torx: T20, T25, T30, T40, T50, T55,
(5x) XZN: M5, M5, M6, M8, M10
(5x) Llaves de vaso 1/4” Torx interior: E4, E5, E6, E7, E8
(7x) Llaves de vaso 1/2” Torx interior: E10, E11, E12, E14,
E16, E18, E20
(1x) Adaptador puntas 1/2” x 10mm
(1x) adaptador puntas 3/8” x 10mm
(1x) Adaptador puntas 1/4” magnético
(1x) Adaptador puntas 1/4” enchufe rápido

REF			
8516	**385x170mm**	**1,96kg**	**5x**

Módulo 12 chaves de caixa 1/2” com bit Torx, Hex, XZN
Módulo 12 llaves de vaso 1/2” con punta Torx, Hex, XZN

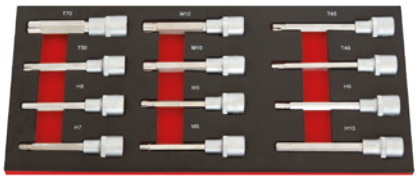

Composição:
(4x) chaves de caixa 1/2” com bit Torx: T40x120mm,T45x120mm
T50x100mm, T70x100mm
(4x) chaves de caixa 1/2”com bit XZN: M6x100mm, M8x100mm
M10x100mm, M12x100mm
(4x) chaves de caixa com bit hexagonal: 6x120mm, 7x120mm
8x120mm, 10x120mm

Composición:
(4x) llaves de vaso 1/2” con punta Torx: T40x120mm,T45x120mm
T50x100mm, T70x100mm
(4x) llaves de vaso 1/2” con punta XZN: M6x100mm, M8x100mm
M10x100mm, M12x100mm
(4x) llaves de vaso con punta hexagonal: 6x120mm, 7x120mm
8x120mm, 10x120mm

REF			
8603	**385x170mm**	**1,3kg**	**5x**

Módulo 45 peças chaves torx em L e torx interior
Módulo 45 piezas llaves torx en L y torx interior



Composição:
(11x) chaves torx em L: T8,T10,T15,T20,T25,T27,T30,T40,T45,T50
T55
(6x) Bits Torx 10x75mm: T20, T25, T30, T40, T45, T50
(7x) Bits Torx 10x30mm: T20, T25, T30, T40, T45, T50, T55
(9x) Bits Torx 1/4”x25mm: T8,T9,T10,T15,T20,T25,T27,T30,T40
(1x) Adaptador bits 1/4”x1/4”
(1x) Adaptador bits 1/2”x10mm
(3x) Chaves de caixa com bit Torx: T60x25mm, T70x65mm
T50x100mm
(5x) Chaves de caixa Torx interior: E4,E5,E6,E7,E8

Composición:
(11x) llaves torx en L: T8,T10,T15,T20,T25,T27,T30,T40,T45, T50,T55
(6x) Puntas Torx 10x75mm: T20, T25, T30, T40, T45, T50
(7x) Puntas Torx 10x30mm: T20, T25, T30, T40, T45, T50, T55
(9x) Puntas Torx 1/4”x25mm: T8,T9,T10,T15,T20,T25,T27,T30,T40
(1x) Adaptador puntas 1/4”x1/4”
(1x) Adaptador puntas 1/2”x10mm
(3x) Llaves de vaso con punta Torx: T60x25mm, T70x65mm
T50x100mm
(5x) Llaves de vaso Torx interio
(5x) Llaves de vaso Torx interior: E4,E5,E6,E7,E8

REF			
8575	**385x170mm**	**1,45kg**	**5x**

Módulo 5 limas
Módulo 5 limas



Módulo vazio / Módulo vacio

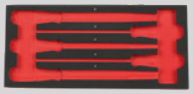

REF 8521V

Composição:
(1x) lima paralela
(1x) limatão quadrado
(1x) limatão redondo
(1x) lima triângular
(1x) lima grosa

Composición:
(1x) lima paralela,
(1x) lima cuadrada,
(1x) lima redonda,
(1x) lima triangular,
(1x) lima media caña.

REF			
8521	385x170mm	1,02kg	5x

Módulo 6 peças martelo de pena y nylon com saca troços
Módulo 6 piezas martillo pluma y nylon con botadores



Composição:
(1x) martelo de pena 500gr
(1x) martelo de nylon 40mm
(4x) saca troços: 3x150mm, 4x150mm, 5x150mm
6x150mm

Composición:
(1x) martillo de pluma 500gr
(1x) martillo de nylon 40mm
(4x) botadores: 3x150mm, 4x150mm, 5x150mm
6x150mm

REF			
8592	385x170mm	1,75gr	5x

Módulo 9 peças punções e saca cavilhas
Módulo 9 piezas botadores conicos y cilindricos

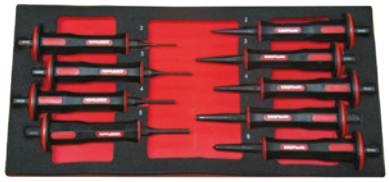

Módulo vazio / Módulo vacio

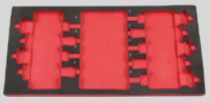

REF 8574V

Composição:
(1x) punção de bico: 6mm,
(4x) punções cónicas: 2mm, 3mm, 4mm, 5mm,
(4x) saca cavilhas: 2mm, 3mm, 4mm, 5mm.

Composición:
(1x) granete cónico: 6mm,
(4x) botadores cónicos: 2mm, 3mm, 4mm, 5mm,
(4x) botadores cilindricos: 2mm, 3mm, 4mm, 5mm.

REF			
8574	385x170mm	1,55kg	5x

Módulo 2 martelos
Módulo 2 martillos



Módulo vazio / Módulo vacio



REF 8522V

Composição:
(1x) Martelo mecânico 500gr
(1x) martelo nylon diâmetro de 40mm

Composición:
(1x) Martillo mecánico 500gr
(1x) martillo nylon diámetro de 40mm

REF			
8522	385x170mm	1,4kg	5x

Módulo 7 ferramentas de medição
Módulo 7 herramientas de medición



Módulo vazio / Módulo vacio



REF 8528V

Composição:
(1x) régua 300mm / 12”
(1x) tesoura
(1x) apalpa folgas 14 lâminas 0.05, 0.06, 0.07, 0.08, 0.09, 0.10
0.15, 0.20, 0.25, 0.30, 0.35, 0.40, 0.75, 1.00
(1x) fita métrica 3m
(1x) paquímetro 150mm
(1x) x-ato
(1x) riscador

Composición:
(1x) regla 300mm / 12”,
(1x) tijera,
(1x) juego de galgas 14 cuchillas 0.05, 0.06, 0.07, 0.08, 0.09, 0.10,
0.15, 0.20, 0.25, 0.30, 0.35, 0.40, 0.75, 1.00,
(1x) flexómetro 3m,
(1x) calibre de precisión 150mm,
(1x) cúter,
(1x) punta de trazar.

REF			
8528	385x170mm	1,36kg	5x

Módulo 12 compartimentos de arrumação
Módulo 12 compartimientos de arrumación



Composição:
(6x) compartimentos 20x45x95mm
(6x) compartimentos 20x45x70mm

Composición:
(6x) compartimientos 20x45x95mm
(6x) compartimientos 20x45x70mm

REF			
8537	385x170mm	100gr	5x

Módulo 7 peças, chaves inglesas, agrafador, x-ato
Módulo 7 piezas, llaves inglesas, grapadora, cuter



Composição:
(1x) agrafador
(1x) x-ato
(2x) chaves inglesas 160mm e 210mm
(1x) caixa 500x agrafos em V
(1x) caixa 500x agrafos em U
(1x) caixa 500x agrafos em T

Composición:
(1x) grapadora
(1x) cuter
(2x) llaves inglesas 160mm y 210mm
(1x) caja 500x grapas en V
(1x) caja 500x grapas en U
(1x) caja 500x grapas en T

REF			
8571	385x170mm	1,2kg	5x

Módulo 11 chaves de cachimbo hexagonais 8-19mm
Módulo 11 llaves de pipa hexagonales 8-19mm

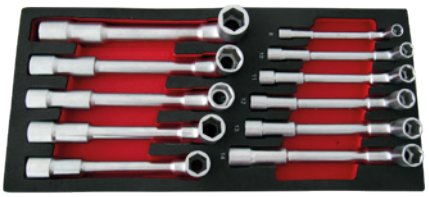

Composição:
(11x) chaves cachimbo hex: 8mm, 10mm, 11mm, 12mm
13mm, 14mm, 15mm, 16mm,17mm, 18mm, 19mm

Composición:
(11x) chaves de pipa hex: 8mm, 10mm, 11mm, 12mm, 13mm
14mm, 15mm, 16mm,17mm, 18mm, 19mm

REF			
8572	385x170mm	2,5kg	5x

Módulo 7 peças chave hexagonal tubular
Módulo 7 piezas llave hexagonal tubular

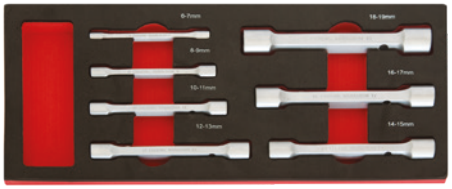

Composição:
(7x) chaves 6-7x104mm, 8-9x110mm, 10-11x118mm
12-13x138mm,14-15x145mm, 16-17x155mm, 18-19x164mm

Composición:
(7x) llaves 6-7x104mm, 8-9x110mm, 10-11x118mm
12-13x138mm,14-15x145mm, 16-17x155mm, 18-19x164mm

REF			
8598	385x170mm	1,3kg	5x

Módulo 6 chaves de travão hexagonais 6-24mm
Módulo 6 llaves de freno hexagonales 6-24mm



Módulo vazio / Módulo vacio



REF 8517V

Composição:
(6x) chaves: 6-8mm, 10-12mm, 13-14mm, 15-17mm
19-21mm, 22-24mm

Composición:
(6x) llaves: 6-8mm, 10-12mm, 13-14mm, 15-17mm
19-21mm, 22-24mm

REF			
8517	385x170mm	1,15kg	5x

Módulo 6 chaves articuladas estriadas 8-19mm
Módulo 6 llaves articuladas estriadas 8-19mm



Módulo vazio / Módulo vacio



REF 8606V

Composição:
(6x) chaves: 8-9x200mm, 10-11x215mm, 12-13x235mm
14-15x245mm, 16-17x260mm, 18-19x275mm

Composición:
(6x) llaves: 8-9x200mm, 10-11x215mm, 12-13x235mm
14-15x245mm. 16-17x260mm, 18-19x275mm

REF			
8606	385x170mm	1,5kg	5x

Módulo 8 chaves de luneta estriadas 6-22mm
Módulo 8 llaves de estrella acodadas 6-22mm



Módulo vazio / Módulo vacio



REF 8524V

Composição:
(8x) chaves: 6-7mm, 8-9mm, 10-11mm, 12-13mm
14-15mm, 16-17mm, 18-19mm, 20-22mm

Composición:
(8x) llaves: 6-7mm, 8-9mm, 10-11mm, 12-13mm
14-15mm,16-17mm, 18-19mm, 20-22mm

REF			
8524	385x170mm	1kg	5x

Módulo 17 chaves boca luneta estriada 6-22mm
Módulo 17 llaves combinadas estrella 6-22mm



Módulo vazio / Módulo vacio



REF 8518V

Composição:
(17x) chaves 6mm, 7mm, 8mm, 9mm, 10mm, 11mm, 12mm, 13mm
14mm, 15mm, 16mm, 17mm, 18mm, 19mm, 20mm, 21mm, 22mm

Composición
(17x) llaves 6mm, 7mm, 8mm, 9mm, 10mm, 11mm,12mm, 13mm
14mm, 15mm, 16mm, 17mm, 18mm, 19mm, 20mm, 21mm, 22mm

REF			
8518	385x170mm	1kg	5x

Módulo 5 chaves luneta curva estriada 8-22mm
Módulo 5 llaves estrella media luna 8-22mm

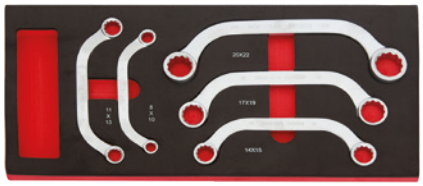

Composição:
(5x) chaves 8-10x125mm, 11-13x145mm, 14-15x170mm
17-19x190mm, 20-22x225mm

Composición:
(5x) llaves 8-10x125mm, 11-13x145mm, 14-15x170mm
17-19x190mm, 20-22x225mm

REF			
8596	385x170mm	1,3kg	5x

Módulo 4 chaves de luneta estriadas 21-32mm
Módulo 4 llaves estrella acodadas 21-32mm



Módulo vazio / Módulo vacio



REF 8525V

Composição:
(4x) chaves 21-23mm, 24-27mm, 25-28mm, 30-32mm

Composición:
(4x) llaves 21-23mm, 24-27mm, 25-28mm, 30-32mm

REF			
8525	385x170mm	1kg	5x

Módulo 6 chaves de luneta em S 8-19mm
Módulo 6 llaves de estrella en S 8-19mm



Composição:
(6x) chaves 8-9x125mm, 10-11x140mm, 12-13x160mm
14-15x190mm, 16-17x225mm, 18-19x235mm

Composición:
(6x) llaves 8-9x125mm, 10-11x140mm, 12-13x160mm
14-15x190mm, 16-17x225mm, 18-19x235mm

REF			
8594	385x170mm	950gr	5x

Módulo 10 chaves de boca 6-32mm
Módulo 10 llaves fijas de boca 6-32mm



Módulo vazio / Módulo vacio



REF 8526V

Composição:
(10x) chaves 6-7mm, 8-9mm, 10-11mm, 12-13mm,14-15mm
16-17mm, 18-19mm, 20-22mm, 24-27mm, 30-32mm

Composición:
(10x) llaves 6-7mm, 8-9mm, 10-11mm, 12-13mm,14-15mm
16-17mm, 18-19mm, 20-22mm, 24-27mm, 30-32mm

REF			
8526	385x170mm	1kg	5x

Módulo 12 chaves boca luneta estriada roquete 8-19mm
Módulo 12 llaves combinadas estrella carraca 8-19mm



Módulo vazio / Módulo vacio



REF 8591V

Composição:
(12x) chaves 8x140mm, 9x150mm, 10x160mm
11x165mm, 12x170mm, 13x180mm, 14x190mm, 15x200mm
16x205mm, 17x225mm, 18x240mm, 19x250mm

Composición:
(12x) llaves 8x140mm, 9x150mm, 10x160mm
11x165mm, 12x170mm, 13x180mm, 14x190mm, 15x200mm
16x205mm, 17x225mm, 18x240mm, 19x250mm

REF			
8591	385x170mm	1,7kg	5x

Módulo 5 chaves boca luneta estriada 24-32mm
Módulo 5 llaves combinadas estrella 24-32mm



Módulo vazio / Módulo vacio



REF 8527V

Composição:
(5x) Chaves 24mm, 27mm, 29mm, 30mm, 32mm

Composición:
(5x) Llaves 24mm, 27mm, 29mm, 30mm, 32mm

REF			
8527	525x525mm	1kg	5x

Módulo 8 chaves boca luneta roquete flexível 8-19mm
Módulo 8 llaves combinadas carraca flexible 8-19mm



Módulo vazio / Módulo vacio



REF 8597V

Composição:
(8x) chaves 8x140mm, 10x160mm, 11x160mm
13x175mm, 14x190mm, 16x210mm, 18x240mm, 19x250mm

Composición:
(8x) chaves 8x140mm, 10x160mm, 11x160mm
13x175mm, 14x190mm, 16x210mm, 18x240mm, 19x250mm

REF			
8597	385x170mm	1,3kg	5x

Módulo chaves boca roquete e bits 1/4"
Módulo llaves cabinada con carraca y puntas 1/4"



Composição:
(13x) Chaves boca luneta com roquete: 8,9,10,11,12,13,14
15,16,17,19,21,22mm
(9x) Chaves umbrako em L: 1.5,2,2.5,3,4,5,6,8,10mm
(23x) Chaves de caixa com bit: torx T8,T10,T15,T20,T25,T30,T40
hexagonal: 3,4,5,6,7,8mm, phillips PH1,PH2,PH3
pozidriv PZ1, PZ2, PZ3, Fenda Sl3, Sl4, Sl5, Sl6

Composición:
(13x) Llaves combinadas con carraca: 8,9,10,11,12,13,14
15,16,17,19,21,22mm.
(9x) Llaves umbrako en L: 1.5,2,2.5,3,4,5,6,8,10mm
(23x) Llaves de vaso con punta: Torx T8,T10,T15,T20,T25,T30,T40
hexagonal: 3,4,5,6,7,8mm, Phillips PH1,PH2,PH3
Pozidriv PZ1, PZ2, PZ3, plana Sl3, Sl4, Sl5, Sl6

REF			
8569	545x425mm	4kg	2x

Kit módulos 236 peças para 6 gavetas
Kit módulos 236 piezas para 6 cajones

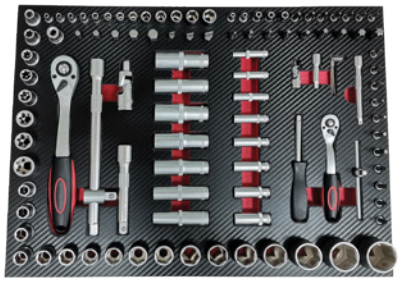
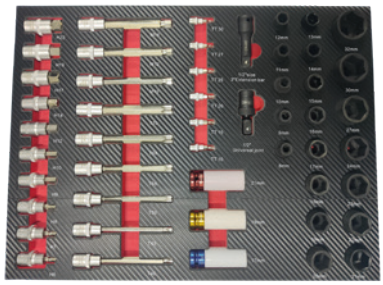

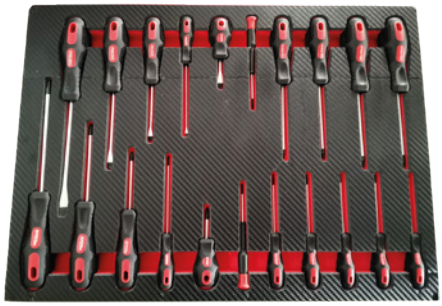



REF		
86236	24kg	1x

Carro de ferramentas 7 gavetas 174 peças
Carro de herramientas 7 cajones 174 piezas



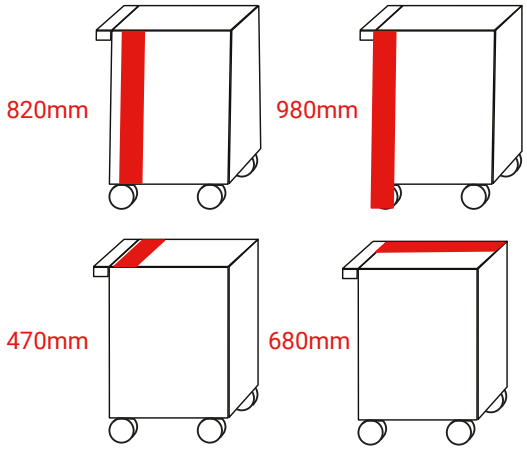

Possibilidade de escolha na cor:

Posibilidad de elegir en color:







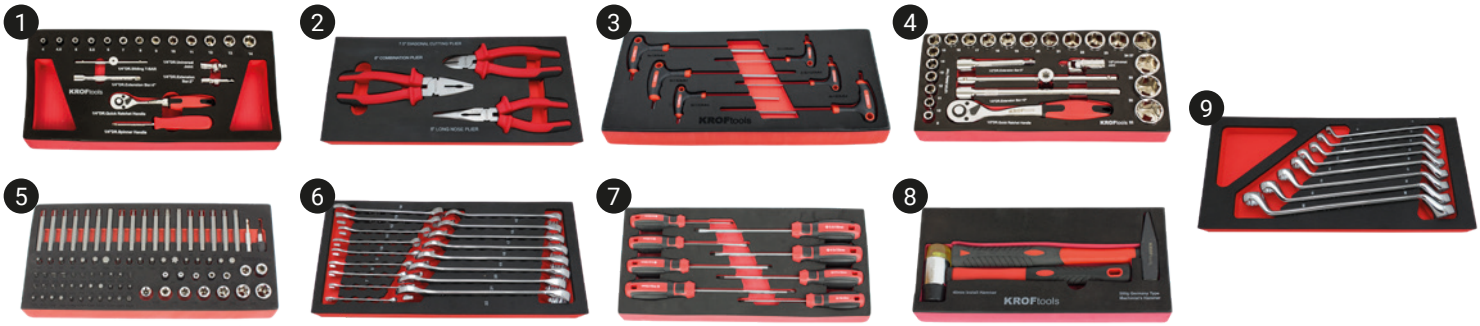

Módulo	Referência	Quantidade	Descrição
Módulo 1	8511	19x	Chaves caixa 1/4”
Módulo 2	8512	3x	Alicates
Módulo 3	8514	6x	Chaves T umbrako
Módulo 4	8515	26x	Chaves caixa 1/2" e roquete
Módulo 5	8516	85x	Bits
Módulo 6	8518	17x	Boca luneta 6-22mm
Módulo 7	8520	8x	Chaves fenda e cruz
Módulo 8	8522	2x	Martelos
Módulo 9	8524	8x	Chaves luneta curva 6-22mm

Modulo	Referencia	Cantidad	Descripción
Módulo 1	8511	19x	Llaves vaso 1/4"
Módulo 2	8512	3x	Alicates
Módulo 3	8514	6x	Llaves T umbrako
Módulo 4	8515	26x	Llaves vaso 1/2" y carraca
Módulo 5	8516	85x	Puntas
Módulo 6	8518	17x	Llaves combinadas 6-22mm
Módulo 7	8520	8x	Llaves planas y phillips
Módulo 8	8522	2x	Martillos
Módulo 9	8524	8x	Llaves combinadas curvas 6-22mm

Dimensões carro:
Altura: 820mm, 980mm (com rodas), largura: 470mm
Comprimento: 680mm
Dimensões gavetas: (5x) 60x400x530mm
(2x) 140x400x530mm

Dimensiones carro:
Altura 820mm, 980mm (con ruedas), ancho: 470mm
Longitud: 680mm
Dimensiones cajones: (5x) 60x400x530mm
(2x) 140x400x530mm

REF		
8501	63,51kg	1x

Carro de ferrramentas 7 gavetas 237 peças
Carro de herramientas 7 cajones 237 piezas



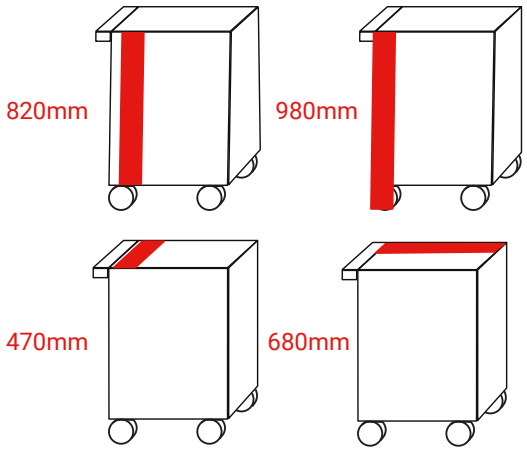

Possibilidade de escolha na cor:

Posibilidad de elegir en color:









Módulos	Referência	Quantidade	Descrição
Módulo 1	REF 8510	42x	Chaves de caixa 1/4”
Módulo 2	REF 8511	19x	Chaves de caixa 1/4”
Módulo 3	REF 8512	3x	Alicates
Módulo 4	REF 8513	4x	Alicates de freios
Módulo 5	REF 8515	26x	Chaves de caixa 1/2” e roquete
Módulo 6	REF 8516	85x	Bits
Módulo 7	REF 8517	6x	Chaves de travão 6~24mm
Módulo 8	REF 8518	17x	Boca luneta 6~22mm
Módulo 9	REF 8520	8x	Chaves de fenda e cruz
Módulo 10	REF 8522	2x	Martelos
Módulo 11	REF 8523	2x	Alicates
Módulo 12	REF 8524	8x	Chaves luneta 6~22mm
Módulo 13	REF 8526	10x	Chaves de boca 6~32mm
Módulo 14	REF 8527	5x	Chaves boca luneta 24~42mm

Módulos	Referencia	Cantidad	Descripción
Módulo 1	REF 8510	42x	Llaves de vaso de 1/4"
Módulo 2	REF 8511	19x	Llaves de vaso de 1/4"
Módulo 3	REF 8512	3x	Alicates
Módulo 4	REF 8513	4x	Alicates de arandelas
Módulo 5	REF 8515	26x	Chaves de vaso de 1/2" y carraca
Módulo 6	REF 8516	85x	Puntas
Módulo 7	REF 8517	6x	Llaves de freno 6~24mm
Módulo 8	REF 8518	17x	Llaves combinadas 6~22mm
Módulo 9	REF 8520	8x	Destornilladores planos y phillips
Módulo 10	REF 8522	2x	Martillos
Módulo 11	REF 8523	2x	Alicates
Módulo 12	REF 8524	8x	Llaves estrella 6~22mm
Módulo 13	REF 8526	10x	Llaves combinadas 6~32mm
Módulo 14	REF 8527	5x	Llaves combinadas 24~42mm

Dimensões carro: altura: 980mm
Largura: 470mm, comprimento: 680mm
Dimensões gavetas: (5x) 60x400x530mm
(2x) 140x400x530mm

Dimensiones carro: altura 980mm
Ancho: 470mm, longitud: 680mm
Dimensiones cajones: (5x) 60x400x530mm
(2x) 140x400x530mm

REF		
8500	68,90kg	1x

Carro de ferramentas 7 gavetas 259 peças
Carro de herramientas 7 cajones 259 piezas



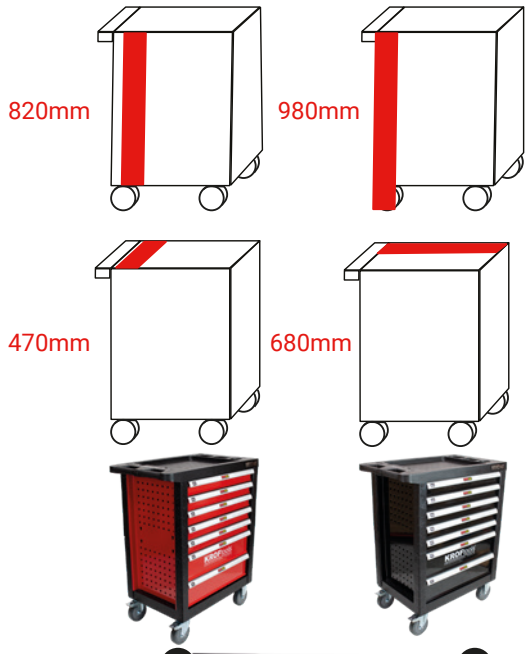

Possibilidade de escolha na cor:

Posibilidad de elegir en color:







Módulos	Referência	Quantidade	Descrição
Módulo 1	8510	42x	Chaves caixa 1/4"
Módulo 2	8511	19x	Chaves caixa 1/4"
Módulo 3	8512	3x	Alicates
Módulo 4	8513	4x	Alicates de freios
Módulo 5	8514	6x	Chaves T umbrako
Módulo 6	8515	26x	Chaves caixa 1/2" e roquetes
Módulo 7	8516	85x	Bits
Módulo 8	8517	6x	Chaves de travão 6-24mm
Módulo 9	8518	17x	Chaves boca luneta 6-22mm
Módulo 10	8519	7x	Chaves torx T10-T40
Módulo 11	8520	8x	Chaves fenda e cruz
Módulo 12	8521	6x	Limas
Módulo 13	8522	2x	Martelos
Módulo 14	8523	2x	Alicates
Módulo 15	8524	8x	Chaves luneta 6~22mm
Módulo 16	8525	4x	Chaves luneta 21~32mm
Módulo 17	8526	10x	Chaves boca 6~32mm
Módulo 18	8527	5x	Chaves boca luneta 24~32mm
Módulo 19	8574	9x	Punções e saca cavilhas

Módulos	Referencia	Cantidad	Descripción
Módulo 1	8510	42x	Llaves vaso 1/4"
Módulo 2	8511	19x	Llaves vaso 1/4"
Módulo 3	8512	3x	Alicates
Módulo 4	8513	4x	Alicates arandelas
Módulo 5	8514	6x	Llaves umbrako
Módulo 6	8515	26x	Llaves de vaso
Módulo 7	8516	85x	Puntas
Módulo 8	8517	6x	LLaves de frenos
Módulo 9	8518	17x	Llaves combinadas
Módulo 10	8519	7x	Destornilladores Torx
Módulo 11	8520	8x	Destornilladores Planos y Phillips
Módulo 12	8521	6x	Limas
Módulo 13	8522	2x	Martillos
Módulo 14	8523	2x	Alicates
Módulo 15	8524	8x	Llaves acodadas 6-22mm
Módulo 16	8525	4x	Llaves acodadas 21-32mm
Módulo 17	8526	10x	Llaves boca 6-32mm
Módulo 18	8527	5x	Llaves combinadas 24-32mm
Módulo 19	8574	9x	Botadores

Dimensões carro: altura: 980mm
Largura: 470mm, comprimento: 680mm
Dimensões gavetas: (5x) 60x400x530mm
(2x) 140x400x530mm

Dimensiones carro: altura 980mm
Ancho: 470mm, longitud: 680mm
Dimensiones cajones: (5x) 60x400x530mm
(2x) 140x400x530mm

REF		
8502	74,32kg	1x

Carro de ferramentas 7 gavetas 547 peças
Carro de herramientas 7 cajones 547 piezas



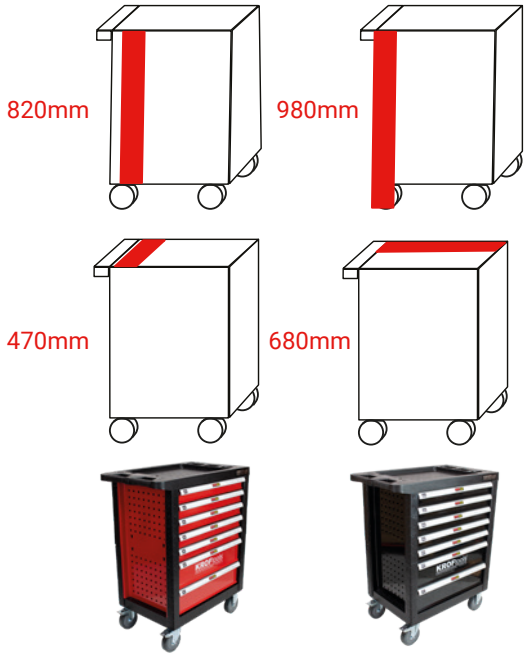

Possibilidade de escolha na cor:

Posibilidad de elegir en color:







Módulos	Referência	Quantidade	Descrição
Módulo 1	8510	42x	Chaves caixa 1/4"
Módulo 2	8511	19x	Chaves caixa 1/4"
Módulo 3	8512	3x	Alicates
Módulo 4	8513	4x	Alicates freios
Módulo 5	8515	26x	Chaves caixa e roquete 1/2"
Módulo 6	8516	85x	Bits
Módulo 7	8517	6x	Chaves travão 6-24mm
Módulo 8	8518	17x	Chaves boca luneta 6-22mm
Módulo 9	8520	8x	Chaves fenda e cruz
Módulo 10	8522	2x	Martelos
Módulo 11	8523	2x	Alicates
Módulo 12	8524	8x	Chaves luneta 6-22mm
Módulo 13	8526	10x	Chaves boca 6-32mm
Módulo 14	8527	5x	Chaves boca luneta 24-32mm
Módulo 15	8528	7x	Ferramentas medição
Módulo 16	8529	101x	Alicate rebitar e rebites
Módulo 17	8534	201x	Alicate de terminais e terminais
Módulo 18	8537	12x	Compartimentos de arrumação

Módulos	Referência	Cantidade	Descripción
Módulo 1	8510	42x	Llaves vaso 1/4"
Módulo 2	8511	19x	Llaves vaso 1/4"
Módulo 3	8512	3x	Alicates
Módulo 4	8513	4x	Alicates arandelas
Módulo 5	8515	26x	Llaves vaso y carraca 1/2"
Módulo 6	8516	85x	Puntas
Módulo 7	8517	6x	Llaves de freno
Módulo 8	8518	17x	Llaves combinadas 6-22mm
Módulo 9	8520	9x	Destornilladores planos y phillips
Módulo 10	8522	2x	Martillos
Módulo 11	8523	2x	Alicates
Módulo 12	8524	8x	Llaves acodadas 6-22mm
Módulo 13	8526	10x	Llaves bocas 6-32mm
Módulo 14	8527	5x	Llaves combinadas 24-32mm
Módulo 15	8528	7x	Herramientas medición
Módulo 16	8529	101x	Alicate remachar y remaches
Módulo 17	8534	201x	Alicate de terminales y terminales
Módulo 18	8537	12x	Compartimientos de arrumación

Dimensões carro: altura: 980mm
Largura: 470mm, comprimento: 680mm
Dimensões gavetas: (5x) 60x400x530mm
(2x) 140x400x530mm

Dimensiones carro: altura 980mm
Ancho: 470mm, longitud: 680mm
Dimensiones cajones: (5x) 60x400x530mm
(2x) 140x400x530mm

REF		
8538	72,36kg	1x

Carro de ferramentas 7 gavetas 160 peças
Carro de herramientas 7 cajones 160 piezas



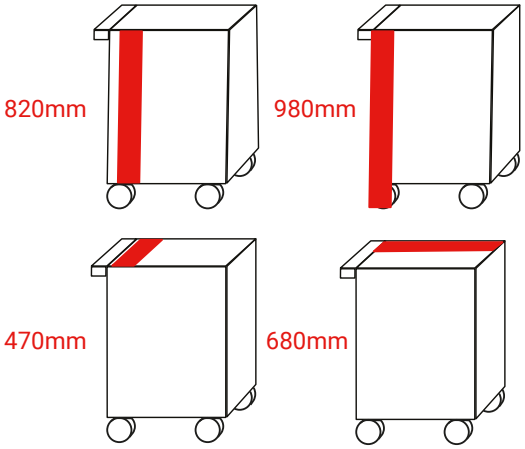

Possibilidade de escolha na cor:

Posibilidad de elegir en color:







1

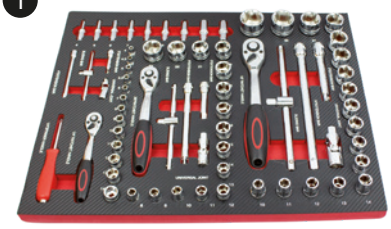

2



3



4



5



Módulo	Quantidade	Descrição
Módulo 1	68x	Chaves de caixa e roquete 1/4", 3/8", 1/2"
Módulo 2	35x	Chaves boca luneta, luneta e bocas
Módulo 3	34x	Chaves fenda e cruz eletricista
Módulo 4	9x	Alicates
Módulo 5	14x	Martelos e chaves T umbrako e torx

Módulo	Referência	Descripción
Módulo 1	68x	Llaves de vaso y carraca 1/4", 3/8", 1/2"
Módulo 2	35x	Llaves combinadas, acodadas y bocas
Módulo 3	34x	Llaves planas y phillips electricista
Módulo 4	9x	Alicates
Módulo 5	14x	Martillos y llaves T umbrako y torx

Dimensões carro: altura: 980mm
Largura: 470mm, comprimento: 680mm
Dimensões gavetas: (5x) 60x400x530mm
(2x) 140x400x530mm

Dimensiones carro: altura 980mm
Ancho: 470mm, longitud: 680mm
Dimensiones cajones: (5x) 60x400x530mm
(2x) 140x400x530mm

REF		
8612	64kg	1x

Carro de ferramentas 7 gavetas com ferramenta 171 peças
Carro de herramientas 7 cajones con herramienta 171 piezas



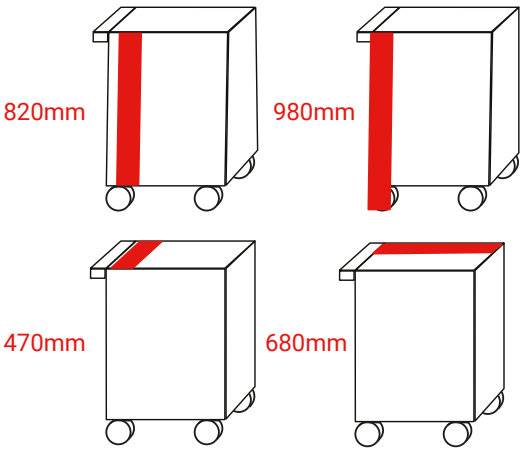

Possibilidade de escolha na cor:

Posibilidad de elegir en color:







1



2



3



4

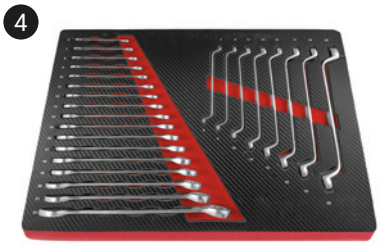

Módulo	Quantidade	Descrição
Módulo 1	107x	Chaves de caixa e roquetes
Módulo 2	9x	Martelos e alicates
Módulo 3	30x	Chaves de punho e chaves em L
Módulo 4	25x	Chaves de luneta

Módulo	Cantidad	Descripción
Módulo 1	107x	Llaves de vaso y carracas
Módulo 2	9x	Martillos y Alicates
Módulo 3	30x	Destornilladores y llaves en L
Módulo 4	25x	Llaves acodadas

Dimensões carro: altura: 980mm
Largura: 470mm, comprimento: 680mm
Dimensões gavetas: (5x) 60x400x530mm
(2x) 140x400x530mm

Dimensiones carro: altura 980mm
Ancho: 470mm, longitud: 680mm
Dimensiones cajones: (5x) 60x400x530mm
(2x) 140x400x530mm

REF		
8614	66kg	1x

Carro de ferramentas 14 gavetas 596 peças
Carro de herramientas 14 cajones 596 piezas



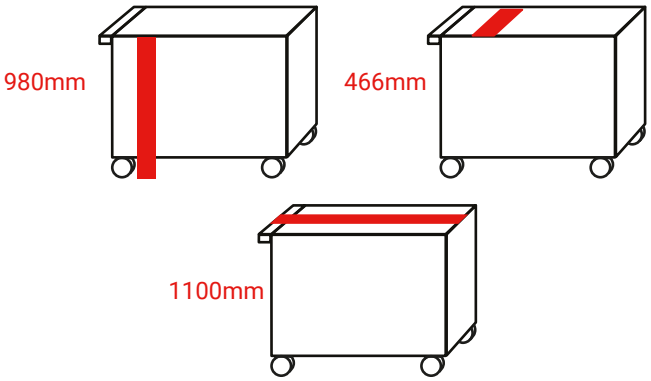





Módulo	Referência	Quantidade	Descrição
Módulo 1	8511	19x	Chaves de caixa 1/4"
Módulo 2	8512	3x	Alicates
Módulo 3	8513	4x	Alicates freios
Módulo 4	8514	6x	Chaves T umbrako
Módulo 5	8515	26x	Chaves caixa e roquete 1/2"
Módulo 6	8516	85x	Bits
Módulo 7	8517	6x	Chaves travão
Módulo 8	8518	17x	Chaves boca luneta
Módulo 9	8519	7x	Chaves punho torx
Módulo 10	8520	8x	Chaves fenda e cruz
Módulo 11	8522	2x	Martelos
Módulo 12	8523	2x	Alicates
Módulo 13	8524	8x	Chaves luneta 6-22mm
Módulo 14	8525	4x	Chaves luneta 21-32mm
Módulo 15	8526	10x	Chaves boca 6-32mm
Módulo 16	8528	7x	Ferramentas medição
Módulo 17	8529	101x	Alicate rebitar e rebites
Módulo 18	8534	201x	Alicate terminais e terminais isol.
Módulo 19	8571	7x	Chaves inglesas, agrafador e x-ato
Módulo 20	8572	11x	Chaves d cachimbo 8-19mm
Módulo 21	8573	20x	Chaves caixa 3/8" 8-24mm

Módulo	Referencia	Cantidad	Descripción
Módulo 1	8511	19x	Llaves de vaso 1/4"
Módulo 2	8512	3x	Alicates
Módulo 3	8513	4x	Alicates arandelas
Módulo 4	8514	6x	Llaves T umbrako
Módulo 5	8515	26x	Llaves vaso y carraca 1/2"
Módulo 6	8516	85x	Punta
Módulo 7	8517	6x	Llaves freno
Módulo 8	8518	17x	Llaves combinadas
Módulo 9	8519	7x	Destornilladores torx
Módulo 10	8520	8x	Destornilladores planos y phillips
Módulo 11	8522	2x	Martelos
Módulo 12	8523	2x	Alicates
Módulo 13	8524	8x	Llaves acodadas 6-22mm
Módulo 14	8525	4x	Llaves acodadas 21-32mm
Módulo 15	8526	10x	Llaves boca 6-32mm
Módulo 16	8528	7x	Herramienta medición
Módulo 17	8529	101x	Remachadora y remaches
Módulo 18	8534	201x	Alicate de terminales y terminales
Módulo 19	8571	7x	Llave ajustables, grapadora, cuter
Módulo 20	8572	11x	Llaves de pipa
Módulo 21	8573	20x	Llaves de vaso 3/8" 8-24mm

Dimensões carro: altura 980mm (com rodas), largura 466mm, Comprimento: 1100mm (com pega)
Dimensões gavetas: grandes: (5x) 535x395x60mm (2x) 535x395x140mm, pequenas: (5x) 280x395x60mm (2x) 280x395x140mm

Dimensiones carro: altura 980mm (con ruedas), ancho 466mm Longitud: 1100mm (con mango)
Dimensiones cajones: grandes: (5x) 535x395x60mm (2x) 535x395x140mm, pequeños: (5x) 280x395x60mm (2x) 280x395x140mm

REF		
8583	118,47kg	1x

Expositor luminoso 2M
Expositor luminoso herramientas 2M

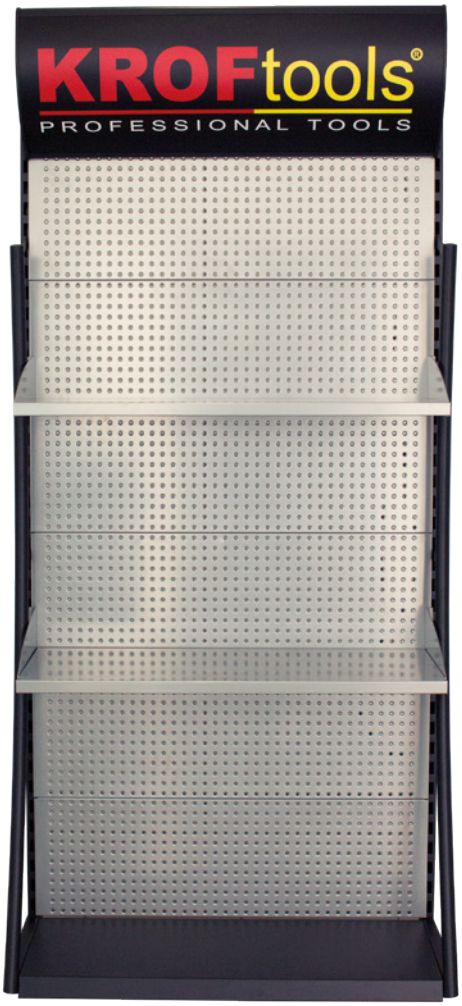

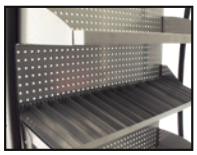

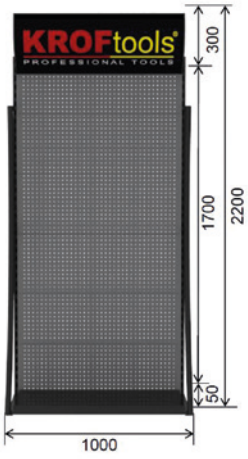





Dimensões gerais: 1000x2200x450mm
Composição:
Expositor com (2x) prateleiras 965x350mm
(50x) ganchos 100mm

Dimensiones generales: 1000x2200x450mm
Composición:
Expositor con (2x) estantes 965x350mm
(50x) ganchos 100mm

REF		
8595	8kg	1x

Display para chaves de fenda
Display para destornilladores planos





Dimensões: Largura: 215mm, comprimento: 460mm

Dimensiones: Ancho: 215mm, longitud: 460mm

REF		
DISP5	2kg	1x

Display para chaves de caixa
Display para llaves de vaso

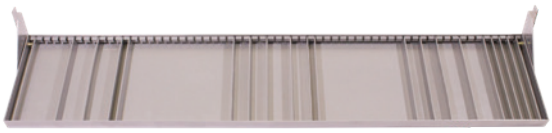



Dimensões: Largura: 250mm, comprimento: 967mm

Dimensiones: Ancho: 250mm, longitud: 967mm

REF		
DISP6	3kg	1x

Display para chaves de caixa
Display para llaves de vaso

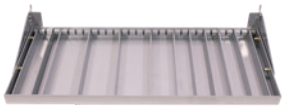

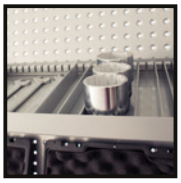

Dimensões: Largura: 250mm, comprimento: 450mm

Dimensiones: Ancho: 250mm, longitud: 450mm

REF		
DISP7	3kg	1x

Gancho 100mm
Gancho 100mm



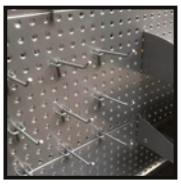

Dimensões: Comprimento: 100mm

Dimensiones: Longitud: 100mm

REF		
DISP3	46gr	1x

Prateleira 9 pneumáticas 933X280MM
Estante 9 neumáticas 933X280MM

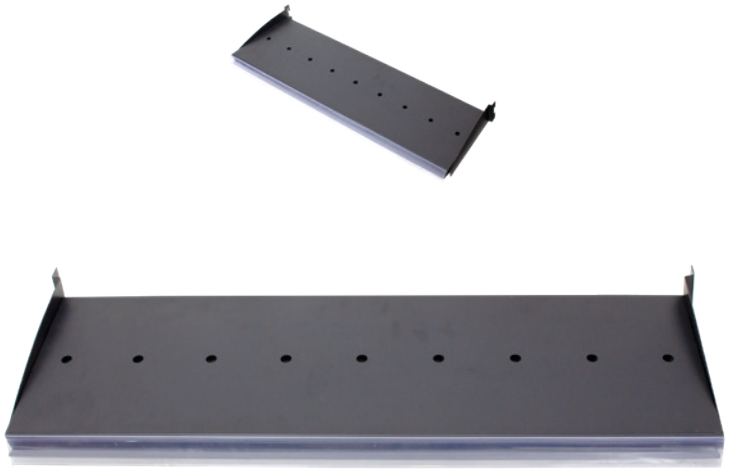

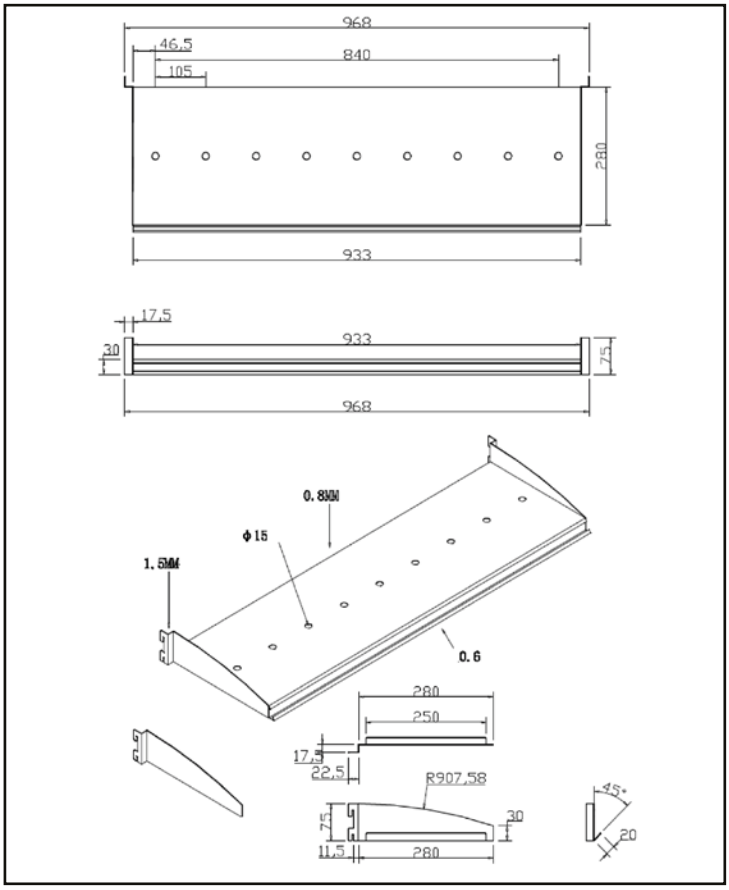

REF		
DISP12	3kg	2x

Expositor 3 pneumáticas 300X140X340mm
Display 3 neumáticas 300X140X340mm





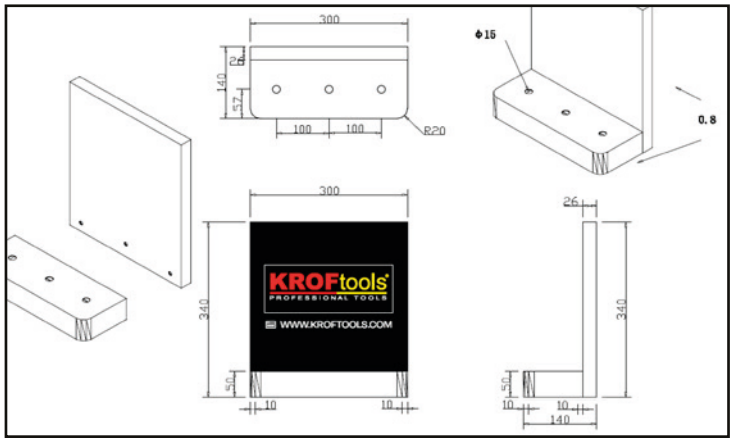

REF		
DISP13	2kg	1x

Expositor chaves de caixa 330x255x300mm
Display llaves de vaso 330x255x300mm





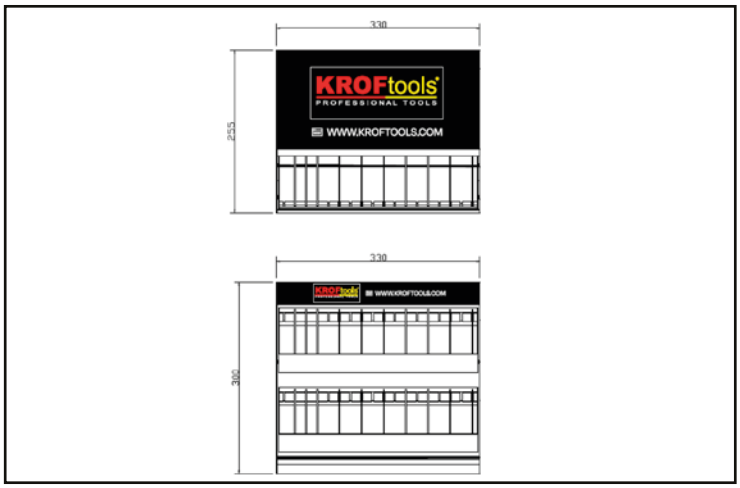

REF		
DISP9	6,5kg	1x

Expositor 54 chaves punho 350x310mm
Display 54 destornilladores 350x310mm





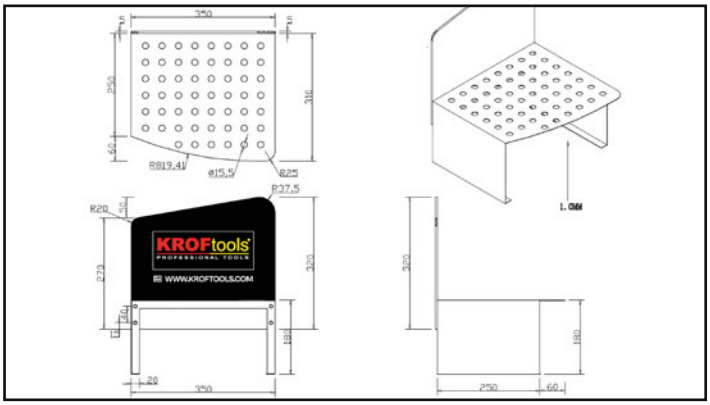

REF		
DISP8	2,5kg	1x

Gancho para pneumática 104mm
Gancho para neumática 104mm





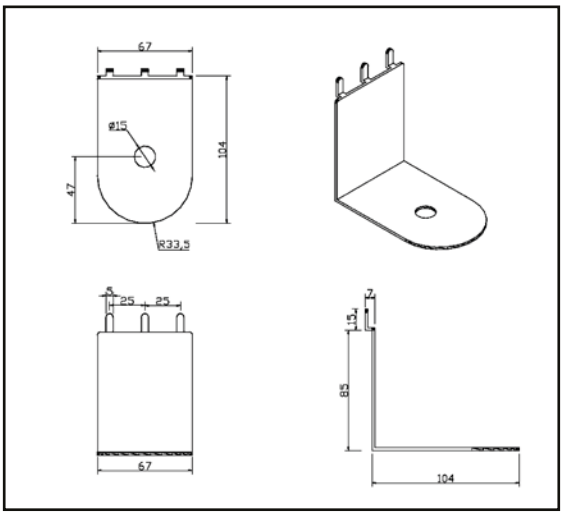

REF		
DISP11	20gr	1x

Expositor triangular móvel 456x1800mm
Display triangular movil 456x1800mm









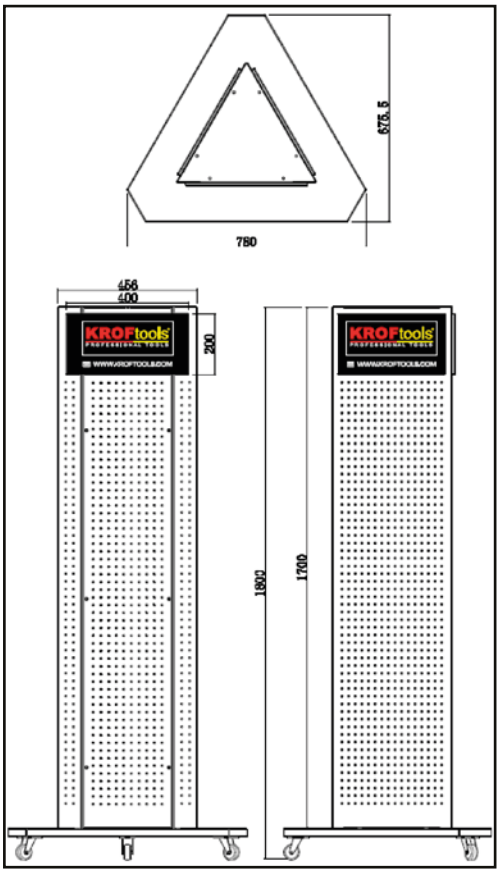

REF		
DISP10	6,9kg	1x

Armário com persiana 1,5m
Armário com persiana 1,5m



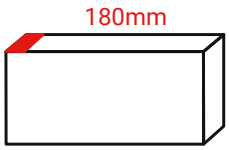

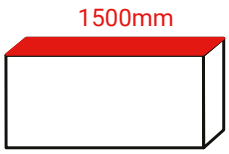

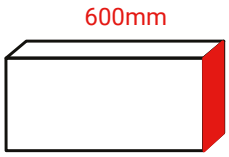

Gancho	*Gancho duplo* *Gancho doble*
	
REF 8577 40mm	*REF 8579 40mm*
REF 8578 75mm	*REF 8580 75mm*

Dimensões:
Altura 600mm, largura 180mm, comprimento 1500mm

Dimensiones:
Altura 600mm, ancho 180mm, longitud 1500mm

REF		
8507	29kg	1x

Banca de trabalho 1,5m
Banco de trabajo 1,5m



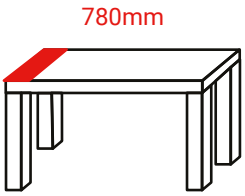

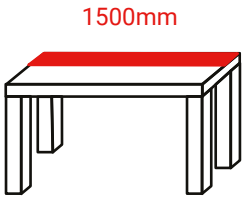

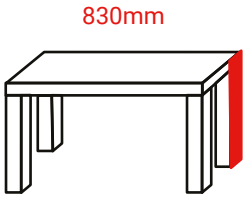

Dimensões bancada:
Altura 830mm, largura 780mm, comprimento: 1500mm.

Peso suportado: 200kg

Dimensiones banca:
Altura 830mm, ancho 780mm, longitud: 1500mm.

Peso soportado: 200kg

REF		
8506	56kg	1x

Armário de ferramentas com 4 gavetas vazio
Cofre con herramientas con 4 cajones vacio



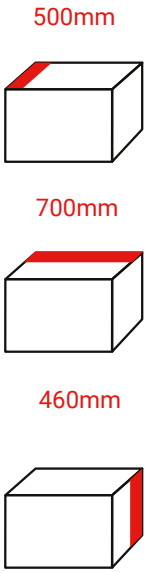

Dimensões armário:
Altura 460mm, largura 500mm, comprimento 700mm.

Dimensões gavetas:
(4x) gavetas 60x535x470mm

Dimensiones cofre:
Altura 460mm, ancho 500mm, longitud 700mm.

Dimensiones cajones:
(4x) cajones 60x535x470mm

REF		
8504	29kg	1x

Banca de trabalho 1,5m com armário ferramentas
Banco de trabajo 1,5m con cofre de herramientas



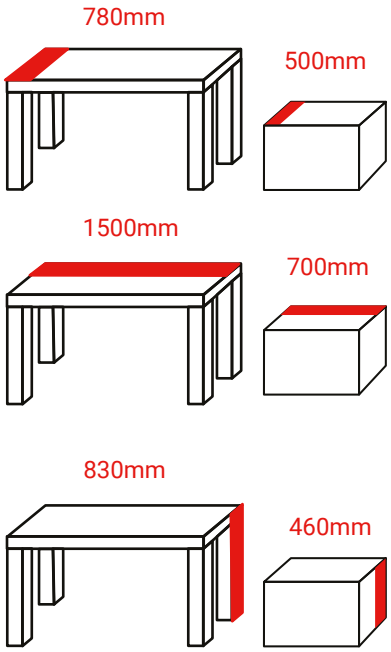

Dimensões bancada:
Altura 830mm, largura 780mm comprimento: 1500mm
Peso suportado: 200kg

Dimensões armário:
Altura 460mm, largura 500mm, comprimento 700mm

Dimensiones banca:
Altura 830mm, ancho 780mm,longitud: 1500mm
Peso soportado: 200kg

Dimensiones armário:
Altura 460mm, ancho 500mm, longitud 700mm

REF		
8503	91kg	1x

Banca de trabalho com persiana 1,5m + armário de ferramentas 4 gavetas
Banca de trabajo con persiana 1,5m + cofre herramientas 4 cajones



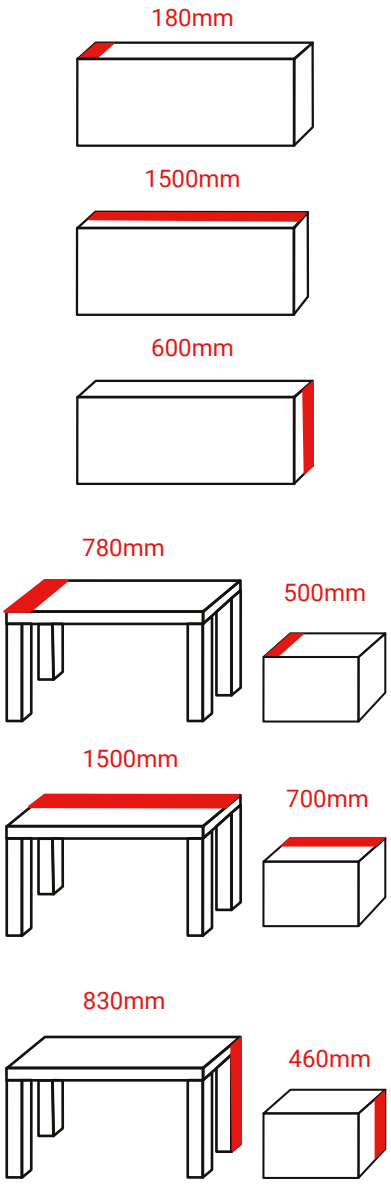

Dimensões:
- Persiana: Altura 600mm, comprimento 1500mm, largura 180mm
- Armário: Altura 460mm, comprimento 700mm, largura 500mm
- Banca: Altura 830mm, largura 780mm, comprimento 1500mm

Peso suportado banca: 200kg

Dimensiones:
- Persiana: Altura 600mm, longitud 1500mm, ancho 180mm
- Cofre: Altura 460mm, longitud 700mm, ancho: 500mm
- Banca: Altura 830mm, longitud 1500mm, ancho 780mm

Peso suportado banca: 200kg

REF		
8509	122kg	1x

Banca de trabalho com persiana
Banca de trabajo con persiana



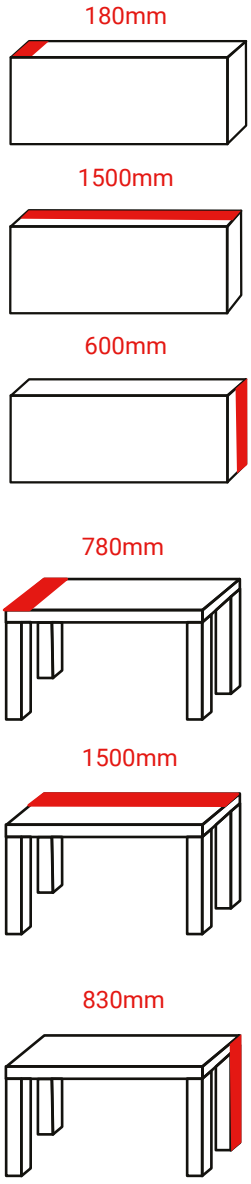

Dimensões:
Persiana: Altura 600mm, largura 700mm, comprimento 180mm
Banca: Altura 830mm, largura 1500mm, comprimento 780mm

Peso suportado banca: 200kg

Dimensiones:
Persiana: Altura 600mm, ancho 700mm, longitud 180mm
Banca: Altura 830mm, ancho 1500mm, longitud 780mm

Peso suportado banca: 200kg

REF		
8508	88kg	1x

Torno de bancada base fixa 100mm
Tornillo de banco con base fija 100mm





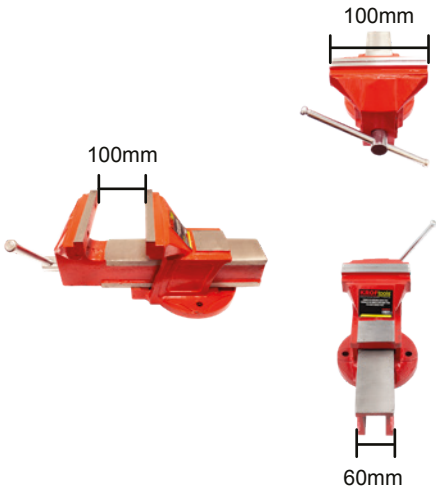

REF	⟷		
8004	100mm (4")	6,3kg	2x

Torno de bancada base fixa 155mm
Tornillo de banco con base fija 155mm





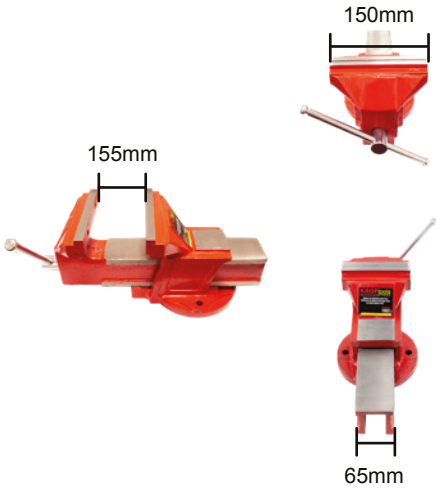

REF	⟷		
8006	155mm (6")	11,3kg	1x

Torno de bancada base fixa 210mm
Tornillo de banco con base fija 210mm





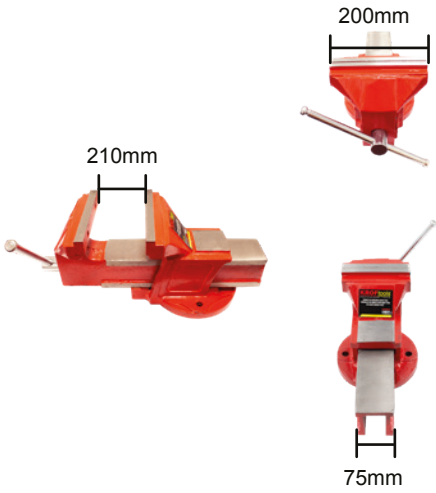

REF	⟷		
8008	210mm (8")	14,6kg	1x

Armários trabalho KROFTOOLS
Armários trabalho KROFTOOLS













Exemplo união 2x unidades artigo REF: 8680.
Ejemplo de unión 2x unidades REF: 8680.

Quantidade	Descrição	Nrº	Dimensões
2x	Armário	1	750X472X1925mm
2x	Armário parede	2/3	600X315X400mm
1x	Banca 2 portas	4	600X410X825mm
1x	Tampo trabalho	5	1203x427x25mm
1x	Banca 4 gavetas	6	600X410X825mm
2x	Paineis perfurados	7/8	374x700mm

Cantidad	Descripción	Nrº	Dimensiones
2x	Gabinete	1	750X472X1925mm
2x	Gabinetes parede	2/3	600X315X400mm
1x	Banca 2 portas	4	600X410X825mm
1x	Tampo trabalho	5	1203x427x25mm
1x	Banca 4 gavetas	6	600X410X825mm
2x	Paineis perfurados	7/8	374x700mm

Dimensões: 1950x472x1925mm.
Espessura aço: 0,8mm

Dimensiones: 1950x472x1925mm.
Espesor del acero: 0,8mm

REF		
8680	**129,5kg**	**1x**

Kit 2 painéis perfurados com 32 acessórios
Kit 2 paneles perforados con 32 accessórios

AVISO: Painéis não incluem ferramenta.
ADVERTENCIA : Paneles no incluyem herramienta.

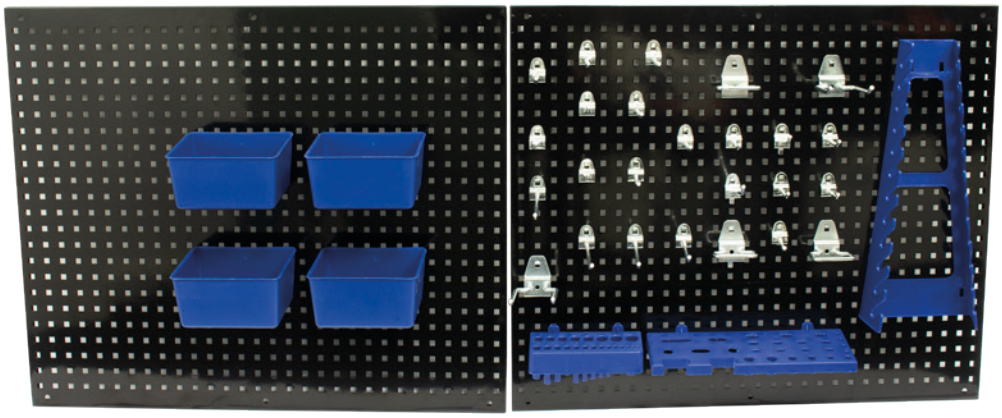

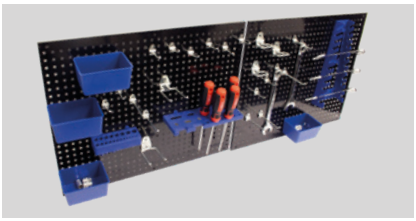

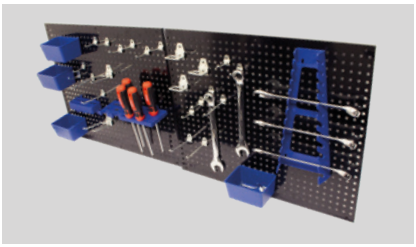

Medidas: 550x455mm
Espessura: 0,5mm

Composição:
(32x) Acessórios:
(15x) ganchos simples curtos
(5x) ganchos longos simples
(2x) ganchos duplos,
(3x) ganchos de laço
(4x) caixas de plástico
(1x) Suporte chaves
(1x) suporte chaves de punho
(1x) suporte brocas

Medidas: 550x455mm
Espesor: 0,5mm

Composición:
(32x) Accesorios:
(15x) ganchos simples cortos
(5x) ganchos simples largos
(2x) ganchos dobles
(3x) ganchos de bucle
(4x) cajas de plástico
(1x) soporte llaves
(1x) soporte destornilladores
(1x) soporte taladros

REF		
8685	3,9kg	1x

Kit acessórios para painéis perfurados 32 peças
Kit accesorios para paneles perforados 32 piezas

AVISO: Painéis não incluidos, apenas acessórios.
Advertencia : Los paneles no incluidos, solo accesorios.

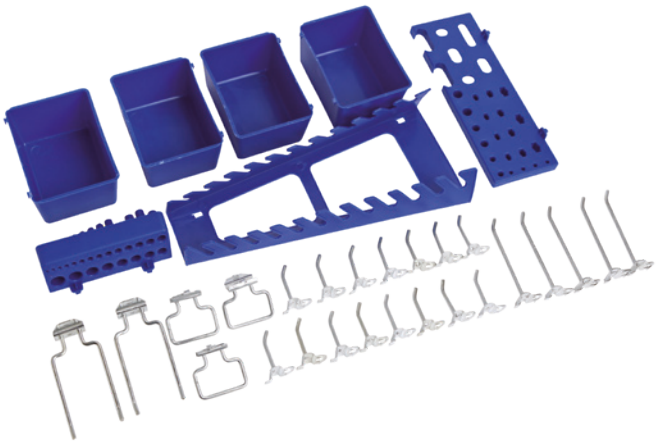

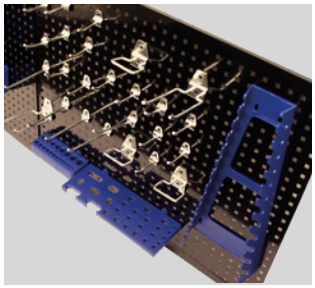

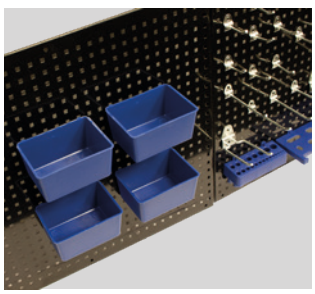

Composição:
(32x) Acessórios:
(15x) ganchos simples curtos
(5x) ganchos longos simples
(2x) ganchos duplos
(3x) ganchos de laço
(4x) caixas de plástico
(1x) Suporte chaves
(1x) suporte chaves de punho
(1x) suporte broca

Composición:
(32x) Accesorios:
(15x) ganchos simples cortos
(5x) ganchos simples largos
(2x) ganchos dobles
(3x) ganchos de bucle
(4x) cajas de plástico
(1x) soporte llaves
(1x) soporte destornilladores
(1x) soporte taladros

REF		
8686	1,9kg	20X

Chave de caixa 1/4” curta hexagonal
Llave de vaso 1/4” corta hexagonal



REF	⟷	↧		
140604	4mm	25mm	10gr	50x
140645	4,5mm	25mm	10gr	50x
140605	5mm	25mm	10gr	50x
140655	5,5mm	25mm	10gr	50x
140606	6mm	25mm	10gr	50x
140607	7mm	25mm	10gr	50x
140608	8mm	25mm	10gr	50x
140609	9mm	25mm	10gr	50x
140610	10mm	25mm	10gr	50x
140611	11mm	25mm	10gr	50x
140612	12mm	25mm	10gr	50x
140613	13mm	25mm	10gr	50x
140614	14mm	25mm	15gr	50x

Chave de caixa 1/4” longa hexagonal
Llave de vaso 1/4” larga hexagonal



REF	⟷	↧		
140604L	4mm	50mm	20gr	50x
140605L	5mm	50mm	20gr	50x
140606L	6mm	50mm	20gr	50x
140607L	7mm	50mm	20gr	50x
140608L	8mm	50mm	20gr	50x
140609L	9mm	50mm	20gr	50x
140610L	10mm	60mm	35gr	50x
140611L	11mm	50mm	44gr	50x
140612L	12mm	50mm	44gr	50x
140613L	13mm	60mm	55gr	50x
140614L	14mm	50mm	58gr	50x

Chave de caixa 1/4” curta bihexagonal
Llave de vaso 1/4” corta bihexagonal



REF	⟷	↧		
141204	4mm	25mm	15gr	50x
1412045	4,5mm	25mm	15gr	50x
141205	5mm	25mm	15gr	50x
1412055	5,5mm	25mm	15gr	50x
141206	6mm	25mm	15gr	50x
141207	7mm	25mm	15gr	50x
141208	8mm	25mm	15gr	50x
141209	9mm	25mm	20gr	50x
141210	10mm	25mm	20gr	50x
141211	11mm	25mm	20gr	50x
141212	12mm	25mm	25gr	50x
141213	13mm	25mm	26gr	50x
141214	14mm	25mm	33gr	50x

Chave de caixa 1/4” longa bihexagonal
Llave de vaso 1/4” larga bihexagonal



REF	⟷	↧		
141204L	4mm	50mm	20gr	50x
141205L	5mm	50mm	20gr	50x
141206L	6mm	50mm	20gr	50x
141207L	7mm	50mm	20gr	50x
141208L	8mm	50mm	20gr	50x
141209L	9mm	50mm	20gr	50x
141210L	10mm	50mm	35gr	50x
141211L	11mm	50mm	44gr	50x
141212L	12mm	50mm	44gr	50x
141213L	13mm	50mm	55gr	50x
141214L	14mm	50mm	58gr	50x

Chave de caixa 1/4” torx interior
Llave de vaso 1/4” torx interior



REF	⟷	↧		
1404E	E4	25mm	10gr	50x
1405E	E5	25mm	10gr	50x
1406E	E6	25mm	15gr	50x
1407E	E7	25mm	15gr	50x
1408E	E8	25mm	15gr	50x
1410E	E10	25mm	16gr	50x
1411E	E11	25mm	20gr	50x

Chave de caixa 3/8” curta hexagonal
Llave de vaso 3/8” corta hexagonal



REF	⟷	↧		
130610	10mm	28mm	30gr	12x
130611	11mm	28mm	30gr	12x
130612	12mm	28mm	32gr	12x
130613	13mm	28mm	40gr	12x
130614	14mm	28mm	41gr	12x
130615	15mm	28mm	50gr	12x
130616	16mm	28mm	50gr	12x
130617	17mm	28mm	60gr	12x
130618	18mm	28mm	72gr	12x
130619	19mm	28mm	78gr	12x

Chave de caixa 3/8” longa hexagonal
Llave de vaso 3/8” larga hexagonal



REF	⟷	↕		
130610L	10mm	47mm	45gr	25x
130611L	11mm	47mm	60gr	25x
130612L	12mm	47mm	63gr	25x
130613L	13mm	47mm	65gr	25x
130614L	14mm	47mm	75gr	25x
130615L	15mm	47mm	80gr	25x

Chave de caixa 3/8” curta torx interior
Llave de vaso 3/8” corta torx interior



REF	⟷	↕		
3808E	E8	28mm	25gr	50x
3810E	E10	28mm	35gr	50x
3811E	E11	28mm	36gr	50x
3812E	E12	28mm	37gr	50x
3814E	E14	28mm	40gr	50x
3816E	E16	28mm	45gr	50x
3818E	E18	28mm	50gr	50x

Chave de caixa 1/2” curta hexagonal
Llave de vaso 1/2” corta hexagonal



REF	⟷	↕		
120608	8mm	8mm	50gr	20x
120609	9mm	38mm	50gr	20x
120610	10mm	38mm	50gr	20x
120611	11mm	38mm	50gr	20x
120612	12mm	38mm	40gr	20x
120613	13mm	38mm	50gr	20x
120614	14mm	38mm	50gr	20x
120615	15mm	38mm	56gr	20x
120616	16mm	38mm	55gr	20x
120617	17mm	38mm	53gr	20x
120618	18mm	38mm	60gr	20x
120619	19mm	38mm	80gr	20x
120620	20mm	38mm	90gr	20x
120621	21mm	38mm	95gr	20x
120622	22mm	38mm	100gr	20x
120623	23mm	38mm	100gr	20x
120624	24mm	38mm	110gr	20x
120625	25mm	38mm	120gr	20x
120626	26mm	38mm	130gr	20x
120627	27mm	38mm	160gr	20x
120628	28mm	38mm	170gr	20x
120629	29mm	38mm	180gr	20x
120630	30mm	38mm	210gr	20x
120632	32mm	38mm	220gr	20x

Chave de caixa 1/2” curta bihexagonal
Llave de vaso 1/2” corta bihexagonal

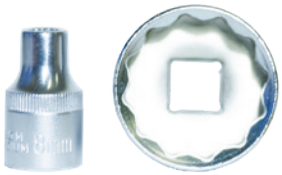

REF	⟷	↕		
121208	8mm	38mm	50gr	20x
121209	9mm	38mm	55gr	20x
121210	10mm	38mm	55gr	20x
121211	11mm	38mm	55gr	20x
121212	12mm	38mm	55gr	20x
121213	13mm	38mm	59gr	20x
121214	14mm	38mm	60gr	20x
121215	15mm	38mm	60gr	20x
121216	16mm	38mm	60gr	20x
121217	17mm	38mm	60gr	20x
121218	18mm	38mm	73gr	20x
121219	19mm	38mm	75gr	20x
121220	20mm	38mm	90gr	20x
121221	21mm	38mm	96gr	20x
121222	22mm	38mm	97gr	20x
121223	23mm	38mm	100gr	20x
121224	24mm	38mm	110gr	20x
121225	25mm	38mm	112gr	20x
121226	26mm	38mm	135gr	20x
121227	27mm	38mm	120gr	20x
121228	28mm	38mm	130gr	20x
121229	29mm	38mm	135gr	20x
121230	30mm	38mm	130gr	20x
121232	32mm	38mm	180gr	20x

Chave de caixa 1/2” longa hexagonal
Llave de vaso 1/2” larga hexagonal



REF	⟷	↕		
120610L	10mm	77mm	86gr	20x
120611L	11mm	77mm	94gr	20x
120612L	12mm	77mm	100gr	20x
120613L	13mm	77mm	100gr	20x
120614L	14mm	77mm	100gr	20x
120615L	15mm	77mm	100gr	20x
120616L	16mm	77mm	120gr	20x
120617L	17mm	77mm	120gr	20x
120618L	18mm	77mm	150gr	20x
120619L	19mm	77mm	160gr	20x
120620L	20mm	77mm	170gr	20x
120621L	21mm	77mm	175gr	20x
120622L	22mm	77mm	200gr	20x
120624L	24mm	77mm	200gr	20x
120627L	27mm	77mm	240gr	20x
120629L	29mm	77mm	290gr	20x
120630L	30mm	77mm	340gr	20x
120632L	32mm	77mm	360gr	20x

Chave de caixa 1/2” curta torx interior
Llave de vaso 1/2” corta torx interior



REF	⟷	↕		
1210E	E10	38mm	50gr	20x
1211E	E11	38mm	50gr	20x
1212E	E12	38mm	50gr	20x
1214E	E14	38mm	50gr	20x
1216E	E16	38mm	60gr	20x
1218E	E18	38mm	70gr	20x
1220E	E20	38mm	80gr	20x
1222E	E22	38mm	85gr	20x
1224E	E24	38mm	90gr	20x

Chave de caixa 1/2” longa bihexagonal
Llave de vaso 1/2” larga bihexagonal



REF	⟷	↕		
121210L	10mm	77mm	90gr	20x
121211L	11mm	77mm	90gr	20x
121212L	12mm	77mm	97gr	20x
121213L	13mm	77mm	100gr	20x
121214L	14mm	77mm	120gr	20x
121215L	15mm	77mm	130gr	20x
121216L	16mm	77mm	140gr	20x
121217L	17mm	77mm	150gr	20x
121218L	18mm	77mm	150gr	20x
121219L	19mm	77mm	160gr	20x
121220L	20mm	77mm	170gr	20x
121221L	21mm	77mm	170gr	20x
121222L	22mm	77mm	200gr	20x
121223L	23mm	77mm	200gr	20x
121224L	24mm	77mm	214gr	20x
121226L	26mm	77mm	223gr	20x
121227L	27mm	77mm	240gr	20x
121228L	28mm	77mm	250gr	20x
121229L	29mm	77mm	270gr	20x
121230L	30mm	77mm	280gr	20x
121232L	32mm	77mm	300gr	20x

Chave de caixa 3/4” curta hexagonal
Llave de vaso 3/4” corta hexagonal

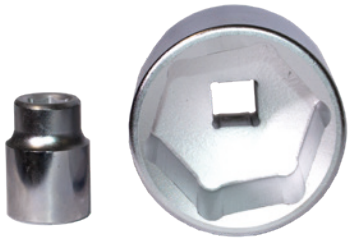

REF	⟷	↕		
340617	17mm	50mm	150gr	25x
340619	19mm	50mm	177gr	25x
340621	21mm	50mm	180gr	25x
340622	22mm	51mm	200gr	25x
340623	23mm	51mm	222gr	25x
340624	24mm	51mm	225gr	25x
340626	26mm	52mm	228gr	25x
340627	27mm	53mm	290gr	25x
340628	28mm	53mm	300gr	25x
340629	29mm	53mm	310gr	25x
340630	30mm	54mm	320gr	25x
340632	32mm	56mm	330gr	25x
340633	33mm	56mm	340gr	25x
340634	34mm	56mm	390gr	25x
340635	35mm	58mm	425gr	25x
340636	36mm	58mm	435gr	25x
340638	38mm	60mm	480gr	25x
340641	41mm	60mm	560gr	25x
340646	46mm	68mm	700gr	25x
340650	50mm	73mm	800gr	25x
340655	55mm	76mm	1,05kg	20x
340660	60mm	76mm	1,1kg	10x

Chave de caixa 3/4” curta bihexagonal
Llave de vaso 3/4” corta bihexagonal

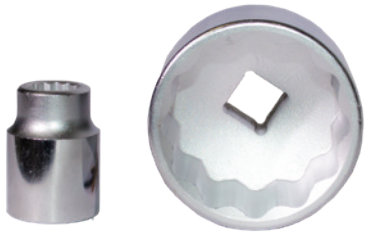

REF	⟷	↕		
341217	17mm	50mm	150gr	25x
341219	19mm	50mm	170gr	25x
341221	21mm	51mm	200gr	25x
341222	22mm	51mm	200gr	25x
341223	23mm	51mm	200gr	25x
341224	24mm	52mm	222gr	25x
341225	25mm	52mm	222gr	25x
341226	26mm	52mm	260gr	25x
341227	27mm	53mm	270gr	25x
341228	28mm	53mm	280gr	25x
341229	29mm	53mm	290gr	25x
341230	30mm	54mm	300gr	25x
341232	32mm	56mm	330gr	25x
341233	33mm	56mm	340gr	25x
341234	34mm	56mm	360gr	25x
341235	35mm	58mm	400gr	25x
341236	36mm	58mm	410gr	25x
341238	38mm	60mm	480gr	25x
341241	41mm	60mm	490gr	25x
341246	46mm	68mm	700gr	25x
341250	50mm	73mm	840gr	25x
341255	55mm	76mm	980gr	20x
341260	60mm	78mm	1,1kg	10x

Chave de caixa 1” curta hexagonal
Llave de vaso 1” corta hexagonal



REF	⟷	↕		
100636	36mm	65mm	551gr	16x
100637	37mm	65mm	563gr	16x
100638	38mm	65mm	607gr	16x
100639	39mm	65mm	608gr	16x
100640	40mm	70mm	620gr	16x
100641	41mm	75mm	668gr	16x
100642	42mm	75mm	690gr	16x
100643	43mm	75mm	706gr	16x
100644	44mm	75mm	707gr	16x
100645	45mm	77mm	709gr	16x
100646	46mm	77mm	887gr	16x
100647	47mm	77mm	976gr	16x
100648	48mm	77mm	993gr	16x
100649	49mm	77mm	1,07kg	16x
100650	50mm	77mm	1,07kg	16x
100652	52mm	77mm	1,08kg	16x
100654	54mm	77mm	1,08kg	8x
100655	55mm	80mm	1,09kg	8x
100656	56mm	80mm	1,22kg	8x
100657	57mm	80mm	1,22kg	8x
100658	58mm	80mm	1,24kg	8x
100659	59mm	80mm	1,24kg	8x
100660	60mm	84mm	1,52kg	8x
100663	63mm	84mm	1,52kg	8x
100665	65mm	87mm	1,65kg	8x
100670	70mm	76mm	1,83kg	8x
100675	75mm	81mm	2,06kg	6x
100680	80mm	85mm	2,42kg	6x

Chave de caixa 1/4” com bit hexagonal
Llave de vaso 1/4” con punta hexagonal



REF	⟷	↧		
14203	3mm	32mm	14gr	50x
14204	4mm	32mm	18gr	50x
14205	5mm	32mm	13gr	50x
14216	6mm	32mm	13gr	50x
14224	7mm	32mm	14gr	50x

Chave de caixa 1/4” com bit fenda
Llave de vaso 1/4” con punta plana



REF	⟷	↧		
14235	3,5mm	32mm	9gr	50x
14240	4mm	32mm	13gr	50x
14255	5,5mm	32mm	15gr	50x
14260	6mm	32mm	15gr	50x
14270	7mm	32mm	15gr	50x

Chave de caixa 1/4” com bit torx
Llave de vaso 1/4” con punta torx



REF	⟷	↧		
14308	T8	32mm	13gr	50x
14309	T9	32mm	13gr	50x
14310	T10	32mm	12gr	50x
14315	T15	32mm	18gr	50x
14316	T20	32mm	20gr	50x
14325	T25	32mm	14gr	50x
14327	T27	32mm	18gr	50x
14330	T30	32mm	20gr	50x
14331	T40	32mm	20gr	50x

Chave de caixa 1/4” com bit torx furado
Llave de vaso 1/4” con punta torx inviolable



REF	⟷	↧		
14308H	T8H	32mm	10gr	50x
14309H	T9H	32mm	14gr	50x
14310H	T10H	32mm	14gr	50x
14315H	T15H	32mm	14gr	50x
14316H	T20H	32mm	14gr	50x
14325H	T25H	32mm	14gr	50x
14327H	T27H	32mm	14gr	50x
14330H	T30H	32mm	14gr	50x

Chave de caixa 1/4” com bit torx TS furado 5PT
Llave de vaso 1/4” con punta torx TS inviolable 5PT



REF	⟷	↧		
235510	TS10H	32mm	13gr	50x
235515	TS15H	32mm	13gr	50x
235520	TS20H	32mm	13gr	50x
235525	TS25H	32mm	14gr	50x
235527	TS27H	32mm	14gr	50x
235530	TS30H	32mm	14gr	50x
235540	TS40H	32mm	14gr	50x
235545	TS45H	32mm	14gr	50x
235550	TS50H	32mm	14gr	50x

Chave de caixa 1/4” com bit phillips e pozidriv
Llave de vaso 1/4” con punta phillips y pozidriv



REF	⟷	↧		
14111	PH1	32mm	15gr	50x
14112	PH2	32mm	14gr	50x
14116	PH3	32mm	14gr	50x
14113	PZ1	32mm	14gr	50x
14114	PZ2	32mm	15gr	50x
14115	PZ3	32mm	15gr	50x

Chave de caixa 1/2” com bit hexagonal curto
Llave de vaso 1/2” con punta hexagonal corta



REF	⟷	↕		
126004	4mm	60mm	76gr	20x
126005	5mm	60mm	77gr	20x
126006	6mm	60mm	78gr	20x
126007	7mm	60mm	79gr	20x
126008	8mm	60mm	79gr	20x
126010	10mm	60mm	100gr	20x
126012	12mm	60mm	100gr	20x
126014	14mm	60mm	115gr	20x
126017	17mm	60mm	170gr	20x
126019	19mm	60mm	180gr	20x

Chave de caixa 1/2” com bit torx curto
Llave de vaso 1/2” con punta torx corta



REF	⟷	↕		
126020	T20	60mm	62gr	100x
126025	T25	60mm	62gr	100x
126027	T27	60mm	62gr	100x
126030	T30	60mm	62gr	100x
126040	T40	60mm	62gr	100x
126045	T45	60mm	61gr	100x
126050	T50	60mm	62gr	100x
126055	T55	60mm	67gr	100x
126060	T60	60mm	82gr	100x

Chave de caixa 1/2” com bit hexagonal longo
Llave de vaso 1/2” con punta hexagonal larga



REF	⟷	↕		
1261004	4mm	100mm	100gr	100x
1261005	5mm	100mm	100gr	100x
1261006	6mm	100mm	100gr	100x
1261008	8mm	100mm	100gr	100x
1261010	10mm	100mm	100gr	100x
1261012	12mm	100mm	105gr	100x
1261014	14mm	100mm	105gr	100x
1261405	5mm	140mm	105gr	100x
1261406	6mm	140mm	110gr	100x
1261408	8mm	140mm	125gr	100x
1261410	10mm	140mm	150gr	100x
1261412	12mm	140mm	197gr	100x

Chave de caixa 1/2” com bit torx longo
Llave de vaso 1/2” con punta torx larga



REF	⟷	↕		
1261020	T20	100mm	80gr	100x
1261025	T25	100mm	80gr	100x
1261027	T27	100mm	130gr	100x
1261030	T30	100mm	85gr	100x
1261040	T40	100mm	97gr	100x
1261045	T45	100mm	85gr	100x
1261050	T50	100mm	90gr	100x
1261055	T55	100mm	115gr	100x
1261060	T60	100mm	150gr	100x
1261070	T70	100mm	260gr	100x
1261440	T40	140mm	100gr	100x
1261445	T45	140mm	200gr	100x
1261450	T50	140mm	200gr	100x
1261455	T55	140mm	140gr	100x
1261460	T60	140mm	260gr	100x
1261470	T70	140mm	280gr	100x

Chave de caixa 1/2” com bit xzn curto
Llave de vaso 1/2” con punta xzn corta



REF	⇿	↧		
12106	M6	60mm	70gr	100x
12108	M8	60mm	70gr	100x
12109	M9	60mm	70gr	100x
12110	M10	60mm	70gr	100x
12112	M12	60mm	80gr	100x
12114	M14	60mm	80gr	100x
12117	M17	60mm	100gr	100x

Chave de caixa 1/2” com bit ribe curto
Llave de vaso 1/2” con punta ribe corto



REF	⇿	↧		
12304	R4	55mm	63gr	100x
12305	R5	55mm	63gr	100x
12306	R6	55mm	70gr	100x
12307	R7	55mm	70gr	100x
12308	R8	55mm	72gr	100x
12309	R9	55mm	80gr	100x
12310	R10	55mm	80gr	100x
12312	R12	55mm	82gr	100x
12313	R13	55mm	85gr	100x
12314	R14	55mm	112gr	100x

Chave de caixa 1/2” com bit xzn longo
Llave de vaso 1/2” con punta xzn larga



REF	⇿	↧		
1211005	M5	100mm	100gr	100x
1211006	M6	100mm	100gr	100x
1211008	M8	100mm	100gr	100x
1211009	M9	100mm	100gr	100x
1211010	M10	100mm	100gr	100x
1211012	M12	100mm	100gr	100x
1211014	M14	100mm	100gr	100x
1211016	M16	100mm	100gr	100x
1211405	M5	140mm	100gr	100x
1211406	M6	140mm	100gr	100x
1211408	M8	140mm	110gr	100x
12109L	M9	140mm	110gr	100x
1211410	M10	140mm	110gr	100x
1211412	M12	140mm	110gr	100x
1211414	M14	140mm	110gr	100x

Chave de caixa 1/2” com bit ribe longo
Llave de vaso 1/2” con punta ribe larga



REF	⇿	↧		
123104	R4	100mm	100gr	100x
123105	R5	100mm	120gr	100x
123106	R6	100mm	120gr	100x
123107	R7	100mm	120gr	100x
123108	R8	100mm	120gr	100x
123109	R9	100mm	120gr	100x
123110	R10	100mm	120gr	100x
123112	R12	100mm	120gr	100x
123113	R13	100mm	175gr	100x
123114	R14	100mm	175gr	100x
2101	R9	140mm	110gr	100x

Chave caixa 1/2” com bit torx redondo
Llave vaso 1/2” con punta torx redondo



REF				
1261250	T50	120mm	130gr	100x

Chave de caixa 1/2” com bit hexagonal redondo
Llave de vaso 1/2” con punta hexagonal redonda



REF				
1261208	8mm	120mm	130gr	100x

Chave de caixa 1/2” bit xzn redondo
Llave de vaso 1/2” punta xzn redondo



REF				
1211210	M10	120mm	120gr	100x

Chave de caixa 1/2” bit xzn redondo
Llave de vaso 1/2” punta xzn redondo



REF				
1211410R	M10	140mm	145gr	100x

Chave de caixa 1/2” impacto curta hexagonal
Llave de vaso 1/2” impacto corta hexagonal



REF	⟷	↧		
1210	10mm	38mm	80gr	40x
1211	11mm	38mm	85gr	40x
1212	12mm	38mm	85gr	40x
1213	13mm	38mm	80gr	40x
1214	14mm	38mm	80gr	40x
1215	15mm	38mm	125gr	40x
1216	16mm	38mm	125gr	40x
1217	17mm	38mm	120gr	40x
1218	18mm	38mm	125gr	40x
1219	19mm	38mm	125gr	40x
1220	20mm	38mm	125gr	40x
1221	21mm	39mm	140gr	40x
1222	22mm	39mm	140gr	40x
1223	23mm	41mm	140gr	40x
1224	24mm	41mm	170gr	40x
1225	25mm	44mm	175gr	40x
1226	26mm	44mm	180gr	40x
1227	27mm	44mm	195gr	40x
1228	28mm	44mm	215gr	40x
1229	29mm	44mm	220gr	40x
1230	30mm	50mm	225gr	40x
1232	32mm	50mm	225gr	40x

Chave de caixa 3/4” impacto curta hexagonal
Llave de vaso 3/4” impacto corta hexagonal



REF	⟷	↧		
3417	17mm	54mm	303gr	20x
3419	19mm	54mm	310gr	20x
3421	21mm	54mm	320gr	20x
3422	22mm	54mm	350gr	20x
3423	23mm	54mm	360gr	20x
3424	24mm	54mm	360gr	20x
3426	26mm	54mm	350gr	20x
3427	27mm	54mm	330gr	20x
3428	28mm	54mm	360gr	20x
3429	29mm	54mm	390gr	20x
3430	30mm	54mm	440gr	20x
3432	32mm	54mm	490gr	20x
3433	33mm	54mm	550gr	20x
3434	34mm	54mm	570gr	20x
3435	35mm	57mm	590gr	20x
3436	36mm	57mm	600gr	20x
3438	38mm	58mm	700gr	20x
3441	41mm	58mm	740gr	20x
3446	46mm	61mm	940gr	20x

Chave de caixa 1/2” impacto longa hexagonal
Llave de vaso 1/2” impacto larga hexagonal



REF	⟷	↧		
1210L	10mm	80mm	140gr	40x
1211L	11mm	80mm	150gr	40x
1212L	12mm	80mm	160gr	40x
1213L	13mm	80mm	160gr	40x
1214L	14mm	80mm	170gr	40x
1215L	15mm	80mm	230gr	40x
1216L	16mm	80mm	230gr	40x
1217L	17mm	80mm	260gr	40x
1218L	18mm	80mm	270gr	40x
1219L	19mm	80mm	260gr	40x
1220L	20mm	80mm	260gr	40x
1221L	21mm	80mm	270gr	40x
1222L	22mm	80mm	320gr	40x
1223L	23mm	80mm	320gr	40x
1224L	24mm	80mm	320gr	40x
1225L	25mm	80mm	325gr	40x
1226L	26mm	80mm	335gr	40x
1227L	27mm	80mm	380gr	40x
1228L	28mm	80mm	390gr	40x
1229L	29mm	80mm	420gr	40x
1230L	30mm	80mm	440gr	40x
1232L	32mm	80mm	470gr	40x

Chave de caixa 3/4” impacto longa hexagonal
Llave de vaso 3/4” impacto larga hexagonal



REF	⟷	↧		
3417L	17mm	80mm	455gr	20x
3419L	19mm	80mm	470gr	20x
3421L	21mm	80mm	510gr	20x
3423L	23mm	80mm	550gr	20x
3424L	24mm	80mm	540gr	20x
3426L	26mm	89mm	570gr	20x
3427L	27mm	89mm	560gr	20x
3429L	29mm	89mm	650gr	20x
3433L	33mm	89mm	810gr	20x
3435L	35mm	89mm	940gr	20x
3436L	36mm	89mm	940gr	20x
3438L	38mm	89mm	1,0kg	20x
3441L	41mm	89mm	1,1kg	20x

Chave transmissão 1/2” bihexagonal
Llave transmisiones 1/2” bihexagonal



Info: Chaves que constam no jogo REF 3055

Info: Llaves contenidas en el juego REF 3055

REF	⟷	↕		
128529	29mm	85mm	480gr	24x
128530	30mm	85mm	480gr	24x
128531	31mm	85mm	520gr	24x
128532	32mm	85mm	520gr	24x
128533	33mm	85mm	520gr	24x
128534	34mm	85mm	562gr	24x
128535	35mm	85mm	625gr	24x
128536	36mm	85mm	625gr	24x
128538	38mm	85mm	666gr	24x

Chave impacto curta 1”
Llave impacto corta 1”



REF	⟷	↕		
200119	19mm	58mm	580gr	24x
200121	21mm	58mm	580gr	24x
200123	23mm	58mm	580gr	24x
200124	24mm	58mm	580gr	24x
200126	26mm	58mm	580gr	24x
200127	27mm	58mm	580gr	24x
200128	28mm	58mm	580gr	24x
200129	29mm	58mm	580gr	24x
200130	30mm	62mm	620gr	24x
200132	32mm	62mm	660gr	24x
200133	33mm	62mm	660gr	24x
200134	34mm	62mm	666gr	24x
200136	36mm	65mm	687gr	16x
200138	38mm	65mm	750gr	16x
200140	40mm	65mm	750gr	16x
200141	41mm	70mm	810gr	16x
200142	42mm	70mm	870gr	16x
200146	46mm	75mm	1kg	16x
200150	50mm	75mm	1kg	16x
200155	55mm	83mm	1,3kg	8x
200156	56mm	83mm	1,3kg	8x
200160	60mm	87mm	1,6kg	8x
200163	63mm	87mm	1,7kg	8x
200165	65mm	90mm	1,7kg	8x
200170	70mm	90mm	1,7kg	8x
200175	75mm	90mm	2,3kg	6x
200180	80mm	90mm	2,3kg	6x

Chave de caixa 1/2" impacto hexagonal
Llave de vaso 1/2" impacto hexagonal



REF	⟷	I		
125004	4mm	78mm	70gr	40x
125005	5mm	78mm	75gr	40x
125006	6mm	78mm	80gr	40x
125008	8mm	78mm	85gr	40x
125010	10mm	78mm	110gr	40x
125012	12mm	78mm	125gr	40x
125014	14mm	78mm	160gr	40x
125017	17mm	78mm	190gr	40x
125019	19mm	78mm	215gr	40x

Chave de caixa 1/2" impacto xzn
Llave de vaso 1/2" impacto xzn



REF	⟷	I		
124004	M4	78mm	62gr	40x
124005	M5	78mm	62gr	40x
124006	M6	78mm	64gr	40x
124008	M8	78mm	64gr	40x
124009	M9	78mm	67gr	40x
124010	M10	78mm	68gr	40x
124012	M12	78mm	109gr	40x
124014	M14	78mm	124gr	40x
124016	M16	78mm	100gr	40x

Chave de caixa 1/2" impacto torx
Llave de vaso 1/2" impacto torx



REF	⟷	I		
125020	T20	78mm	58gr	40x
125025	T25	78mm	58gr	40x
125027	T27	78mm	60gr	40x
125030	T30	78mm	62gr	40x
125040	T40	78mm	62gr	40x
125045	T45	78mm	64gr	40x
125050	T50	78mm	64gr	40x
125055	T55	78mm	70gr	40x
125060	T60	78mm	74gr	40x
125070	T70	78mm	76gr	40x

Chave de caixa 1/2" impacto ribe
Llave de vaso 1/2" impacto ribe



REF	⟷	I		
123005	R5	78mm	58gr	40x
123006	R6	78mm	60gr	40x
123007	R7	78mm	62gr	40x
123008	R8	78mm	62gr	40x
123009	R9	78mm	64gr	40x
123010	R10	78mm	64gr	40x
123011	R11	78mm	70gr	40x
123012	R12	78mm	74gr	40x
123013	R13	78mm	77gr	40x
123014	R14	78mm	82gr	40x

Régua para chaves de caixa 1/4” 14 peças
Régleta para llaves de vaso 1/4” 14 piezas



REF			
1414	350mm	220gr	1x

Régua 13 chaves caixa 1/4” curtas bihexagonais
Régleta 13 llaves vaso 1/4” cortas bihexagonales



Medidas: 4,4.5,5,5.5,6,7,8,9,10,11,12,13,14mm

Medidas: 4,4.5,5,5.5,6,7,8,9,10,11,12,13,14mm

REF			
1419	350mm	272gr	1x

Régua 13 chaves de caixa 1/4” curtas hexagonais
Régleta 13 llaves de vaso 1/4” cortas hexagonales



Medidas: 4,4.5,5,5.5,6,7,8,9,10,11,12,13,14mm

Medidas: 4,4.5,5,5.5,6,7,8,9,10,11,12,13,14mm

REF			
1415	350mm	270gr	1x

Régua 8 chaves de caixa 1/4” longas bihexagonais
Régleta 8 llaves de vaso 1/4” largas bihexagonales



Medidas: 6,7,8,9,10,11,12,13mm

Medidas: 6,7,8,9,10,11,12,13mm

REF			
1420	350mm	291gr	1x

Régua 8 chaves de caixa 1/4” longas hexagonais
Régleta con 8 llaves de vaso 1/4” largas hexagonales



Medidas: 6,7,8,9,10,11,12,13mm

Medidas: 6,7,8,9,10,11,12,13mm

REF			
1416	350mm	385gr	1x

Régua com 7 chaves de caixa 1/4” torx fêmea
Régleta con 7 llaves de vaso 1/4” torx hembra



Medidas: E4,E5,E6,E7,E8,E10,E11

Medidas: E4,E5,E6,E7,E8,E10,E11

REF			
1417	350mm	270gr	1x

Régua para 12 chaves de caixa 1/2”
Régleta para 12 llaves de vaso 1/2”



REF			
1412	350mm	200gr	12x

Régua com 9 chaves de caixa 1/2” longas hexagonais
Régleta con 9 llaves de vaso 1/2” largas hexagonales



Medidas: 10,13,14,17,19,21,22,24,27mm

Medidas: 10,13,14,17,19,21,22,24,27mm

REF			
1237	350mm	800gr	1x

Régua com 10 chaves de caixa 1/2” curtas hexagonais
Régleta con 10 llaves de vaso 1/2” cortas hexagonales



Medidas: 10,11,13,14,15,16,17,19,20,22mm

Medidas: 10,11,13,14,15,16,17,19,20,22mm

REF			
1233	350mm	809gr	5x

Régua com 9 chaves de caixa 1/2” longas bihexagonais
Régleta con 9 llaves de vaso 1/2” largas bihexagonales



Medidas: 10,13,14,17,19,21,22,24,27mm

Medidas: 10,13,14,17,19,21,22,24,27mm

REF			
1238	350mm	1,7kg	1x

Régua com 10 chaves de caixa 1/2” curtas bihexagonais
Régleta con 10 llaves de vaso 1/2” cortas bihexagonales



Medidas: 10,11,13,14,15,16,17,19,20,22mm

Medidas: 10,11,13,14,15,16,17,19,20,22mm

REF			
1234	350mm	800gr	1x

Régua com 9 chaves de caixa 1/2” torx fêmea
Régleta con 9 llaves de vaso 1/2” torx hembra



Medidas: E10,E11,E12,E14,E16,E18,E20,E22,E24

Medidas: E10,E11,E12,E14,E16,E18,E20,E22,E24

REF			
1418	350mm	1,2kg	1x

Régua com 9 chaves de caixa 1/2” impacto curtas
Régleta con 9 llaves de vaso 1/2” impacto cortas



Medidas: 10,12,14,17,19,21,22,24,27mm

Medidas: 10,12,14,17,19,21,22,24,27mm

REF			
1235	350mm	1,7kg	1x

Régua com 9 chaves de caixa 1/2” impacto longas
Régleta con 9 llaves de vaso 1/2” impacto largas



Medidas: 10,11,13,17,19,21,22,24,27mm

Medidas: 10,11,13,17,19,21,22,24,27mm

REF			
1236	350mm	1,8kg	1x

Organizador chaves de caixa 1/4”
Organizador llaves de vaso 1/4”



Medidas encaixe: 4,4.5,5,5.5,6,7,8,9,10,11,12,13,14,15mm
Características: Segura até 28 chaves

Medidas de encaje: 4.4.5.5.5.5,6,7,8,9,10,11,12,13,14,15mm
Características: Sostiene hasta 28 llaves

REF		
4014	63gr	96x

Organizador chaves de caixa 3/8”
Organizador llaves de vaso 3/8”



Medidas encaixe: 6, 7, 8, 9, 10, 11, 12, 13, 14, 15, 16, 17, 18 19, 20mm
Características: Segura até 30 chaves

Medidas de encaje: 6, 7, 8, 9, 10, 11, 12, 13, 14, 15, 16, 17, 18 19, 20mm
Características: Sostiene hasta 30 llaves

REF		
4038	125gr	48x

Organizador chaves caixa 1/2”
Organizador llaves vaso 1/2”



Medidas encaixe: 10, 11, 12, 13, 14, 15, 16, 17, 18, 19, 20, 21, 22, 23, 24, 25, 27mm

Medidas de encaje: 10, 11, 12, 13, 14, 15, 16, 17, 18, 19, 20, 21, 22, 23, 24, 25, 27mm

REF		
4012	270gr	48x

Kit aumentos 1/4”, 3/8”, 1/2” com íman
Juego alargaderas 1/4”, 3/8”, 1/2” con imán



REF			
4123	37,43,60mm	600gr	20x

Cardan universal 1/4”
Articulación universal 1/4”



Ângulo: 90°-50°

Ângulo: 90°-50°

REF			
4521	35mm	30gr	20x

Cardan universal 3/8”
Articulación universal 3/8”



REF			
4542	57mm	60gr	20x

Cardan universal 1/2”
Articulacíon universal 1/2”



REF			
4541	72mm	139gr	10x

Cardan universal 1”
Articulación universal 1”





REF		
100005	1,2kg	25x

Aumento 1/4”
Alargadera 1/4”



REF			
4050	50mm	20gr	24x
4100	100mm	40gr	24x

Aumento flexível 1/4”
Alargadera flexible 1/4”



REF			
4145	145mm	40gr	150x

Aumento 3/8”
Alargadera 3/8”



REF			
4380	125mm	110gr	20x

Aumento 1/2” com ângulo 15°
Alargadera 1/2” con ángulo 15°



REF			
4120	50mm	58gr	200x

Aumento quadra 1/2” com íman
Alargadera cuadrado 1/2” con imán




REF			
4122	85mm	58gr	10x

Aumentos quadra 1/2”
Alargaderas cuadrado 1/2”



REF			
4125	125mm	220gr	25x
4251	250mm	400gr	25x
4252	450mm	683gr	25x
4253	600mm	420gr	25x
4254	750mm	675gr	25x

Jogo de 3 aumentos 1/2”
Juego de 3 alargaderas 1/2”



Comprimento: 450, 600, 750mm

Longitud: 450, 600, 750mm

REF		
2237	450gr	1x

Aumentos 3/4”
Alargaderas 3/4”



REF			
34022	100mm	400gr	50x
34023	200mm	700gr	50x
34024	400mm	700gr	50x

Aumento 1”
Alargadera 1”



REF			
100002	200mm	1,2kg	10x
100003	400mm	2,2kg	5x

Aumento impacto 1/4" 500mm
Alargadera impacto 1/4" 500mm



REF			
14500	500mm	295gr	20x

Aumento impacto 1/2" 500mm
Alargadera impacto 1/2" 500mm



REF			
12500	500mm	310gr	20x

Aumento impacto 1”
Alargadera impacto 1”



REF			
200006	125mm	1,1kg	15x
200007	250mm	1,1kg	10x
200008	400mm	2,1kg	5x

Braço corrediço 1/4”
Mango corredizo 1/4”



REF			
8314	115mm	440gr	250x

Braço corrediço 1/2” DR
Mango corredizo 1/2” DR



Cabeça corr. / Cabeza corr.



REF 12443

REF			
8312	300mm	428gr	5x

Punho t corrediço 3/4”
Mango t corredizo 3/4”



REF			
3420	500mm	1,4kg	12x

Braço t corrediço 1”
Brazo t corredizo 1”



REF			
100004	510mm	2,44kg	5x

Braço t corrediço impacto 1”
Brazo t corredizo impacto 1”



REF			
200009	510mm	2,37kg	5x

Cabo articulado 1/2”
Mango articulado 1/2”



Kit reparação / Kit reparación



REF 8112S

REF			
8112	600mm	1,65kg	50x

Cabo articulado 3/4”
Mango articulado 3/4”



Kit reparação / Kit reparación



REF 6113S

REF			
6113	990mm	1,8kg	10x

Punho quadra macho 1/4”
Mango cuadrado macho 1/4”



REF			
14150	150mm	9gr	10x

Roquete reversível 1/4”
Carraca reversible 1/4”





Kit reparação / Kit reparación



REF 12014K

REF			
12014	154mm	140gr	1x

Roquete reversível 3/8”
Carraca reversible 3/8”





Kit reparação / Kit reparación



REF 12038K

REF			
12038	193mm	316gr	5x

Roquete reversível 1/2”
Carraca reversible 1/2”





Kit reparação / Kit reparación



REF 12012K

REF			
12012	245mm	600gr	5x

Quadra para roquete 1/2”
Cuadrado para llave de carraca 1/2”



REF			
12012Q	35mm	40gr	5x

Kit mini roquetes 1/4”, 3/8”,1/2” 3 peças
Kit mini carracas 1/4”, 3/8”,1/2” 3 piezas





Medidas: 1/4” 85mm, 3/8” 100mm, 1/2” 130mm (72D)

Medidas: 1/4” 85mm, 3/8” 100mm, 1/2” 130mm (72D)

REF		
8557	1,3kg	12x

Roquete reversível 3/8" articulado longo 457mm
Carraca reversible 3/8" articulado largo 457mm



REF			
12040	457mm	708gr	24x

Roquete reversível 1/2" articulado longo 609mm
Carraca reversible 1/2" articulada larga 609mm



REF			
12017	609mm	1,29kg	12x

Roquete reversível 1/4" longo 304mm
Carraca reversíble 1/4" larga 304mm



REF			
12015	304mm	282gr	48x

Roquete reversível 1/4" articulado longo 304mm
Carraca reversible 1/4" articulado largo 304mm



REF			
12018	304mm	282gr	48x

Roquete reversível 3/8" longo 457mm
Carraca reversible 3/8" largo 457mm



REF			
12039	457mm	708gr	24x

Roquete reversível 1/2" longo 609mm
Carraca reversible 1/2" largo 609mm



REF			
12013	609mm	1,31kg	12x

Roquete reversível 3/4”
Carraca reversible 3/4”



Kit reparação / Kit reparación



REF 34021K

REF			
34021	500mm	2,6kg	10x

Roquete reversível 1”
Carraca reversible 1”



Kit reparação / Kit reparación



REF 100001K

REF			
100001	510mm	2,4kg	5x

Aumento 3/8”F x 1/2”M
Ampliador 3/8”H x 1/2”M



REF		
14340	50gr	200x

Redução 1/2”F x 3/8”M
Reductor 1/2”H x 3/8”M



REF		
12430	50gr	500x

Aumento 1/4”F x 3/8”M
Ampliador 1/4”F x 3/8”M



REF		
14230	50gr	10x

Aumento 1/2”F x 3/4”M
Ampliador 1/2”H x 3/4”M



REF		
12460	125gr	200x

Redução 3/8”F x 1/4”M
Reductor 3/8”H x 1/4”M



REF		
14320	21gr	800x

Redução 3/4”F x 1/2”M
Reductor 3/4”H x 1/2”M



Aviso: Dadas as especiais condições de trabalho deste produto não garantimos a contra rotura do quadrado macho

Advertencia: Dadas las condiciones especiales de trabajo deste producto no garantizamos la contra rotura del cuadrado macho

REF		
34640	30gr	200x

Aumento de impacto 1/4”F x 3/8”M
Ampliador de impacto 1/4”H x 3/8”M



REF		
12432	21gr	500x

Redução de impacto 3/8”F x 1/4”M
Reductor de impacto 3/8”H x 1/4”M



REF		
14321	31gr	200x

Aumento de impacto 1/2”F x 3/4”M
Ampliador de impacto 1/2”H x 3/4”M



REF		
34613	125gr	40x

Aumento de impacto 3/8”F x 1/2”M
Ampliador de impacto 3/8”H x 1/2”M



REF		
34615	48gr	300x

Redução de impacto 1/2”F x 3/8”M
Reductor de impacto 1/2”H x 3/8”M



REF		
34614	55gr	250x

Redução de impacto 3/4”F x 1/2”M
Reductor de impacto 3/4”H x 1/2”M



Aviso: Dadas as especiais condições de trabalho deste produto não garantimos a contra rotura do quadrado macho

Advertencia: Dadas las condiciones especiales de trabajo deste producto no garantizamos la contra rotura del cuadrado macho

REF		
34612	244gr	40x

Aumento de impacto 3/4”F x 1”M
Ampliador de impacto 3/4”H x 1”M



REF		
34642	50gr	50x

Redução de impacto 1”F x 3/4”M
Reductor de impacto 1”H x 3/4”M



Aviso: Dadas as especiais condições de trabalho deste produto não garantimos a contra rotura do quadrado macho

Advertencia: Dadas las condiciones especiales de trabajo deste producto no garantizamos la contra rotura del cuadrado macho

REF		
34641	65gr	12x

Aumento impacto 1" 250mm
Ampliador de impacto 1" 250mm

REF		
200007	1,16kg	10x

Redução de impacto 1"F x 3/4"M 250mm
Reductor de impacto 1"H x 3/4"M 250mm



REF		
200010	1,1kg	10x

Jogo 6 reduções e aumentos
Juego 6 reductores y ampliadores



Composição: 1/4”F x 3/8”M; 3/8”F x 1/4”M, 3/8”F x 1/2”M
1/2”F x 3/8”M, 1/2”F x 3/4”M, 3/4”F x 1/2”M

Composición: 1/4”H x 3/8”M; 3/8”H x 1/4”M, 3/8”H x 1/2”M,
1/2”H x 3/8”M,1/2”H x 3/4”M, 3/4”H x 1/2”M

REF		
8199	500gr	20x

Jogo 6 reduções e aumentos impacto
Juego 6 reductores y ampliadores impacto



Composição: 1/4”F x 3/8”M; 3/8”F x 1/4”M, 3/8”F x 1/2”M
1/2”F x 3/8”M, 1/2”F x 3/4”M, 3/4”F x 1/2”M

Composición: 1/4”H x 3/8”M; 3/8”H x 1/4”M, 3/8”H x 1/2”M
1/2”H x 3/8”M,1/2”H x 3/4”M, 3/4”H x 1/2”M

REF		
8200	600gr	20x

Jogo 9 chaves de caixa 1/2” torx interior E10-E24
Juego 9 llaves de vaso 1/2” torx interior E10-E24



Medidas: E10,E11,E12,E14,E16,E18,E20,E22,E24

Medidas: E10,E11,E12,E14,E16,E18,E20,E22,E24

REF			
6103	78mm	1,3kg	10x

Jogo 6 chaves 1/2” longas torx interior E10-E20
Jogo 6 llaves 1/2” largas torx interior E10-E20



Medidas: E10,E12,E14,E16,E18,E20

Medidas: E10,E12,E14,E16,E18,E20

REF			
1440	140mm	2kg	10x

Jogo 9 chaves 1/2” com bit torx T25-T70
Juego 9 llaves 1/2” con punta torx T25-T70



Medidas: T25,T27,T30,T40,T45,T50,T55,T60,T70

Medidas: T25,T27,T30,T40,T45,T50,T55,T60,T70

REF			
6102	60mm	560gr	12x

Jogo 8 chaves 1/2” com bit torx longo T27-T70
Juego 8 llaves 1/2” con punta torx largo T27-T70



Medidas: T27,T30,T40,T45,T50,T55,T60,T70

Medidas: T27,T30,T40,T45,T50,T55,T60,T70

REF			
6101	100mm	800gr	12x

Jogo 8 chaves 1/2” com bit hexagonal longo 4-17mm
Juego 8 llaves 1/2” con punta hexagonal larga 4-17mm



Medidas: 4,5,6,8,10,12,14,17mm

Medidas: 4,5,6,8,10,12,14,17mm

REF			
6100	100mm	1,6kg	10x

Jogo 11 chaves 1/2” com bit hexagonal 4-19mm
Juego 11 llaves 1/2” con punta hexagonal 4-19mm



Medidas: 4,5,6,7,8,9,10,12,14,17,19mm

Medidas: 4,5,6,7,8,9,10,12,14,17,19mm

REF			
6099	60mm	800gr	10x

Jogo 9 chaves 1/2” impacto xzn M4-M16
Juego 9 llaves 1/2” impacto xzn M4-M16



Medidas: M4,M5,M6,M8,M9,M10,M12,M14,M16

Medidas: M4,M5,M6,M8,M9,M10,M12,M14,M16

REF			
6095	78mm	1,1kg	10x

Jogo 8 chaves 1/2” impacto hexagonais 5-19mm
Juego 8 llaves 1/2” impacto hexagonales 5-19mm



Medidas: 5,6,8,10,12,14,17,19mm

Medidas: 5,6,8,10,12,14,17,19mm

REF			
6097	78mm	1,2kg	10x

Jogo 9 chaves 1/2” impacto ribe R5-R14
Juego 9 llaves 1/2” impacto ribe R5-R14



Medidas: R5,R6,R7,R8,R9,R10,R12,R13,R14

Medidas: R5,R6,R7,R8,R9,R10,R12,R13,R14

REF			
6096	78mm	1,1kg	10x

Jogo 9 chaves 1/2” impacto torx T20-T70
Juego 9 llaves 1/2” impacto torx T20-T70



Medidas: T20,T25,T30,T40,T45,T50,T55,T60,T70

Medidas: T20,T25,T30,T40,T45,T50,T55,T60,T70

REF			
6098	78mm	1,1kg	10x

Kit chaves caixa com bit xzn 1/2" 26 peças
Kit llaves vaso con punta xzn 1/2" 26 piezas



Medidas:
55mm M5, M6, M8, M9, M10, M12, M14, M16
100mm M5, M6, M8, M9, M10, M12, M14
140mm M5, M6, M8, M9, M10, M12, M14
200mm M8, M10, M12, M14

Medidas:
55mm M5, M6, M8, M9, M10, M12, M14, M16
100mm M5, M6, M8, M9, M10, M12, M14
140mm M5, M6, M8, M9, M10, M12, M14
200mm M8, M10, M12, M14

REF		
6026	4kg	4x

Kit chaves caixa com bit hex 1/2" 30 peças
Kit llaves vaso con punta hex 1/2" 30 piezas



Medidas:
55mm H5, H6, H7, H8, H10, H12, H14, H17, H19
100mm H5, H6, H7, H8, H10, H11, H12, H13
140mm H5, H6, H7, H8, H10, H12, H14
200mm H5, H6, H7, H8, H10, H12

Medidas:
55mm H5, H6, H7, H8, H10, H12, H14, H17, H19
100mm H5, H6, H7, H8, H10, H11, H12, H13
140mm H5, H6, H7, H8, H10, H12, H14
200mm H5, H6, H7, H8, H10, H12

REF		
6030	4,6kg	4x

Kit chaves caixa com bit torx 1/2" 32 peças
Kit llaves vaso con punta torx 1/2" 32 piezas



Medidas:
55mm T20,T25,T27,T30,T40,T45,T50,T55T60,T70,
100mm T20, T25, T27, T30, T40, T45, T50, T55, T60, T70
140mm T40, T45, T50, T55, T60, T70
200mm T40, T45, T50, T55, T60, T70

Medidas:
55mm T20,T25,T27,T30,T40,T45,T50,T55, T60,T70,
100mm T20, T25, T27, T30, T40, T45, T50, T55, T60, T70
140mm T40, T45, T50, T55, T60, T70
200mm T40, T45, T50, T55, T60, T70

REF		
6032	4,7kg	4x

Kit chaves caixa com bit 1/2" 88 peças
Kit llaves vaso con punta 1/2" 88 piezas



Medidas:
55mm M5, M6, M8, M9, M10, M12, M14, M16
55mm H5, H6, H7, H8, H10, H12, H14, H17, H19
55mm T20, T25, T27, T30, T40, T45, T50, T55, T60, T70
100mm M5, M6, M8, M9, M10, M12, M14
100mm H5, H6, H7, H8, H10, H11, H12, H13
100mm T20, T25, T27, T30, T40, T45, T50, T55, T60, T70
140mm M5, M6, M8, M9, M10, M12, M14
140mm H5, H6, H7, H8, H10, H12, H14
140mm T40, T45, T50, T55, T60, T70
200mm M8, M10, M12, M14, H5, H6, H7, H8, H10, H12
200mm T40, T45, T50, T55, T60, T70

Medidas:
55mm M5, M6, M8, M9, M10, M12, M14, M16
55mm H5, H6, H7, H8, H10, H12, H14, H17, H19
55mm T20, T25, T27, T30, T40, T45, T50, T55, T60, T70
100mm M5, M6, M8, M9, M10, M12, M14
100mm H5, H6, H7, H8, H10, H11, H12, H13
100mm T20, T25, T27, T30, T40, T45, T50, T55, T60, T70
140mm M5, M6, M8, M9, M10, M12, M14
140mm H5, H6, H7, H8, H10, H12, H14
140mm T40, T45, T50, T55, T60, T70
200mm M8, M10, M12, M14, H5, H6, H7, H8, H10, H12
200mm T40, T45, T50, T55, T60, T70

REF		
6088	13,3kg	1x

Jogo chaves de caixa 1/4” 46 peças
Juego llaves de vaso 1/4” 46 piezas



Composição:
(13x) chaves de caixa 1/4": 4, 4.5, 5, 6, 7, 8, 9, 10, 11, 12, 13, 14mm
(6x) chaves de caixa 1/4" com bit torx: T10, T15, T20, T25, T30, T40
(6x) chaves de caixa 1/4" com bit hex: 3, 4, 5, 6, 7, 8mm
(3x) chaves de caixa 1/4" com bit pozidriv: PZ1, PZ2. PZ3
(3x) chaves de caixa 1/4" com bit fenda: 4, 5.5, 7
(3x) chaves de caxia 1/4" com bit phillips: PH1, PH2, PH3
(1x) cardan universal
(1x) roquete 72D
(1x) corrediço 115mm
(1x) aumento flexível 150mm
(1x) punho quadra 1/4"
(1x) adaptador 30mm
(2x) aumentos 1/4" 50mm e 100mm
(4x) chaves umbrako em L: 1.27, 1.5, 2, 5.5mm
(2x) alargaderas 1/4" de 50mm y 100mm
(4x) llaves umbrako en L: 1.27, 1.5, 2, 5.5 mm

Composición:
(13x) llaves de vaso de 1/4 ": 4, 4.5, 5, 6, 7, 8, 9, 10, 11, 12, 13, 14mm
(6x) llaves de vaso de 1/4" con punta torx: T10, T15, T20,T25, T30, T40
(6x) llaves de vaso de 1/4 "con punta hexagonal: 3, 4, 5, 6, 7, 8mm
(3x) llaves de vaso de 1/4" con punta pozidriv: PZ1, PZ2. PZ3
(3x) llaves de vaso de 1/4" con punta plana: 4, 5.5, 7
(3x) llaves de vaso de 1/4" con punta phillips: PH1, PH2, PH3
(1x) cardan universal, (1x) carraca 72D
(1x) corredizo 115mm
(1x) alargadera flexible 150mm
(1x) mango cuadrado de 1/4"
(1x) adaptador de 30mm
(2x) alargaderas 1/4" de 50mm y 100mm
(4x) llaves umbrako en L: 1.27, 1.5, 2, 5.5mm

REF		
2046	1,5kg	10x

Jogo chaves de caixa 35 peças 3/8"
Juego llaves de vaso 35 piezas 3/8"



Composição:
(18x) Chaves: 6,7,8,9,10,11,12,13,14,15,16,17,18,19,20,21,22,24mm
(10x) Chaves longas: 8,9,10,11,12,13,14,15,17,19mm
(1x) Cardan universal
(2x) Aumentos: 75, 250mm
(1x) Roquete 72D
(1x) Adaptador
(2x) Chaves de velas: 16,21mm

Composición:
(18) Llaves: 6,7,8,9,10,11,12,13,14,15,16,17,18,19,20,21,22,24mm
(10x) Llaves largas: 8,9,10,11,12,13,14,15,17,19mm
(1x) Cardan universal
(2x) Alargaderas: 75, 250mm,
(1x) Carraca 72D
(1x) Adaptador,
(2x) LLaves de bujias: 16,21mm

REF		
2035	1,3kg	5x

Jogo chaves de caixa 110 peças 1/4”, 1/2”
Juego llaves de vaso 110 piezas 1/4”, 1/2”





Composição:
- Quadra 1/2”
(17x) Chaves de caixa hex: 10, 11, 12, 13, 14, 15, 16, 17, 18, 19 20, 21, 22, 24, 27, 30, 32mm
(5x) Chaves de caixa longa hex: 14, 15, 17, 19, 22mmm
(8x) Chaves de caixa torx interior: E10, E11, E12, E14, E16, E18, E20,E24
(1x) Cardan universal
(2x) Aumentos: 125mm, 250mm
(1x) Roquete 72D
(1x) Adaptor
(2x) Chaves de velas: 16mm, 21mm
(1x) Adaptador de bits 5/16”
(17x) Bits 30mm: TX: 40, 45, 50, 55, 60; PH: 3,4; PZ: 3,4 FD:8,10,12; HEX: 7,8,10,12,14
- Quadra 1/4”
(13x) Chaves de caixa hex: 4, 4.5, 5, 5.5, 6, 7, 8, 9, 10, 11, 12 13, 14mm
(8x) Chaves de caixa longa hex: 6, 7, 8, 9, 10, 11, 12, 13mm
(1x) Cardan universal
(2x) Aumentos: 50mm, 100mm
(1x) Roquete 72D
(1x) Corrediço 115mmm
(1x) Punho 150mm
(4x) Chaves umbrako 1.27, 1.5, 2, 2.5mm
(1x) Adaptador 30mm L 1/4” hexagonal
(5x) Chaves de caixa torx interior: E4, E5, E6, E7, E8
(18x) Bits TX: 8, 10, 15, 20, 25, 27, 30; PH: 1, 2; PZ: 1, 2 FD: 4, 5.5, 7; HEX: 3, 4, 5, 6

Composición:
- Cuadrado 1/2”
(17x) Llaves de vaso hex: 10, 11, 12, 13, 14, 15, 16, 17, 18, 19, 20, 21 22, 24, 27, 30, 32mm,
(5x) Llaves de vaso largas hex: 14, 15, 17, 19, 22mm
(8x) Llaves de vaso torx interior: E10, E11, E12, E14, E16,E18 E20, E24
(1x) Articulación universal
(2x) Alargaderas: 125mm, 250mm
(1x) Carraca 72D
(1x) Adaptor
(2x) Llaves de bujias: 16mm, 21mm
(1x) Adaptador de puntas 5/16”
(17x) puntas 30mm: TX: 40, 45, 50, 55, 60; PH: 3,4; PZ: 3,4 PL:8,10,12; HEX: 7,8,10,12,14
- Cuadrado 1/4”
(13x) Llaves de vaso hex: 4, 4.5, 5, 5.5, 6,7, 8, 9, 10, 11, 12 13, 14mm
(8x) Llaves de vaso larga hex: 6, 7, 8, 9, 10, 11, 12, 13mm
(1x) Articulación universal
(2x) Alargaderas: 50mm, 100mm
(1x) Carraca 72D
(1x) Corredizo 115mm
(1x) Punho 150mm
(4x) Llaves umbrako 1.27, 1.5, 2, 2.5mm
(1x) Adaptador 30mm L 1/4” hex
(5x) Llaves de vaso torx interior: E4, E5, E6, E7, E8
(18x) Puntas TX: 8, 10, 15, 20, 25, 27, 30; PH: 1, 2; PZ: 1, 2 PL: 4, 5.5, 7; HEX: 3, 4, 5, 6

REF		
21110	7kg	4x

Jogo chaves de caixa 218 peças 1/4”, 3/8”, 1/2”
Juego llaves de vaso 218 piezas 1/4”, 3/8”, 1/2”



Composição:
(13x) chaves de caixa 1/4” hex.: 4,4.5,5,5.5,6,7,8,9,10,11,12,13,14mm
(7x) chaves de caixa 1/4” longas hex.: 4,5,6,7,8,9,10mm
(10x) chaves de caixa 3/8” curtas hex.: 10,11,12,13,14,15,16,17 18,19mm
(6x) chaves de caixa 3/8” longas hex.: 10,11,12,13,14,15mm
(6x) chaves de caixa 3/8” torx: E8,E10,E12,E14,E16,E18
(15x) chaves de caixa 1/2” curtas hex.: 10,11,12,13,14,15,17,19,20 21,22,24,27,30,32mm
(5x) chaves de caixa longa hex.: 16,17,18,19 22mm
(3x) chaves de caixa 1/2” curtas torx: E20,E22,E24
(2x) chaves de velas 1/2”: 16, 21mm
(1x) chave de velas 3/8”: 18mm
(2x) aumentos 1/4” 50 e 100mm
(44x) bits 1/4”: Torx: T8,T10,T15,T20,T25, Hex.: 3,4,5,6
Fenda:1, 2mm.Hex. furado: 3,4,5,6, Fenda: 4, 5, 5.5mm
Phillips: PH1,PH2, Pozidriv: PZ1,PZ2, XZN: M5,M6,M8
Fenda com pinos: 4,6,8mm
Torx furados: T8,T10,T10,T15,T20,T20,T20,T25,T25,T40
Tri-wing: 1,2,3, Torq: 6,8,10
(5x) chaves de caixa 1/4” curtas torx: E4,E5,E6,E7,E8
(1x) aumento 3/8” 125mm
(2x) aumentos 1/2” 125 e 250mm
(3x) cardans universais: 1/2”, 3/8” e 1/4”
(1x) corrediço 1/4”
(1x) adaptador em T 1/2”
(2x) chaves de caixa 1/2” com bit torx: T55, T60
(12x) chaves de boca luneta: 8,9,10,11,12,13,14,15,16,17,18,19mm
(10x) chaves hexagonais em L: 1.27,1.27,1.5,1.5,2,2,2.5,3,4,5mm
(3x) adaptadores: 1/4”x1/4”, 3/8”x5/16”, 1/2”x5/16”
(1x) punho com adaptador de bits 1/4”
(30x) bits 5/16” Torx: T25,T27,T30,T35,T40,T45,T50
Hex.: 5,5.5,6,7,8, Fenda: 6,6.5,8, Phillips: PH3, PH4
Pozidriv: PZ3, PZ4, XZN: M5,M6,M8,M10
(3x) roquetes: 3/8”, 1/4”, 1/2”.
(30x) bits 1/4”: Fenda:4,5.5,6.5,7mm, Pozidriv: PZ1,PZ2,PZ3
Torx: T8,T9,T10, T15,T20,T25,T27,T30, Hex.: 3,4,5,6mm
Phillips: PH1,PH2,PH3
(1x) punho 1/4”

Composición:
(13x) llaves de vaso 1/4” hex.: 4,4.5,5,5.5,6,7,8,9,10,11,12,13,14mm
(7x) llaves de vaso 1/4” largas hex.: 4,5,6,7,8,9,10mm
(10x) llaves de vaso 3/8” cortas hex.: 10,11,12,13,14 15,16,17,18,19mm
(6x) llaves de vaso 3/8” largas hex.: 10,11,12,13,14,15mm
(6x) llaves de vaso 3/8” torx: E8,E10,E12,E14,E16,E18
(15x) llaves de vaso 1/2” cortas hex.: 10,11,12,13,14, 15,17,19 20,21,22,24,27,30,32mm
(5x) llaves de vaso largas hex.: 16,17,18,19 22mm
(3x) llaves de vaso 1/2” cortas torx: E20,E22,E24
(2x) llaves de bujias 1/2”: 16, 21mm
(1x) llave de bujias 3/8” 18mm
(2x) alargaderas 1/4” 50 y 100mm
(44x) puntas 1/4”: Torx: T8,T10,T15,T20,T25, Hex.: 3,4,5,6
planas: 1, 2mm. Hex. inviolable: 3,4,5,6, Planas: 4, 5, 5.5mm
Phillips: PH1,PH2, Pozidriv: PZ1,PZ2 xzn: M5,M6,M8
Plana con pasadores: 4,6,8mm
Torx inviolable : T8,T10,T10,T15,T20,T20,T20,T25,T25,T40
Tri-wing: 1,2,3, Torq: 6,8,10
(5x) llaves de vaso 1/4” cortas torx: E4,E5,E6,E7,E8
(1x) alargadera 3/8” 125mm
(2x) alargaderas 1/2” 125 y 250mm
(3x) articulaciones universales: 1/2”, 3/8” y 1/4”
(1x) corredizo 1/4”,
(1x) adaptador en T 1/2”, (2x) llaves de vaso 1/2” con punta torx: T55, T60
(12x) llaves combinadas: 8,9,10,11,12,13,14,15,16,17,18,19mm
(10x) llaves hex. en L: 1.27,1.27,1.5,1.5,2,2,2.5,3,4,5mm
(3x) adaptadores: 1/4”x1/4”, 3/8”x5/16”, 1/2”x5/16”
(1x) mango con adaptadores de puntas 1/4”
(30x) puntas 5/16” Torx: T25,T27,T30,T35,T40,T45,T50
Hex.: 5,5.5,6,7,8, Plana: 6,6.5,8, Phillips: PH3, PH4
Pozidriv: PZ3, PZ4, XZN: M5,M6,M8,M10
(3x) carracas: 3/8”, 1/4”, 1/2”
(30x) puntas 1/4”: Plana: 4,5.5,6.5,7mm, Pozidriv: PZ1,PZ2,PZ3
Torx: T8,T9,T10, T15,T20,T25,T27,T30, Hex.: 3,4,5,6mm
Phillips: PH1,PH2,PH3
(1x) mango 1/4”

REF		
2218	10,3kg	4x

Jogo chaves caixa 3/4" 12PT 21 peças
Juego llaves vaso 3/4" 12PT 21 piezas





Composição:
(16x) chaves de caixa: 19, 20, 22, 23, 24, 26, 27, 28, 30, 32, 34, 36 38, 41, 46, 50mm
(1x) roquete 3/4"
(2x) extensões 100mm, 200mm
(1x) corrediço 500mm
(1x) caixa

Composición:
(16x) llaves de vaso: 19, 20, 22, 23, 24, 26, 27, 28, 30, 32, 34, 36 38, 41, 46, 50mm
(1x) carraca 3/4"
(2x) alargaderas 100mm, 200mm
(1x) corredizo 500mm
(1x) caja

REF		
2122	12,5kg	1x

Jogo chaves caixa 3/4" 6PT 21 peças
Juego llaves vaso 3/4" 6PT 21 piezas





Composição:
(16x) chaves de caixa: 19, 20, 22, 23, 24, 26, 27, 28, 30, 32, 34, 36 38, 41, 46, 50mm
(1x) roquete 3/4"
(2x) extensões 100mm, 200mm
(1x) corrediço 500mm
(1x) caixa

Composición:
(16x) llaves de vaso: 19, 20, 22, 23, 24, 26, 27, 28, 30, 32, 34, 36 38, 41, 46, 50mm
(1x) carraca 3/4"
(2x) alargaderas 100mm, 200mm
(1x) corredizo 500mm
(1x) caja

REF		
2123	12,7kg	1x

Jogo chaves caixa 21 peças 1” 6PT
Juego llaves vaso 21 piezas 1” 6PT



Composição:
(1x) roquete
(1x) corrediço 510mm
(2x) aumentos: 200mm, 400mm
(17x) chaves de caixa 6pt: 36, 38, 41, 43, 45, 46, 48, 50 ,54, 56, 57
60, 63, 65, 70, 75, 80mm

Composición:
(1x) carraca
(1x) corredizo 510mm
(2x) alargaderas : 200mm, 400mm
(17x) llaves de vaso 6pt: 36, 38, 41, 43, 45, 46, 48, 50, 54, 56, 57
60, 63, 65, 70, 75, 80mm

REF		
100000	35kg	1x

Jogo 9 chaves caixa 1/2” bihexagonais para transmissões
Juego 9 llaves vaso 1/2” bihexagonales para transmisiones



Composição:
(9x) chaves de caixa 1/2” bihexagonais: 29, 30, 31, 32, 33
34, 35, 36, 38mm
Aplicação: Grupo PSA, grupo VAG, BMW

Composición:
(9x) llaves de vaso 1/2” bihexagonales: 29, 30, 31, 32, 33
34, 35, 36, 38mm
Aplicación: Grupo PSA, grupo VAG, BMW

REF		
3055	1,8kg	4x

Jogo chaves caixa impacto 1” 8 peças
Jogo chaves caixa impacto 1” 8 peças





Composição:
(8x) chaves de caixa 24, 27, 29, 30, 32, 33, 36, 38mm
Material: CR-MO

Composición:
(8x) llaves de vaso 24, 27, 29, 30, 32, 33, 36, 38mm
Material: CR-MO

REF		
200000	6kg	2x

Jogo 9 vazadores 3-12mm
Juego 9 sacabocados 3-12mm



Medidas: 3,4,5,6,7,8,10,11,12 mm

Medidas: 3,4,5,6,7,8,10,11,12 mm

REF		
8566	350gr	15x

Jogo de 9 vazadores 2.5-10mm
Juego de 9 sacabocados 2.5-10mm



Medidas: 2.5,3,4,5,6,7,8,9,10mm

Medidas: 2.5,3,4,5,6,7,8,9,10mm

REF		
8565	300gr	25x

Jogo de 4 alavancas 8”, 12”, 18”, 24” reforçadas
Juego de 4 palancas 8”, 12”, 18”, 24” reforzadas







Medidas: 200,300,450,600mm

Medidas: 200,300,450,600mm

REF		
5405	1,7kg	20x

Ferro desmonta
Desmontador de neumáticos



REF			
3380	380mm	500gr	20x
3500	500mm	500gr	20x
3600	600mm	1kg	20x

Palanca de neumáticos para motos
Alavanca de pneu para motas





REF			
5406	370mm	30gr	48x

Folha serra HSS 24” x 12” 10 peças
Hoje sierra HSS 24” x 12” 10 piezas







REF		
3740	197gr	100x

Apalpa folgas 14L
Juego galgas espesores 14L



Medidas (14L): 0.05, 0.06, 0.07, 0.08, 0.09, 0.10, 0.15, 0.20 0.25, 0.30, 0.35, 0.40, 0.75, 1.00

Medidas (14L): 0.05, 0.06, 0.07, 0.08, 0.09, 0.10, 0.15, 0.20, 0.25, 0.30, 0.35, 0.40, 0.75, 1.00.

REF		
8123	45gr	8x

Apalpa folgas 32L
Juego galgas espesores 32L



Medidas (32L): 0.04, 0.05, 0.06, 0.08, 0.10, 0.13, 0.15, 0.18 0.20, 0.23, 0.25, 0.28, 0.30, 0.33, 0.35, 0.38, 0.40, 0.43, 0.45 0.48, 0.50, 0.55, 0.58, 0.60, 0.63, 0.65, 0.70, 0.75, 0.80, 0.88

Medidas (32L): 0.04, 0.05, 0.06, 0.08, 0.10, 0.13, 0.15, 0.18 0.20, 0.23, 0.25, 0.28, 0.30, 0.33, 0.35, 0.38, 0.40, 0.43, 0.45 0.48, 0.50, 0.55, 0.58, 0.60, 0.63, 0.65, 0.70, 0.75, 0.80, 0.88

REF		
8124	120gr	8x

Alavanca deteta folgas
Probador de holguras



Aplicações: Rolamento amortecedor, rolamento borracha, suspensão articulada, cabeça barra direção, barra acoplamento, rolamento da roda, braço axial, caixa direção e estabilizador.

Para localizar fontes de falha comuns ao redor do eixo da roda. Adequado para testes sob condições de carga em carros de até 3.5T.

Aplicaciones: Cojinete de amortiguación, cojinete de goma, suspensión articulada, cabezal de barra de dirección, barra de acoplamiento,cojinete de rueda, brazo axial, caja de dirección y estabilizador.

Para localizar fuentes comunes de fallas alrededor del eje de la rueda. Adecuado para pruebas en condiciones de carga en coches hasta 3.5T.

REF		
8125	1,2kg	10x

Escova de arame de aço 4 filas com cabo madeira
Cepilho alambre acero 4 filas con mango madera



REF			
2226	200mm	120gr	20x

Extrator de pernos M3-M25 6 peças
Extractor de tornillos M3-M25 6 piezas



Medidas: Nº1 M3-M6, Nº2 M6-M8, Nº3 M8-M11 Nº4 M11-M14, Nº5 M14-M18 Nº6 M18-M25

Medidas: Nº1 M3-M6, Nº2 M6-M8, Nº3 M8-M11 Nº4 M11-M14, Nº5 M14-M18 Nº6 M18-M25

REF		
1295	222gr	12x

Jogo para verificar medida de rosca mm e polegadas
Juego para verificar medida de rosca mm y pulgadas



Medidas:
(prateado) M14x2.00
(rosa) M12x1.75
(roxo) M12x1.25
(verde) 7/16”-20
(preto) M14x1.50
(dourado) M12x1.5
(vermelho) 9/16”-18

Medidas:
(plateado) M14x2.00
(rosa) M12x1.75
(morado) M12x1.25
(verde) 7/16”-20
(negro) M14x1.50
(dorado) M12x1.5
(rojo) 9/16”-18

REF		
3051	678gr	50x

Lima de roscas polegadas
Lima de roscas pulgadas



Medidas: 24, 20,18,16,14,12,11,10 fios

Medidas: 24, 20,18,16,14,12,11,10 hilos

REF		
1033	160gr	8x

Lima de roscas mm
Lima de roscas mm



Medidas: 9, 10, 12, 16, 20, 27, 28, 32mm

Medidas: 9, 10, 12, 16, 20, 27, 28, 32mm

REF		
1032	100gr	8x

Martelo ferro
Martillo hierro



REF		
1111	500gr	20x

Martelo de nylon
Martillo de nylon



Nylon preto / negro



REF 1110NP

Nylon amarelo / amarillo



REF 1110NA

REF			
1110	40mm	640gr	20x

Martelo mecânico
Martillo mecánico







Punho para martelo mecânico
Mango para martillo mecánico



REF 11300P *300gr*
REF 11500P *500gr*
REF 11800P *800gr*

REF			
11300	300gr	463gr	4x
11500	500gr	680gr	6x
11800	800gr	1kg	6x

Martelo de bola
Martillo de bola







Punho para martelo de bola
Mango para martillo de bola



REF 13300P *300gr*
REF 13500P *500gr*
REF 13800P *800gr*

REF			
13300	300gr	500gr	4x
13500	500gr	700gr	6x
13800	800gr	1kg	6x

Régua metálica graduada
Regla metállica graduada



REF	⟷		
1330	500x28mm	67gr	300x
1335	1000x28mm	115gr	300x

Régua metálica flexível com íman graduada
Regla metállica flexible con imán graduada



REF	⟷		
1340	600mm	52gr	50x

Paquímetro aço escala em milímetros 150mm
Calibre precisión acero escala en milímetros 150mm



REF	⟷		
1301	150mm	420gr	50x

Paquímetro aço
Calibre de precisión metálico



REF	⟷		
1300	150mm	270gr	50x
1305	200mm	272gr	50x

Paquímetro digital
Calibre de precisión digitial



REF	⟷		
1310	150mm	250gr	50x
1315	200mm	300gr	50x

Micrómetro exterior 0-25mm
Micrómetro exterior 0-25mm



REF	⟷		
1320	0-25mm	200gr	50x

Micrómetro exterior 25-50mm
Micrómetro exterior 25-50mm



REF	⟷		
1325	25-50mm	250gr	50x

Chaves de bocas
Llaves de bocas



REF	⟷	⟼		
100607	6x7mm	126mm	23gr	1x
100809	8x9mm	142mm	25gr	1x
101011	10x11mm	157mm	57gr	1x
101213	12x13mm	170mm	80gr	1x
101415	14x15mm	187mm	105gr	1x
101617	16x17mm	202mm	130gr	1x
101819	18x19mm	220mm	180gr	1x
102022	20x22mm	232mm	195gr	1x
102123	21x23mm	246mm	225gr	1x
102427	24x27mm	265mm	263gr	1x
102528	25x28mm	275mm	317gr	1x
103032	30x32mm	298mm	472gr	1x
103236	32x36mm	315mm	600gr	1x
103641	36x41mm	358mm	800gr	1x
104146	41x46mm	410mm	920gr	1x
104650	46x50mm	460mm	1.2kg	1x

Chaves de boca luneta
Llaves combinada



REF	⟷	⟼		
120006	6mm	100mm	20gr	1x
120007	7mm	110mm	20gr	1x
120008	8mm	115mm	30gr	1x
120009	9mm	125mm	40gr	1x
120010	10mm	135mm	45gr	1x
120011	11mm	145mm	57gr	1x
120012	12mm	155mm	65gr	1x
120013	13mm	165mm	85gr	1x
120014	14mm	171mm	100gr	1x
120015	15mm	185mm	120gr	1x
120016	16mm	195mm	135gr	1x
120017	17mm	210mm	155gr	1x
120018	18mm	220mm	180gr	1x
120019	19mm	230mm	210gr	1x
120020	20mm	240mm	230gr	1x
120021	21mm	245mm	255gr	1x
120022	22mm	248mm	320gr	1x
120023	23mm	260mm	320gr	1x
120024	24mm	270mm	400gr	1x
120025	25mm	282mm	400gr	1x
120026	26mm	290mm	500gr	1x
120027	27mm	300mm	500gr	1x
120028	28mm	310mm	500gr	1x
120029	29mm	330mm	635gr	1x
120030	30mm	350mm	635gr	1x
120032	32mm	380mm	770gr	1x
120034	34mm	380mm	780gr	1x
120036	36mm	370mm	820gr	1x
120038	38mm	400mm	965gr	1x
120040	40mm	400mm	1,1kg	1x
120041	41mm	452mm	1,3kg	1x
120042	42mm	497mm	1,5kg	1x
120046	46mm	497mm	1,6kg	1x
120048	48mm	540mm	1,8kg	1x
120050	50mm	540mm	2,1kg	1x

Chave boca luneta aberta com roquete
Llave combinadas abiertas con carraca



REF				
120208	8mm	155mm	30gr	10x
120209	9mm	155mm	35gr	10x
120210	10mm	155mm	50gr	10x
120211	11mm	170mm	60gr	10x
120212	12mm	170mm	70gr	10x
120213	13mm	185mm	85gr	10x
120214	14mm	185mm	105gr	10x
120215	15mm	185mm	120gr	10x
120216	16mm	215mm	145gr	10x
120217	17mm	215mm	165gr	10x
120218	18mm	230mm	195gr	10x
120219	19mm	230mm	225gr	10x

Chave boca luneta com roquete
Llave combinadas con carraca



REF				
14008	8mm	140mm	200gr	150x
14009	9mm	150mm	300gr	150x
14010	10mm	160mm	400gr	150x
14011	11mm	165mm	500gr	150x
14012	12mm	170mm	700gr	150x
14013	13mm	180mm	700gr	150x
14014	14mm	190mm	800gr	120x
14015	15mm	200mm	900gr	120x
14016	16mm	210mm	1kg	120x
14017	17mm	225mm	1,1kg	100x
14018	18mm	235mm	1,2kg	100x
14019	19mm	245mm	1,3kg	80x
14020	20mm	245mm	1,4kg	80x
14021	21mm	290mm	1,5kg	40x
14022	22mm	290mm	1,6kg	40x
14023	23mm	290mm	1,7kg	40x

Chaves de luneta
Llaves de estrella



REF				
110607	6x7mm	175mm	45gr	1x
110809	8x9mm	185mm	60gr	1x
111011	10x11mm	198mm	90gr	1x
111213	12x13mm	215mm	125gr	1x
111415	14x15mm	228mm	145gr	1x
111617	16x17mm	246mm	200gr	1x
111819	18x19mm	268mm	290gr	1x
112022	20x22mm	292mm	330gr	1x
112123	21x23mm	315mm	405gr	1x
112427	24x27mm	328mm	460gr	1x
112528	25x28mm	342mm	570gr	1x
113032	30x32mm	370mm	680gr	1x
113236	32x36mm	401mm	900gr	1x
113641	36x41mm	445mm	980gr	1x

Jogo 8 chaves de boca 6-22mm
Juego 8 llaves de boca 6-22mm



Medidas: 6x7, 8x9, 10x11, 12x13, 14x15, 16x17, 18x19, 20x22mm.

Medidas: 6x7, 8x9, 10x11, 12x13, 14x15, 16x17, 18x19, 20x22mm.

REF		
100008	800gr	1x

Jogo 12 chaves de bocas 6-32mm
Juego 12 llaves de bocas 6-32mm



Medidas: 6x7, 8x9, 10x11, 12x13, 14x15, 16x17, 18x19, 20x22, 21x23, 24x27, 25x28, 30x32mm.

Medidas: 6x7, 8x9, 10x11, 12x13, 14x15, 16x17, 18x19, 20x22, 21x23, 24x27, 25x28, 30x32mm.

REF		
100012	1,9kg	1x

Jogo 12 chaves boca luneta 6-22mm
Juego 12 llaves combinadas 6-22mm



Medidas: 6,7,8,9,10,11,12,13,14,17,19, 22mm.

Medidas: 6,7,8,9,10,11,12,13,14,17,19, 22mm.

REF		
1200012	1,3kg	1x

Jogo 25 chaves boca luneta 6-32mm
Juego 25 llaves combinadas 6-32mm



Medidas: 6,7,8,9,10,11,12,13,14,15,16,17,18,19,20,21,22, 23,24,25,26,27,28,30,32mm.

Medidas: 6,7,8,9,10,11,12,13,14,15,16,17,18,19,20,21,22, 23,24,25,26,27,28,30,32mm.

REF		
1200025	5,75kg	1x

Jogo chaves boca luneta 8 peças 33-50mm
Juego llaves combinadas 8 piezas 33-50mm







Medidas: 33, 34, 35, 36, 38, 41, 46, 50mm

Medidas: 33, 34, 35, 36, 38, 41, 46, 50mm

REF		
1200008	12,5kg	1x

Jogo 8 chaves de luneta 6-22mm
Juego 8 llaves de estrella 6-22mm



Medidas: 6x7, 8x9, 10x11, 12x13, 14x15, 16x17, 18x19 20x22mm

Medidas: 6x7, 8x9, 10x11, 12x13, 14x15, 16x17, 18x19, 20x22mm.

REF		
110008	830gr	1x

Jogo 12 chaves luneta 6-32mm
Juego 12 llaves estrella 6-32mm





Medidas: 6x7, 8x9, 10x11, 12x13, 14x15, 16x17, 18x19, 20x22 21x23, 24x27, 25x28, 30x32mm

Medidas: 6x7, 8x9, 10x11, 12x13, 14x15, 16x17, 18x19, 20x22 21x23, 24x27, 25x28, 30x32mm

REF		
110012	2,8kg	1x

Jogo 12 chaves boca luneta aberta com roquete
Juego 12 llaves combinadas abierta con carraca







Medidas: 6, 8, 9, 10, 12, 13, 14, 15, 16, 17, 18mm 1/4", 9/32", 5/16", 11/32", 3/8", 7/16", 1/2", 9/16", 5/8", 11/16", 3/4"

Medidas: 6, 8, 9, 10, 12, 13, 14, 15, 16, 17, 18mm 1/4", 9/32", 5/16", 11/32", 3/8", 7/16", 1/2", 9/16", 5/8", 11/16", 3/4"

REF		
122200	4,5kg	4x

Kit chave boca luneta roquete mm & polegadas
Kit llaves combinadas carraca mm y polegadas



Medidas: 8,9,10,11,12,13,14,15,16,17,18,19mm

Medidas: 8,9,10,11,12,13,14,15,16,17,18,19mm

REF		
120200	1,3kg	10x

Kit 12 peças chaves pé de galo articuladas 8-19mm 3/8"
Kit 12 piezas llaves pies de gallo articuladas 8-19mm 3/8"









Medidas: 8, 9, 10, 11, 12, 13, 14, 15, 16, 17,18, 19mm
Cabeça flexível dobra até 200º

Medidas: 8,9,10,11,12,13, 14, 15, 16, 17,18, 19mm.
La cabeza flexible se dobla hasta 200º.

REF		
3830	1,6kg	10x

Jogo 11 chaves cachimbo 8-19mm
Juego 11 llaves pipa 8-19mm







Medidas: 8,10,11,12,13,14,15,16,17,18,19mm

Medidas: 8,10,11,12,13,14,15,16,17,18,19mm

REF		
110200	2,2kg	10x

Kit chaves pé de galo 3/8" 10 peças
Kit llaves pies de gallo 3/8" 10 piezas









Medidas: 10, 11, 13, 14, 15, 16, 17, 18, 19, 22mm
Características: Aço forjado, tratado térmicamente e cromado
Chaves de aperto em U nas extremidades

Medidas: 10, 11, 13, 14, 15, 16, 17, 18, 19, 22mm
Características: Acero forjado, tratado térmicamente y cromado
Llaves de apriete en U en los extremos

REF		
3835	1,8kg	12x

Jogo 4 chaves curvas torx
Juego 4 llaves curvas torx

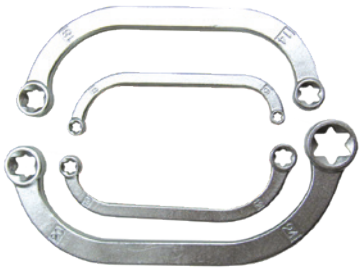

Medidas: E6xE8, E10xE12, E14xE18, E20xE24

Medidas: E6xE8, E10xE12, E14xE18, E20xE24

REF		
1185	555gr	6x

Jogo chaves torx extra longas E6-E24 6 peças
Juego llaves torx extra largas E6-E24 6 piezas



Medidas: E6xE7 232mm, E8xE10 232mm , E11xE12 330mm E14xE16 372mm, E18xE20 410mm, E22xE24 430mm

Medidas: E6xE7 232mm, E8xE10 232mm , E11xE12 330mm E14xE16 372mm, E18xE20 410mm, E22xE24 430mm

REF		
150006L	1,6kg	1x

Jogo chave de luneta extra longas 5 peças
Juego llaves estrella extra largas 5 piezas



Medidas: 8x10 232mm, 11x13 330mm, 14x15 372mm, 16x17 410mm, 18x19mm 410mm

Medidas: 8x10 232mm, 11x13 330mm, 14x15 372mm, 16x17 410mm, 18x19mm 410mm

REF		
110005L	1,5kg	1x

Chave inglesa ajustável
Llave inglesa ajustable



REF				
10106	152mm	19mm	1kg	120x
10108	203mm	24mm	1,1kg	80x
10110	254mm	30mm	1,2kg	60x
10112	305mm	36mm	1,3kg	24x
10115	381mm	43mm	1,4kg	24x
10118	457mm	52mm	2kg	12x
10124	610mm	62mm	3,4kg	6x

Chave em T com cardan
Llave en T con cardan

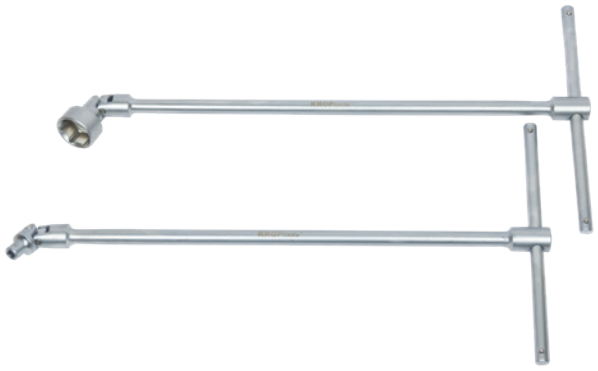

REF				
2306	6mm	400mm	520gr	20x
2308	8mm	400mm	520gr	20x
2310	10mm	400mm	520gr	20x
2311	11mm	400mm	521gr	20x
2312	12mm	400mm	525gr	20x
2313	13mm	400mm	525gr	20x
2314	14mm	400mm	530gr	20x
2315	15mm	400mm	530gr	20x
2317	17mm	400mm	530gr	20x
2319	19mm	400mm	530gr	20x
2320	20mm	400mm	545gr	20x
2321	21mm	400mm	550gr	20x
2322	22mm	400mm	555gr	20x
2323	23mm	400mm	560gr	20x
2324	24mm	400mm	560gr	20x

Chave phillips
Destornillador phillips



REF	⟷	↧		
234201	PH0	100mm	40gr	360x
234202	PH1	125mm	74gr	240x
234203	PH2	150mm	108gr	144x
234204	PH2	200mm	117gr	144x
234205	PH3	200mm	172gr	96x

Chave phillips com batente
Destornillador phillips de golpe



REF	⟷	↧		
234601	PH1	100mm	103gr	240x
234602	PH2	125mm	157gr	144x
234603	PH2	150mm	162gr	144x
234604	PH3	200mm	258gr	96x

Chave fenda
Destornillador plano



REF	⟷	↧		
234101	0.5x3.0	75mm	38gr	360x
234102	0.5x3.0	100mm	40gr	360x
234103	0.8x4.0	100mm	45gr	360x
234104	1.0x5.5	125mm	74gr	240x
234105	1.0x5.5	150mm	77gr	240x
234106	1.2x6.5	125mm	101gr	144x
234107	1.2x6.5	150mm	108gr	144x
234108	1.2x6.5	200mm	117gr	144x
234109	1.6x8.0	200mm	151gr	96x

Chave fenda com batente
Destornillador plano de golpe



REF	⟷	↧		
234501	1.0x5.5	100mm	103gr	240x
234502	1.2x6.5	125mm	157gr	144x
234503	1.2x6.5	150mm	162gr	144x
234504	1.6x8.0	200mm	258gr	96x
234505	1.6x8.0	250mm	278gr	96x

Chave torx
Destornillador torx



REF	⟷	↧		
234301	T7	75mm	38gr	360x
234302	T8	75mm	38gr	360x
234303	T9	75mm	38gr	360x
234304	T10	100mm	70gr	240x
234305	T15	100mm	70gr	240x
234306	T20	100mm	70gr	240x
234307	T25	100mm	94gr	144x
234308	T27	100mm	94gr	144x
234309	T30	100mm	94gr	144x
234310	T40	100mm	138gr	96x

Chave pozidriv
Destornillador pozidriv



REF	⟷	↧		
234401	PZ0	75mm	38gr	360x
234402	PZ1	100mm	70gr	240x
234403	PZ2	100mm	94gr	144x
234404	PZ3	150mm	151gr	96x

Kit chave fenda e cruz 8 peças
Kit destornilladores plano y phillips 8 piezas



Composição:
(5x) chaves fenda: 4x100mm, 5.5x125mm, 6.5x125mm,6.5x150mm
(3x) chaves phillips: Ph0x100mm, Ph1x125mm, Ph2x150mm
Características: Material CRV com íman.

Composición:
(5x) destornilladores planos: 4x100mm, 5.5x125mm
6.5x125mm, 6.5x150mm
(3x) destornilladores phillips: Ph0x100mm
Ph1x125mm, Ph2x150mm
Características: Material CRV com íman.

REF		
3801	725gr	20x

Kit chaves torx T10-T40 7 peças
Kit destornilladores torx T10-T40 7 piezas



Composição:
(7x) chaves Torx: T10x100mm, T15x100mm
T20x100mm, T25x100mm, T27x100mm, T30x100mm
T40x125mm
Características: Material CRV com íman.

Composición:
(7x) destornilladores Torx: T10x100mm, T15x100mm
T20x100mm, T25x100mm, T27x100mm, T30x100mm
T40x125mm
Características: Material CRV com íman.

REF		
3802	725gr	20x

Chave em T torx
Llave en T torx



REF				
120510	T10	100MM	15gr	100x
120515	T15	100MM	25gr	100x
120520	T20	100MM	30gr	100x
120525	T25	150MM	55gr	100x
120527	T27	150MM	60gr	100x
120530	T30	150MM	70gr	100x

Chave em T umbrako
Llave en T umbrako



REF				
120402	2mm	100mm	20gr	1x
1204025	2.5mm	100mm	21gr	1x
120403	3mm	100mm	23gr	1x
120404	4mm	150mm	28gr	1x
120405	5mm	150mm	31gr	1x
120406	6mm	150mm	33gr	1x

Kit 8 chaves hexagonais com cabo em T 2-10mm
Kit 8 llaves hexagonales con cable en T 2-10mm

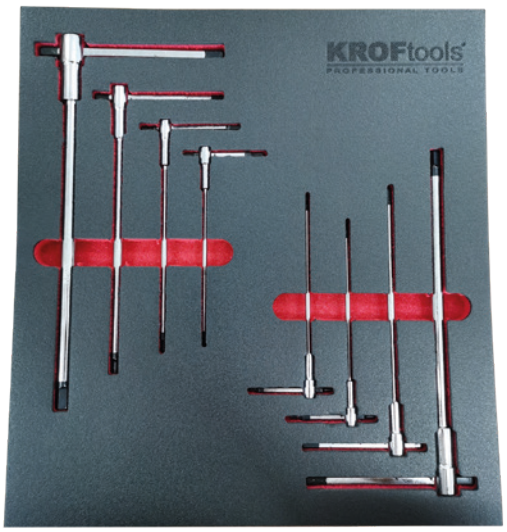



Medidas: 2,2.5,3,3.5,4,5,6,7,8,9,10,12,14

Medidas: 2,2.5,3,3.5,4,5,6,7,8,9,10,12,14

REF		
234700	400gr	8x

Kit 9 ch. allen macho torx cabo em T deslizante T10-T50
Kit 9 lla. en T con tres extremidades macho torx T10-T50

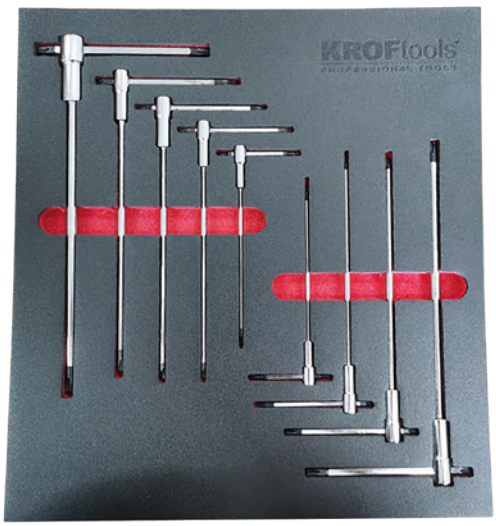

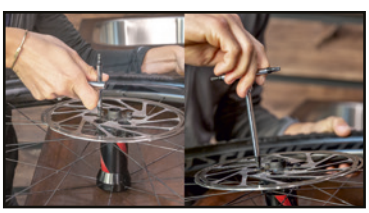

Medidas: T10,T15,T20,T25,T27,T30,T40,T45,T50

Medidas: T10,T15,T20,T25,T27,T30,T40,T45,T50

REF		
234800	400gr	8x

Chave allen macho hex com cabo T deslizante
Llave en T con tres extremidades macho hex



REF	⇿	↕		
234702	2mm	125mm	20gr	200x
2347025	2,5mm	150mm	20gr	200x
234703	3mm	150mm	22gr	200x
2347035	3,5mm	175mm	46gr	200x
234704	4mm	175mm	47gr	200x
2347045	4,5mm	195mm	75gr	200x
234705	5mm	195mm	76gr	200x
234706	6mm	215mm	117gr	100x
234707	7mm	230mm	163gr	100x
234708	8mm	250mm	219gr	50x
234710	10mm	280mm	371gr	40x
234712	12mm	305mm	613gr	20x
234714	14mm	330mm	884gr	20x

Chave allen macho torx com cabo T deslizante
Llave en T con tres extremidades macho torx



REF	⇿	↕		
234810	T10	125mm	34gr	200x
234815	T15	153mm	34gr	200x
234820	T20	196mm	59gr	200x
234825	T25	195mm	60gr	200x
234827	T27	215mm	93gr	200x
234830	T30	215mm	92gr	50x
234840	T40	230mm	119gr	20x
234845	T45	255mm	183gr	20x
234850	T50	269mm	269gr	20x

Jogo 9 chaves umbrako longas esféricas
Juego 9 llaves umbrako largas esféricas



Medidas: 1.5,2,2.5,3,4,5,6,8,10mm

Medidas: 1.5,2,2.5,3,4,5,6,8,10mm

REF		
5516	45gr	10x

Jogo 9 chaves torx longas
Juego 9 llaves torx largas



Medidas: T10,T15,T20,T25,T27,T30,T40,T45,T50

Medidas: T10,T15,T20,T25,T27,T30,T40,T45,T50

REF		
5517	43gr	10x

Caixa de ferramentas com 7 compartimentos
Caja de herramientas con 7 compartimientos







Medidas: 260x205x450mm

Medidas: 260x205x450mm

REF		
7834	4kg	1x

Caixa de ferramentas com 5 compartimentos
Caja de herramientas con 5 compartimientos

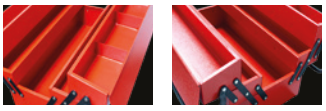







Medidas: 535x210x260mm

Medidas: 535x210x260mm

REF			
7835		4,5kg	1x

Luvas trabalho mecânica KROFTOOLS EN388 CE CAT II
Guantes trabajo mecanica KROFTOOLS EN388 CE CAT II



Luvas de trabalho certificadas CAT II
Guantes de trabajo certificadas CAT II

Tamanhos: 7, 8, 9, 10.

Tallas: 7, 8, 9, 10.

REF		
LUVAS	350gr	100x

Jogo chaves caixa isoladas VDE 1/2" 20 peças
Juego llaves vaso aisladas VDE 1/2" 20 piezas



DIN EN 60900 (VDE 0682-201):2013-04 .

Composição:
(13x) Chaves: 10,11,12,13,14,16,17,18,19,21,22,24,27mm
(4x) Chaves hexagonais: 4*120, 5*120, 6*120, 8*120mm
(1x) Pega em T 200mm
(1x) Aumento 250mm
(1x) Roquete 250mm

Composición:
(13x) Llaves: 10,11,12,13,14,16,17,18,19,21,22,24,27mm
(4x) Llaves hexagonales: 4*120, 5*120, 6*120, 8*120 mm
(1x) Mango en T 200 mm
(1x) Aumento 250mm
(1x) Carraca 250mm

REF		
3020	4,69kg	5x

Jogo chaves boca e inglesa isoladas VDE 20 peças
Juego llaves boca y inglesa aisladas VDE 20 piezas



DIN EN 60900 (VDE 0682-201):2013-04 .

Medidas: 6, 7, 8, 9 10, 11, 12, 13, 14, 15, 16, 17, 18, 19, 21,22, 24 27, 30, 32mm
Chave inglesa ajustável 10

Medidas: 6, 7, 8, 9 10, 11, 12, 13, 14, 15, 16, 17, 18, 19, 21, 22, 24 27, 30, 32mm
Llave ajustable 10"

REF		
3021	4,9kg	5x

Jogo chaves isoladas intercambiáveis 13pcs
Juego destornilladores aislados intercambiables 13pzs



Composição:
(1x) Chave de fenda busca polos
(1x) Punho de encaixe
(4x) adaptadores fenda: 1,2x6.5 100mm, 1x5.5x100mm 0,8x4x100mm, 0,5x3x100mm
(2x) adaptadores phillips: PH2x100mm, PH1x80mm
(2x) adaptadores pozidriv: PZ2x100mm, PZ1x80mm
(3x) adaptadores torx: T20x100mm, T15x100mm, T10x100mm

Composición:
(1x) Destornillador busca polos Phillips
(1x) Mango de encaje
(4x) Adaptadores planos: 1,2x6,5 100mm, 1x5,5x100mm 0,8x4x100mm, 0,5x3x100mm
(2x) Adaptadores phillips: PH2x100mm, PH1x80mm
(2x) Adaptadores pozidriv: PZ2x100mm, PZ1x80mm
(3x) Adaptadores torx: T20x100mm, T15x100mm, T10x100mm

REF			
3805	1000V	1,3kg	112x

Mala ferramenta isolada VDE 111 peças
Kit herramienta aislada VDE 111 piezas











DIN EN 60900 (VDE 0682-201):2013-04.

Composição:

(20x) Chaves de boca: 6, 7, 8, 9, 10, 11, 12, 13, 14, 15,16, 17
18, 19, 21, 22, 24, 27, 30, 32mm
(1x) alicate de corte com roquete 380mm
(3x) chaves de fenda: 0.5*3.0*100mm, 1.0*5.5*125mm
1.2*6.5*150mm
(1x) chave inglesa 10”
(1x) alicate combinado 8”
(1x) alicate ponta longa 8”
(1x) alicate de corte diagonal 6”
(1x) alicate ponta curva 6”
(1x) alicate ponta 6”
(1x) alicate bomba água 10”
(1x) alicate de corte de cabo 250mm
(1x) alicate descarnar fios
(1x) faca de corte 50*180mm
(1x) faca de semicírculo 28*155mm
(1x) gancho longo 50*180mm
(1x) faca de desmontagem 38*155mm
(1x) serra 150mm
(1x) pinça de agulha
(1x) pinça de precisão
(1x) pinça dobrada
(1x) pinça larga
(2x) braçadeiras 150mm, 200mm
(3x) tampas deslize
(3x) abraçadeiras tampas deslize: 10, 20, 30mm
(7x) chaves fenda precisão
(50x) chaves fenda mutáveis
(1x) lanterna
(1x) bateria

Composición:

(20x) Llaves de boca: 6, 7, 8, 9, 10, 11, 12, 13, 14, 15, 16, 17, 18,
19, 21 22, 24, 27, 30, 32mm
(1x) Alicate de corte con carraca 380mm
(3x) Destornilladores planos: 0.5*3.0*100mm
1.0*5.5*125 mm, 1.2 * 6.5 * 150mm
(1x) llave de 10“
(1x) alicates combinados de 8“
(1x) alicates de punta larga de 8”
(1x) alicates de corte diagonal de 6“
(1x) alicates de punta curva de 6”
(1x) alicates de punta de 6“
(1x) alicates de bomba de agua de 10”
(1x) alicates de corte de cable de 250mm
(1x) alicates pelacables
(1x) cuchillo de corte de 50 * 180mm
(1x) cuchillo de semicírculo 28 * 155mm
(1x) Gancho largo 50 * 180mm
(1x) Cuchillo de desmontaje 38 * 155mm
(1x) Sierra de 150mm
(1x) Pinza de aguja
(1x) Pinza de precisión
(1x) Pinza doblada
(1x) Pinza ancho
(2x) abrazaderas 150 mm, 200mm
(3x) cubiertas deslizantes
(3) abrazaderas cubiertas deslizantes: 10, 20, 30mm
(7x) destornilladores de precisión
(50x) destornilladores intercambiables
(1x) linterna
(1x) bateria

REF		
3022	17,47kg	1x



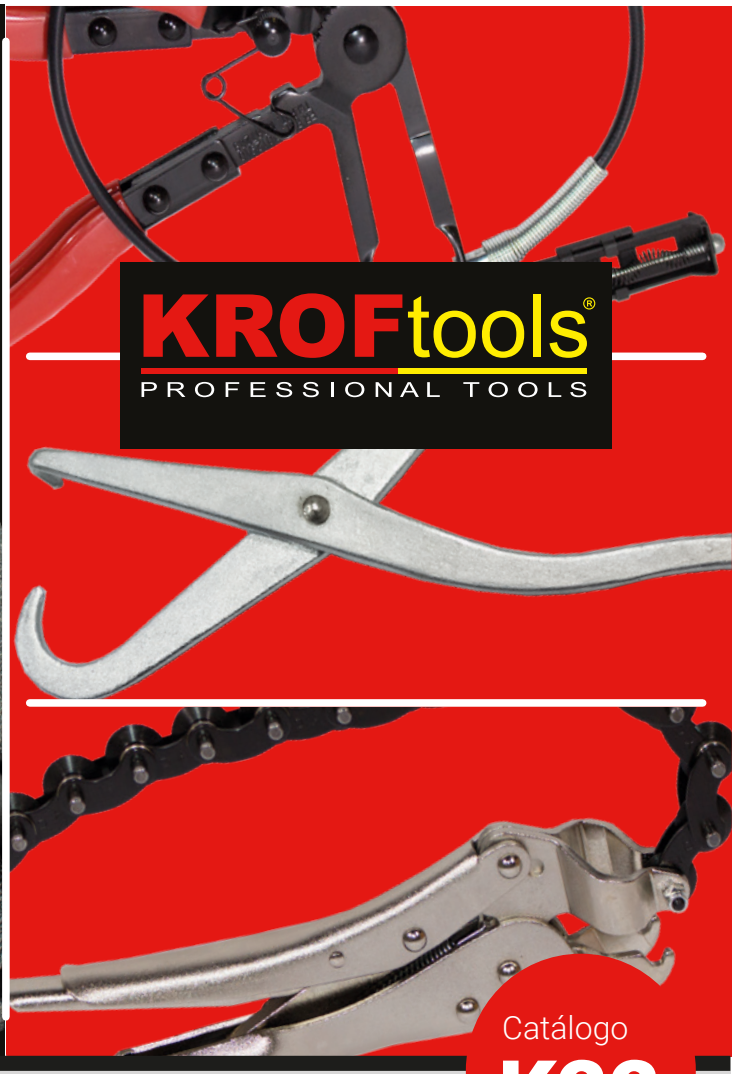

Catálogo
K22

02 ALICATES

KROFTOOLS WWW.KROFTOOLS.COM

01 Ferramenta Manual / Pág. 11-98
02 Alicates / Pág. 101-110
03 Bits e Conjuntos / Pág. 113-126
04 Ferramenta Específica / Pág. 129-188
05 Ferramenta Carroçaria / Pág. 191-196
06 Regulação e Teste / Pág. 199-218
07 Ferramenta Motor / Pág. 221-246
08 Kits sincronização / Pág. 249-308
09 Ferramenta Elétrica / Pág. 311-320
10 Ferramenta Pneumática / Pág. 323-336
11 Ferramenta Hidráulica / Pág. 339-362
12 Ferramenta Lubrificação / Pág. 365-374
13 Equipamento Garagem / Pág. 377-442
14 Merchandising / Pág. 445-446
15 Localização Referências / Pág. 449-458





Catálogo
K22

02 ALICATES

WWW.KROFTOOLS.COM KROFTOOLS

01 Herramienta Manual / Pág. 11-98
02 Alicates / Pág. 101-110
03 Puntas y Conjuntos / Pág. 113-126
04 Herramienta Específica / Pág. 129-188
05 Herramienta Carroceria / Pág. 191-196
06 Regulación y Prueba / Pág. 199-218
07 Herramienta Motor / Pág. 221-246
08 Kits de Calado / Pág. 249-308
09 Herramienta Eléctrica / Pág. 311-320
10 Herramienta Neumática / Pág. 323-336
11 Herramienta Hidráulica / Pág. 339-362
12 Herramienta Lubricación / Pág. 365-374
13 Equipamiento de Garaje / Pág. 377-442
14 Merchandising / Pág 445-446
15 Localización de Referencias / Pág. 449-458

Alicate para abraçadeiras elásticas
Alicate de sirga abrazaderas elásticas



Cabo subs. Sirga reemp.



REF 2416-1

Aplicação: Indicado para aceder a locais de espaço reduzido

Aplicación: Diseñado para acceder a lugares con espacio limitado

REF	⇿	⇤⇥		
2416	18-54mm	560mm	600gr	36x

Alicate desconector com cabo flexível
Alicate desconector con cable flexible

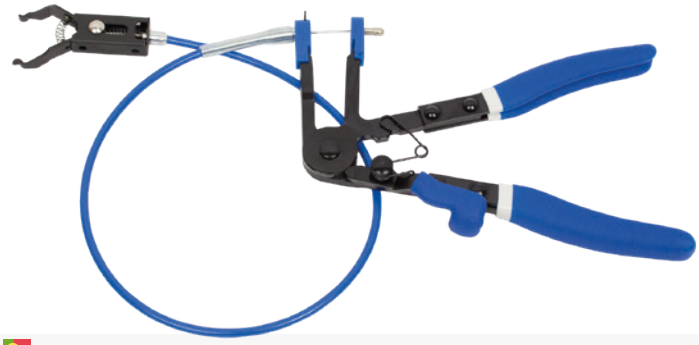

Aplicação: Permite desmontagem rápida dos conectores de 2 botões

Aplicación: Permite desmontaje rápida de los conectores de 2 botones

REF	⇿	⇤⇥		
2419	3-32mm	650mm	640gr	12x

Alicate para abraçadeiras elásticas reforçado
Alicate sirga para abrazaderas elásticas reforzado



Aplicação: Indicado para aceder a locais de espaço reduzido

Aplicación: Diseñado para acceder a lugares con espacio limitado

REF	⇿	⇤⇥		
2415	18-54mm	550mm	650gr	10x

Alicate para abraçadeiras elásticas com cabo rígido
Alicate sirga para abrazaderas elásticas cable reforzado



Aplicação: Indicado para aceder a locais de espaço reduzido

Aplicación: Diseñado para acceder a lugares con espacio limitado

REF	⇿	⇤⇥		
2418	18-54mm	550mm	540gr	10x

Alicate de abraçadeiras clic
Alicate de abrazaderas clic





Aplicação: Para abraçadeiras clic e clic-r

Aplicación: Para abrazaderas clic y clic-r

REF	⇤⇥		
7962	170mm	260gr	6X

Alicate de abraçadeiras multidirecional
Alicate de abrazaderas multidireccional



Características: Com mandíbulas grandes (16mm) proporciona que seja mais fácil remover os grampos das abraçadeiras. Mandíbulas com forma de cruz faz com que aumente capacidade de segurar objetos, adequado para trabalhar em espaços limitados.

Características: Con mordazas grandes (16mm) es más fácil quitar las abrazaderas. Las mandíbulas en forma de cruz aumentan la capacidad de sostener objetos, apto para trabajar en espacios limitados.

REF		
7963	345gr	40x

Alicate abraçadeiras 8 multidireções
Alicate abrazaderas 8 multidirecciones



REF		
7964	250gr	50x

Alicate de abraçadeiras OETIKER
Alicate de abrazaderas OETIKER



Aplicação:
Para instalar as juntas CV
Usado em filtros de sistema de refrigeração e tubos de vácuo

Aplicación:
Para instalar juntas CV
Utilizado en filtros de sistema de refrigeración y tubos de vacío

REF			
5086	240mm	575gr	6x

Alicate abraçadeiras de tubo
Alicate de abrazaderas de tubo



Descrição: Para fácil instalação e remoção das abraçadeiras
Punho ergonómico para maior conforto na sua utilização

Descripción: Para una fácil instalación y extracción de abrazaderas
Mango ergonómico para mayor comodidad de uso

REF				
6180	12-55mm	215mm	260gr	50x

Jogo 3 alicates desconectar tubos de combustível
Juego 3 alicates para conductos



Aplicação: Tubos de 8 e 10mm. Modelos Renault e Opel

Aplicación: Conductos de 8 y 10mm. Modelos Renault y Opel

REF			
6258	120mm	550gr	48x

Alicate para molas de travão
Tenaza para muelles de freno



Aplicação: Pode ser utilizado na maioria dos travões de tambor de carros ligeiros e comerciais
Descrição: Abertura máxima da mandíbula 130mm

Aplicación: Para extraer los muelles de freno del tambor
Descripción: Apertura máxima de la mandíbula 130mm

REF			
0220	220mm	234gr	10x

Alicate para molas
Tenaza para muelles



Comprimento: 300mm

Longitud: 300mm

REF			
6510	300mm	496gr	30x

Kit 3 alicates angulares para tubos
Juego 3 alicates angulares para tubos

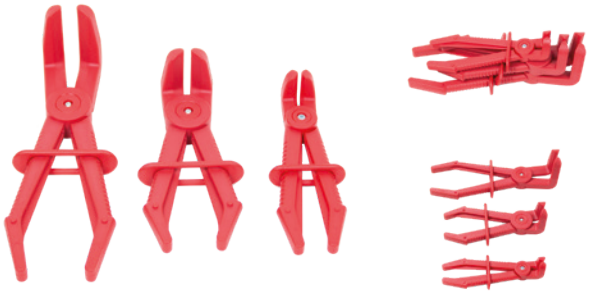

Características:
Tamanhos: 155mm, 165mm, 220mm
Capacidade de aperto: 10-35mm

Características:
Tamaños: 155mm, 165mm, 220mm
Capacidad de sujeción: 10-35mm

REF		
6256	350gr	20x

Kit 3 alicates para tubos
Juego 3 alicates para tubos

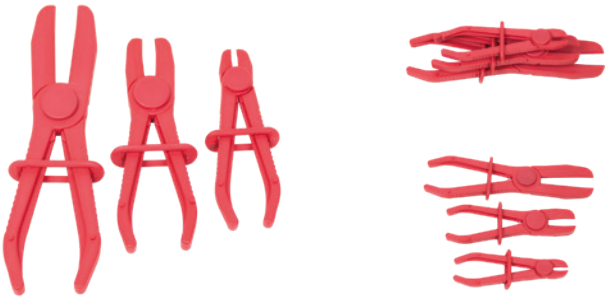

Características:
Tamanhos: 155mm, 185mm, 255mm
Capacidade de aperto: 3-40mm

Características:
Medidas: 155mm, 185mm, 255mm
Capacidad de sujeción: 3-40mm

REF		
6257	300gr	40x

Alicate tubo combustível VAG
Alicate tubo combustible VAG



Medidas: Abertura: 24mm
Descrição: Alicate para abraçadeiras 3 terminais VAG
Mandíbulas móveis ideais para áreas estreitas
Para uso em grampos de mangueira 'estilo tag'
Aperto assistido por mola.

Medidas: Apertura: 24mm
Descripción: Alicates para pinzas 3 terminales VAG
Mandíbulas móviles ideales para áreas estrechas
Para uso en abrazaderas de manguera 'estilo tag'
Apriete asistido por resorte.

REF			
6250	190mm	730gr	48x

Alicate para desconetar tubos filtro de combustível
Alicate para desconectar conectores de combustible



Aplicação: Retira sem danificar os tubos de combustível

Aplicación: Retira sin dañar los tubos de combustible

REF			
6259	180mm	251gr	4x

Alicate abraçadeira para foles transmissão 3/8 DR
Alicate abrazadera para fuelle palier 3/8 DR



Aplicação: Para apertar as abraçadeiras de aço inoxidável em combinação com uma roquete 3/8”

Aplicación: Para apretar las abrazaderas de acero fino en combinación con una carraca 3/8”

REF	◇		
6187	3/8”	870gr	20x

Alicate abraçadeiras transmissões homocinéticas
Alicate abrazaderas juntas homocineticas



Aplicação: Funciona com um roquete 1/2” uma chave ou uma alavanca para criar tensão na abraçadeira

Aplicación: Funciona con una carraca 1/2” una llave o una palanca para crear tensión en la abrazadera

REF	◇		
6186	1/2”	277gr	36x

Alicate para abraçadeiras de tubo de escape
Alicate para abrazaderas escape



Aplicação: Especial para modelos PSA e Renault

Aplicación: Especial para modelos PSA y Renault

REF	⟷	⟼⟻		
6185	20-60mm	300mm	444gr	25x

Alicate remoção apoios borracha tubo escape
Tenaza para retirar soportes de caucho tubos escape



Aplicação: Remoção dos suportes dos tubos de escape e ganchos borracha.
Modelos: VW, Audi, Mercedes, Saab, Mitsubishi Nissan, Honda, Ford, Land Rover, Mazda, Toyota, Opel

Aplicación: Desmontaje de los soportes de los tubos de escape y los ganchos de goma.
Modelos: VW, Audi, Mercedes, Saab Mitsubishi, Nissan, Honda, Ford, Land Rover, Mazda, Toyota, Opel

REF		
6188	325gr	32x

Alicate de rebites
Alicate de remaches



Rebites: 2,5,3,4,5mm

Remaches: 2,5,3,4,5mm

REF	⟼⟻		
3738	255mm	600gr	1x

Rebitador profissional
Remachadora profesional



Aplicação: Esta ferramenta destina-se a ser usada para instalar os seguintes tamanhos de rebites e tipo de materiais:
Alumínio: 2.4 (3/32) - 3.2 (1/8) - 4.0 (5/32) - 4.8 mm (3/16)
Aço: 2.4 (3/32) - 3.2 (1/8) - 4.0 mm (5/32)
Aço inoxidável: 2.4 (3/32) - 3.2 (1/8) - 4.0 mm (5/32)

Dados técnicos:
Curso efetivo de trabalho: 5-6mm

Descrição:
Pega ergonómica e confortável em PVC

Aplicación: Esta herramienta está diseñada para instalar los siguientes tamaños de remaches y tipos de materiales:
Aluminio: 2,4 (3/32) - 3,2 (1/8) - 4,0 (5/32) - 4,8 mm (3/16)
Acero: 2,4 (3/32) - 3,2 (1/8) - 4,0 mm (5/32)
Acero inoxidable: 2,4 (3/32) - 3,2 (1/8) - 4,0 mm (5/32)

Datos técnicos:
Carrera de trabajo efectiva: 5-6mm

Descripción:
Mango de PVC ergonómico y cómodo

REF	⟼⟻		
3735	200mm	1,5kg	10x

Rebitadora de porcas M3-M12
Remachadora de tuercas M3-M12





Porca / Tuerca M3
REF 3739-M03

Porca / Tuerca M4
REF 3739-M04

Porca / Tuerca M5
REF 3739-M05

Porca / Tuerca M6
REF 3739-M06

Porca / Tuerca M8
REF 3739-M08

Porca / Tuerca M10
REF 3739-M10

Porca / Tuerca M12
REF 3739-M12

Características:
Curso máximo de trabalho: 9mm
Adaptores de rebites: M3, M4, M5, M6, M8, M10, M12

Características:
Curso máximo de trabajo: 9mm
Adaptores de remaches: M3, M4, M5, M6, M8, M10, M12

REF		
3739	3,14kg	10x

Rebitador porcas e rebites
Kit remachadoras tuercas y remaches





Aplicação:
Rebites 3,2, 4,0, 4,8, 6,4mm
Rebites porca: M4, M5, M6, M8, M10, M12
Rebites parafuso: M4, M5, M6, M8

Aplicación:
Remaches: 3,2, 4,0, 4,8 y 6,4 mm
Remaches tuerca: M4, M5, M6, M8, M10, M12
Remaches tornillo: M4, M5, M6, M8

REF		
3734	3,66kg	6x

Rebitadora porcas até 12mm e rebites 6.4mm
Remachadora tuercas hasta 12mm y remaches 6.4mm





Perno M4	Perno M5	Perno M6
REF 3736M4P	REF 3736M5P	REF 3736M6P
Perno M8	**Perno M10**	**Perno M12**
REF 3736M8P	REF 3736M10P	REF 3736M12P

Aplicação: rebites 3.2-6.4mm (1/8”-1/4”)
Composição:
Pernos M4,M6,M8,M10
Pernos com porcas 4,5,6,8,10,12

Aplicación: remaches 3.2-6.4mm (1/8”-1/4”)
Composición:
Pernos M4,M6,M8,M10
Pernos con tuercas 4,5,6,8,10,12

REF			
3736	520mm	3kg	30x

Alicate bomba de água ajuste rápido
Tenaza para bomba de agua ajuste rápido





13007: Descrição: Ajuste 24 posições. Revestimento pega PVC
13010: Descrição: Ajuste 19 posições. Revestimento pega PVC
13012: Descrição: Ajuste 32 posições. Revestimento pega PVC

13007: Descripción: Ajuste 24 posiciones. Revestimiento mango PVC
13010: Descripción: Ajuste 19 posiciones. Revestimiento mango PVC
13012: Descripción: Ajuste 32 posiciones. Revestimiento mango PVC

REF				
13007	42mm	180mm	150gr	10x
13010	50mm	250mm	300gr	10x
13012	70mm	300mm	475gr	10x

Alicate de terminais
Alicate de terminales



Comprimento: 230mm

Longitud: 230mm

REF			
6630	230mm	400gr	1x

Alicate para retenção de válvulas
Alicate para juntas de válvulas



Aplicação: Para facilitar la extracción de la junta de la válvula en los motores multi válvulas
Modelos: VW, Opel, Ford y otros
Comprimento: 250mm

Aplicación: Para facilitar la extracción de la junta de la válvula en los motores multi válvulas.
Modelos: VW, Opel, Ford y otros
Longitud: 250mm

REF			
2985	250mm	389gr	30x

Alicate soldar fios 240mm
Alicate para solar alambre 240mm



Aplicação: Concebido para segurar dois fios enquanto são soldados em conjunto

Aplicación: Diseñado para mantener dos cables juntos mientras se sueldan entre sí

REF			
7965	240mm	260gr	48x

Alicate freios rolamentos
Alicate frenos rodamientos



Modelos: Citroen: C1; 1.0 Petrol, 1.4Hdi (05-15) Peugeot: 107; 1.0 gasolina, 1.4Hdi (05-15) Renault: Clio; Mk2 2.0 16V Sport (98-05) Toyota: Aygo; 1.0 Petrol, 1.4Hdi (05-15)

Modelos: Citroen: C1; 1.0 Petrol, 1.4Hdi (05-15) Peugeot: 107; 1.0 gasolina, 1.4Hdi (05-15) Renault: Clio; Mk2 2.0 16V Sport (98-05) Toyota: Aygo; 1.0 Petrol, 1.4Hdi (05-15)

REF			
2414	41mm	220gr	30x

Alicate de pressão 10”
Mordaza grip 10”



Abertura: 63mm

Abertura: 63mm

REF				
0111	63mm	250mm	520gr	10x

Jogo de alicates de pressão 3 peças
Juego mordazas grip 3 piezas





Descrição: Alicate ponta reta, ponta curva 90º
ponta curva 45º

Descripción: Mordaza grip punta recta, punta curva 90º
punta curva 45º

REF			
1115	380mm	1,5kg	40x

Alicate de pressão para fêmeas e tubos
Mordaza grip para tuercas



Aplicação: Para fêmeas 26mm

Aplicación: Para tuercas 26mm

REF				
6509	35mm	210mm	300gr	10x

Alicate cortar tubos escape com corrente
Mordaza grip corta tubos con cadena



Características:
Ideal para cortar tubos de plástico, cobre, alumínio e aço
Capacidade de corte: Ø75mm
Adequado para cortar tubos de parede fina com espessura até 2,5mm

Características:
Ideal para cortar tubos de plástico, cobre, aluminio y acero
Capacidad de corte: Ø75mm
Adecuado para cortar tubos de pared delgada con espesor hasta 2,5mm

REF			
6178	160mm	790gr	30x

Alicate corte diagonal 200mm
Alicate corte diagonal 200mm





REF		
138200	383gr	60x

Alicate universal isolado
Alicate universal aislado



REF			
130150	150mm	240gr	10x
130175	175mm	288gr	10x
130200	200mm	388gr	10x

Alicate de corte
Alicate de corte



REF			
131150	150mm	177gr	165gr
131175	175mm	305gr	210gr

Alicate de pontas direitas
Alicate de puntas rectas



REF			
133150	150mm	198gr	10x
133175	175mm	230gr	10x
133200	200mm	333rg	10x

Alicate de pontas curvas
Alicate de puntas curvas



REF			
134150	150mm	198gr	10x
134175	175mm	240gr	10x
134200	200mm	266gr	10x

Alicate de freios fechar direito
Alicate de puntas interior recto



REF			
132125	125mm	125gr	20x
132175	175mm	182gr	20x

Alicate de freios fechar curvo
Alicate de puntas interior curvo



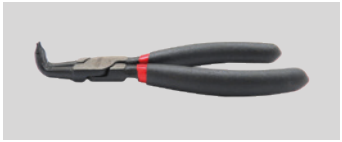

REF			
135125	125mm	125gr	20x
135175	175mm	183gr	20x

Alicate de freios abrir direito
Alicate de puntas exterior recto



REF			
136125	125mm	125gr	20x
136175	175mm	183gr	20x

Alicate de freios abrir curvo
Alicate de puntas exterior curvo





REF			
137125	125mm	125gr	20x
137175	175mm	185gr	20x

Kit alicate freios 4 peças interior e exterior curvo e direito
Juego alicate puntas 4 piezas interior y exterior curvo y recto





REF			
132500	175mm	850gr	10x

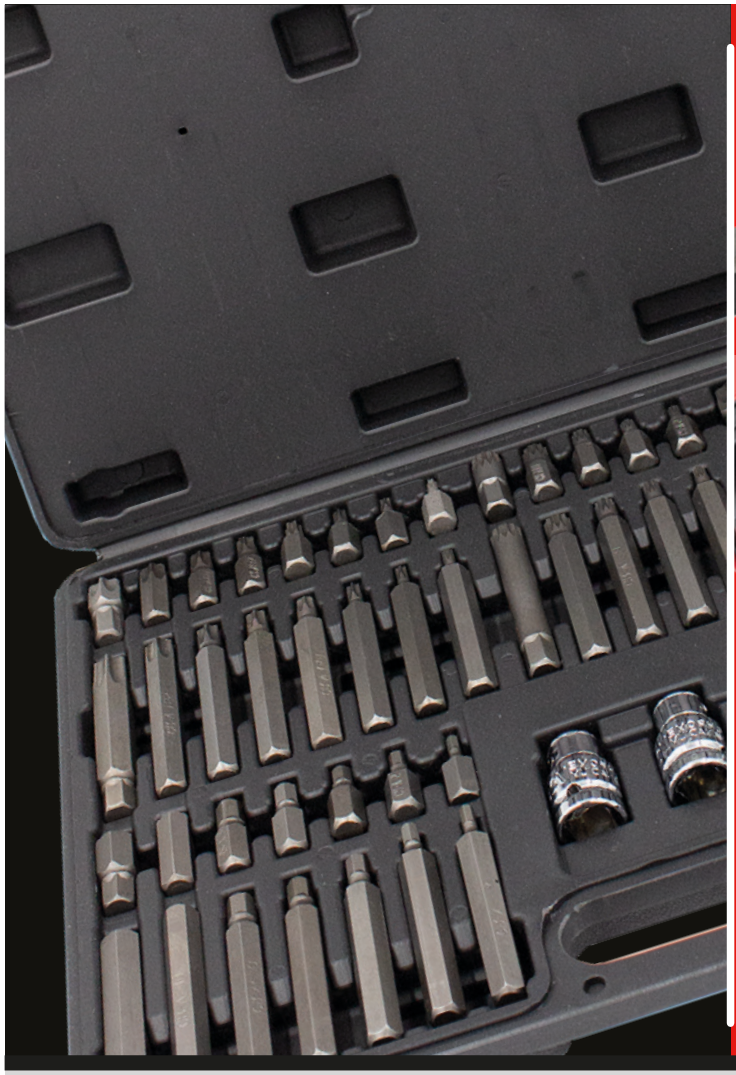

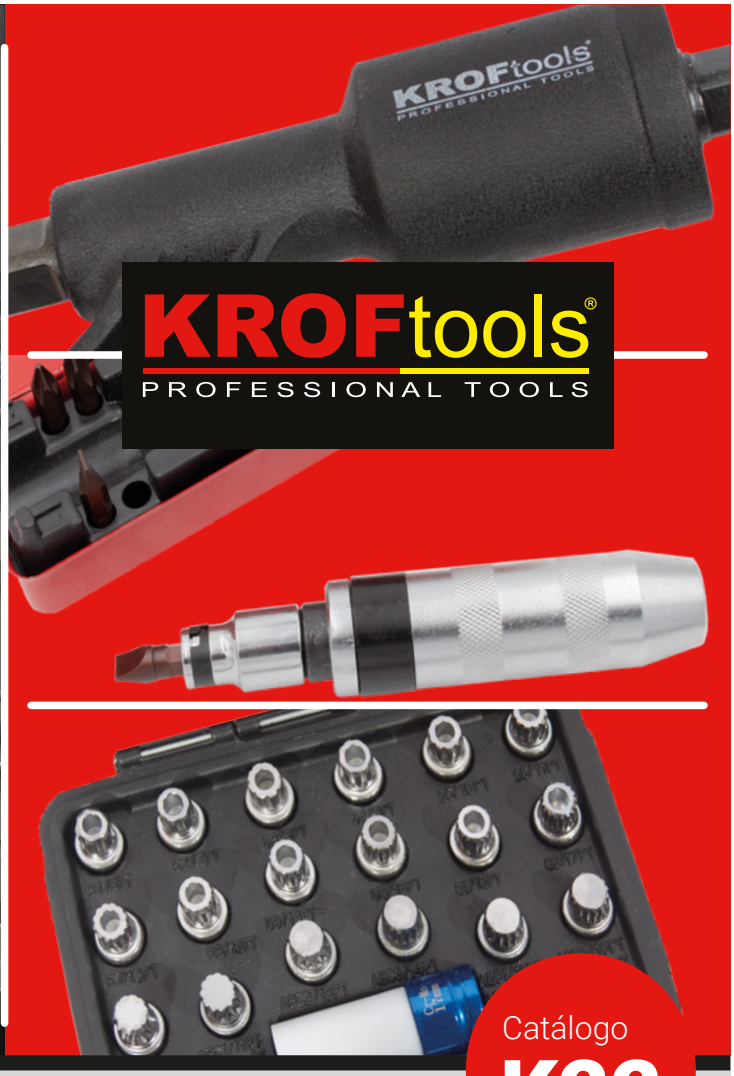

KROFtools®
PROFESSIONAL TOOLS

Catálogo
K22

03 BITS E CONJUNTOS

KROFTOOLS WWW.KROFTOOLS.COM

01 Ferramenta Manual / Pág. 11-98
02 Alicates / Pág. 101-110
03 Bits e Conjuntos / Pág. 113-126
04 Ferramenta Específica / Pág. 129-188
05 Ferramenta Carroçaria / Pág. 191-196
06 Regulação e Teste / Pág. 199-218
07 Ferramenta Motor / Pág. 221-246
08 Kits sincronização / Pág. 249-308
09 Ferramenta Elétrica / Pág. 311-320
10 Ferramenta Pneumática / Pág. 323-336
11 Ferramenta Hidráulica / Pág. 339-362
12 Ferramenta Lubrificação / Pág. 365-374
13 Equipamento Garagem / Pág. 377-442
14 Merchandising / Pág. 445-446
15 Localização Referências / Pág. 449-458



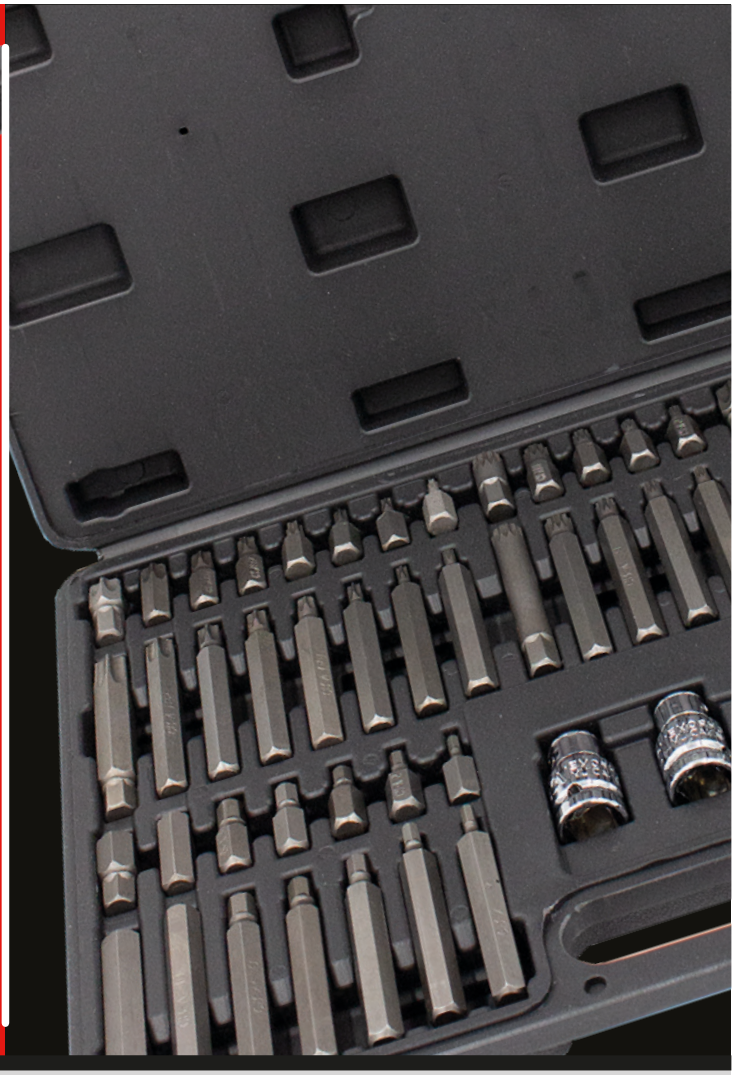

KROFtools®
PROFESSIONAL TOOLS

Catálogo
K22

03 PUNTAS Y CONJUNTOS

WWW.KROFTOOLS.COM KROFTOOLS

01 Herramienta Manual / Pág. 11-98
02 Alicates / Pág. 101-110
03 Puntas y Conjuntos / Pág. 113-126
04 Herramienta Específica / Pág. 129-188
05 Herramienta Carroceria / Pág. 191-196
06 Regulación y Prueba / Pág. 199-218
07 Herramienta Motor / Pág. 221-246
08 Kits de Calado / Pág. 249-308
09 Herramienta Eléctrica / Pág. 311-320
10 Herramienta Neumática / Pág. 323-336
11 Herramienta Hidráulica / Pág. 339-362
12 Herramienta Lubricación / Pág. 365-374
13 Equipamiento de Garaje / Pág. 377-442
14 Merchandising / Pág 445-446
15 Localización de Referencias / Pág. 449-458

Bits fenda 1/4”
Puntas planas 1/4”



REF	⇔	↕		
14161	0,5x3	25mm	5gr	100x
14162	0,8x4	25mm	5gr	100x
14163	0,8x5	25mm	10gr	100x
14164	1,0x6	25mm	10gr	100x

Bits torx 1/4”
Puntas torx 1/4”



REF	⇔	↕		
14191	T8	25mm	10gr	100x
14192	T10	25mm	10gr	100x
14193	T15	25mm	10gr	100x
14194	T20	25mm	10gr	100x
14190	T25	25mm	10gr	100x
14195	T27	25mm	10gr	100x
14196	T30	25mm	10gr	100x
14197	T40	25mm	10gr	100x

Bits phillips e pozidriv 1/4”
Puntas phillips y pozidriv 1/4”



REF	⇔	↕		
14121	PH1	25mm	10gr	100x
14122	PH2	25mm	10gr	100x
14131	PZ1	25mm	10gr	100x
14132	PZ2	25mm	10gr	100x

Bits hexagonais 1/4”
Puntas hexagonales 1/4”



REF	⇔	↕		
14181	3mm	25mm	10gr	100x
14182	4mm	25mm	10gr	100x
14183	5mm	25mm	10gr	100x
14184	6mm	25mm	10gr	100x
14185	7mm	25mm	10gr	100x
14186	8mm	25mm	10gr	100x
14187	10mm	25mm	10gr	100x

Bits fenda 5/16”
Puntas planas 5/16”



REF	⇔	↕		
14171	0,8x3	30mm	11gr	100x
14172	1x5.5	30mm	11gr	100x
14173	1x6	30mm	12gr	100x
14174	1,2x7	30mm	12gr	100x

Bits phillips e pozidriv 5/16”
Puntas phillips y pozidriv 5/16”



REF	⇔	↕		
14141	PH1	30mm	10gr	100x
14142	PH2	30mm	10gr	100x
14143	PH3	30mm	10gr	100x
14151	PZ1	30mm	10gr	100x
14152	PZ2	30mm	10gr	100x
14153	PZ3	30mm	10gr	100x

Bits hexagonais 5/16”
Puntas hexagonales 5/16”



REF	⟷	↧		
14213	3mm	30mm	10gr	100x
14214	4mm	30mm	11gr	100x
14215	5mm	30mm	13gr	100x
14217	6mm	30mm	13gr	100x
14218	7mm	30mm	12gr	100x
14219	8mm	30mm	14gr	100x
14220	10mm	30mm	18gr	100x
14221	12mm	30mm	21gr	100x
14222	14mm	30mm	26gr	100x

Bits xzn 5/16”
Puntas xzn 5/16”



REF	⟷	↧		
14305	M5	30mm	11gr	100x
14306	M6	30mm	12gr	100x

Bits torx 5/16”
Puntas torx 5/16”



REF	⟷	↧		
14201	T20	30mm	10gr	100x
14202	T25	30mm	10gr	100x
14207	T27	30mm	11gr	100x
14208	T30	30mm	11gr	100x
14209	T40	30mm	12gr	100x
14210	T45	30mm	11gr	100x
14211	T50	30mm	13gr	100x
14223	T55	30mm	13gr	100x
14212	T60	30mm	13gr	100x

Bits hexagonais 10mm longos
Puntas hexagonales 10mm largas



Bits hexagonais 10mm curtos
Puntas hexagonales 10mm cortas



REF	⟷	↧		
10430	4mm	30mm	12gr	100x
10530	5mm	30mm	12gr	100x
10630	6mm	30mm	13gr	100x
10730	7mm	30mm	14gr	100x
10830	8mm	30mm	15gr	100x
11030	10mm	30mm	18gr	100x

REF	⟷	↧		
10475	4mm	75mm	40gr	300x
10575	5mm	75mm	40gr	300x
10675	6mm	75mm	41gr	300x
10775	7mm	75mm	42gr	300x
10875	8mm	75mm	41gr	300x
11075	10mm	75mm	49gr	300x

Bits torx 10mm curtos
Puntas torx 10mm cortas



REF				
22030	T20	30mm	10gr	200x
22530	T25	30mm	10gr	200x
22730	T27	30mm	11gr	200x
23030	T30	30mm	14gr	200x
24030	T40	30mm	14gr	200x
24530	T45	30mm	14gr	200x
25030	T50	30mm	19gr	200x
25530	T55	30mm	19gr	200x
26030	T60	30mm	23gr	200x

Bits torx 10mm longos
Puntas torx 10mm largas



REF				
22075	T20	75mm	42gr	300x
22575	T25	75mm	41gr	300x
22775	T27	75mm	41gr	300x
23075	T30	75mm	43gr	300x
24075	T40	75mm	44gr	300x
24575	T45	75mm	45gr	300x
25075	T50	75mm	47gr	300x
25575	T55	75mm	51gr	300x
26075	T60	75mm	57gr	300x

Bits xzn 10mm curtos
Puntas xzn 10mm cortas



REF				
20530	M5	30mm	13gr	200x
20630	M6	30mm	14gr	200x
20830	M8	30mm	15gr	200x
21030	M10	30mm	17gr	200x
21230	M12	30mm	20gr	200x

Bits xzn 10mm longos
Puntas xzn 10mm largas



REF				
20575	M5	75mm	42gr	200x
20675	M6	75mm	42gr	200x
20875	M8	75mm	43gr	200x
21075	M10	75mm	46gr	200x
21275	M12	75mm	57gr	200x

Bits humbrako 10mm curtos para jogo 6160
Puntas hexagonales 10mm cortas para juego 6160



REF				
6160H04	4mm	30mm	12gr	200x
6160H05	5mm	30mm	12gr	200x
6160H06	6mm	30mm	13gr	200x
6160H07	7mm	30mm	14gr	200x
6160H08	8mm	30mm	15gr	200x
6160H09	9mm	30mm	16gr	200x
6160H10	10mm	30mm	18gr	200x
6160H12	12mm	30mm	21gr	200x
6160H14	14mm	30mm	22gr	200x
6160H17	17mm	30mm	23gr	200x

Bits humbrako 10mm longos para jogo 6160
Puntas hexagonales 10mm largas para juego 6160



REF				
6160H04L	4mm	75mm	40gr	200x
6160H05L	5mm	75mm	41gr	200x
6160H06L	6mm	75mm	41gr	200x
6160H07L	7mm	75mm	42gr	200x
6160H08L	8mm	75mm	42gr	200x
6160H09L	9mm	75mm	48gr	200x
6160H10L	10mm	75mm	49gr	200x
6160H12L	12mm	75mm	53gr	200x

Bits torx 10mm curtos para jogo 6160
Puntas torx 10mm cortas para juego 6160



REF	⇿	I		
6160T20	T20	30mm	10gr	200x
6160T25	T25	30mm	10gr	200x
6160T27	T27	30mm	11gr	200x
6160T30	T30	30mm	12gr	200x
6160T40	T40	30mm	14gr	200x
6160T45	T45	30mm	14gr	200x
6160T50	T50	30mm	14gr	200x
6160T55	T55	30mm	19gr	200x
6160T60	T60	30mm	23gr	200x

Bits torx 10mm longos para jogo 6160
Puntas torx 10mm largas para juego 6160



REF	⇿	I		
6160T20HL	T20	75mm	40gr	200x
6160T25HL	T25	75mm	40gr	200x
6160T27HL	T27	75mm	40gr	200x
6160T30HL	T30	75mm	40gr	200x
6160T40HL	T40	75mm	43gr	200x
6160T45HL	T45	75mm	43gr	200x
6160T50HL	T50	75mm	44gr	200x
6160T55HL	T55	75mm	45gr	200x
6160T60HL	T60	75mm	53gr	200x

Bits xzn 10mm curtos para jogo 6160
Puntas xzn 10mm cortas para juego 6160



REF	⇿	I		
6160X05	M5	30mm	13gr	200x
6160X06	M6	30mm	13gr	200x
6160X08	M8	30mm	15gr	200x
6160X10	M10	30mm	17gr	200x
6160X12	M12	30mm	20gr	200x

Bits xzn 10mm longos para jogo 6160
Puntas xzn 10mm largas para juego 6160



REF	⇿	I		
6160XM05L	M5	75mm	42gr	300x
6160XM06L	M6	75mm	42gr	300x
6160XM08L	M8	75mm	43gr	300x
6160XM09L	M9	75mm	46gr	300x
6160XM10L	M10	75mm	46gr	300x
6160XM12L	M12	75mm	57gr	300x
6160XM14L	M14	75mm	57gr	300x
6160XM16HL	M16H	75mm	57gr	300x

Bit 10mm fenda 8mm para jogo 6160
Punta 10mm plana 8mm para juego 6160



REF	⇿	I		
6160F08	8mm	30mm	12gr	200x

Bits ribe 10mm longos para jogo 6160
Puntas ribe 10mm largos para juego 6160



REF	⇿	I		
6160R06L	R6	75mm	13gr	300x
6160R08L	R8	75mm	17gr	300x
6160R10L	R10	75mm	17gr	300x
6160R12L	R12	75mm	20gr	300x

Bit 10mm 3/8” longo para jogo 6160
Punta 10mm 3/8” larga para juego 6160



REF				
6160H38	3/8”	75mm	45gr	300x

Bits quadrados 10mm longos para jogo 6160
Puntas cuadradas 10mm largas para juego 6160



REF				
6160Q08L	8mm	75mm	20gr	300x
6160Q10L	10mm	75mm	20gr	300x

Bit cruz phillips 10mm para jogo 6160
Punta phillips 10mm para juego 6160



REF				
6160CPH2	PH2	30mm	12gr	200x

Bit 1/4” com ponta magnética
Punta 1/4” con vaso magnético para tornillos



REF			
1902S6	M6	4gr	200x

Bit 1/4” com ponta roscada
Punta 1/4” con vaso roscado para tornillos



REF			
1902M6	M6	4gr	200x
1902M8	M8	4gr	200x

Adaptador para bits 1/4” articulado
Adaptador para puntas 1/4” articulado



REF			
5776	135mm	50gr	10x

Adaptador de 1/4” para bits 1/4”
Adaptador de 1/4” para puntas 1/4”



REF			
12411	60mm	10gr	12x

Adaptador de 1/4” para bits 1/4”
Adaptador de 1/4” para puntas 1/4”



REF			
14206	25mm	15gr	10x

Adaptador para bits 1/4” com engate rápido
Adaptador para puntas 1/4” con enchufe rápido



REF			
12412	60mm	23gr	10x

Adaptador 1/2” para bits 5/16”
Adaptador 1/2” para puntas 5/16”



REF			
12408	30mm	45gr	12x

Adaptador 3/8” para bits 5/16”
Adaptador 3/8” para puntas 5/16”



REF			
12407	30mm	50gr	24x

Adaptador 3/8” de bits 10mm para jogo 6160
Adaptador 3/8” de puntas 10mm para juego 6160



REF			
6160AD38	30mm	50gr	10x

Adaptador 1/2” para bits 10mm
Adaptador 1/2” para puntas 10mm



REF			
6160AD12	30mm	50gr	10x

Punho com adaptador de bits 1/4”
Mango con adaptador de puntas 1/4”



Adaptador 1/2” para bits 10mm
Adaptador 1/2” para puntas 10mm



REF			
12410	30mm	55gr	10x

REF			
14149	210mm	100gr	10x

Jogo 6 peças desaparafusador e bits
Juego 6 piezas destornillador de golpe y puntas



Descrição:
Quadra superior 1/2”
(4x) bits SL8, SL10, PH2, PH3

Descripción:
Cuadrado superior 1/2”
(4x) puntas SL8, SL10, PH2, PH3

REF			
2001	5/16"	1,1kg	6x

Jogo de 100 peças bits 1/4”
Juego de 100 piezas puntas 1/4”



Composição:
(3x) bits clutch: 1,2,3mm
(3x) bits torq set: 6, 8, 10mm
(3x) bits xzn: M5, M6, M8
(4x) bits triwing: 1, 2, 3, 4mm
(4x) bits robertson: 0, 1, 2, 3mm
(4x) bits spanner: 4, 6, 8, 10mm
(9x) bits fenda;: 3, 4, 4.5, 5, 5.5, 6, 6.5, 7, 8mm
(8x) bits phillips: PH0, PH1, PH2, PH2, PH2, PH2, PH2, PH3
(8x) bits pozidriv: PZ0, PZ1, PZ2, PZ2, PZ2, PZ2, PZ2, PZ3
(9x) bits hexagonais: 1.5, 2, 2.5, 3, 4, 5, 5.5, 6, 8mm
(10x) bits hexagonais polegadas: 1/16”, 5/64”, 3/32”, 7/64” 1/8”, 9/64” 5/32”, 3/16”, 7/32”, 1/4”
(6x) bits hexagonais furados: 2, 2.5, 3, 4, 5, 6, 8mm
(6x) bits hexagonais furados polegadas: 5/32”, 9/64”, 1/8” 7/64”, 3/32” 5/64”
(9x) bits torx : T8, T10, T15, T20, T25, T27, T30, T40, T45
(9x) bits torx furados: T8H, T10H, T15H, T20H, T25H, T27H, T30H T35H, T40H
(1x) adaptador fêmeas orelhas
(1x) adaptador bits para roquete 1/4” 25mm
(2x) adaptadores: 1/4”x1/4” 25mm, 1/4”x1/4” 50mm
(1x) adaptador hexagonal magnético 1/4” 60mm

Composición:
(3x) puntas clutch: 1,2,3mm
(3x) puntas torq set: 6, 8, 10mm
(3x) puntas xzn: M5, M6, M8
(4x) puntas triwing: 1, 2, 3, 4mm
(4x) puntas robertson: 0, 1, 2, 3mm
(4x) puntas spanner: 4, 6, 8, 10mm
(9x) puntas planas: 3, 4, 4.5, 5, 5.5, 6, 6.5, 7, 8mm
(8x) puntas phillips: PH0, PH1, PH2, PH2, PH2, PH2, PH2, PH3
(8x) puntas pozidriv: PZ0, PZ1, PZ2, PZ2, PZ2, PZ2, PZ2, PZ3
(9x) puntas hexagonales: 1.5, 2, 2.5, 3, 4, 5, 5.5, 6, 8mm
(10x) puntas hexagonales en polegadas: 1/16”, 5/64”, 3/32”, 7/64”, 1/8” 9/64”, 5/32”,3/16”, 7/32”, 1/4”
(6x) puntas hexagonales inviolables: 2, 2.5, 3, 4, 5, 6, 8mm
(6x) puntas hexagonales inviolables polegadas: 5/32”, 9/64”, 1/8” 7/64”, 3/32”, 5/64”
(9x) puntas torx : T8, T10, T15, T20, T25, T27, T30, T40, T45
(9x) puntas torx inviolables: T8H, T10H, T15H, T20H, T25H, T27H, T30H, T35H, T40H
(1x) adaptador tuerca mariposa
(1x) adaptador puntas hembra 25mm
(2x) adaptadores: 1/4”x1/4” 25mm, 1/4”x1/4” 50mm
(1x) adaptador magnético: 60mm

REF			
2100	1/4”	720gr	30x

Jogo 8 peças torx 5PT-6PT
Juego 8 destornilladores torx 5PT-6PT

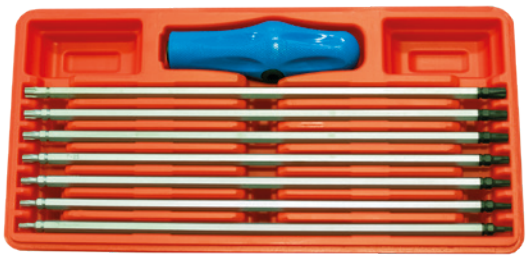

vareta/varilla TS10
REF 9239-T10

vareta/varilla TS15
REF 9239-T15

vareta/varilla TS20
REF 9239-T20

vareta/varilla TS25
REF 9239-T25

vareta/varilla TS27
REF 9239-T27

vareta/varilla TS30
REF 9239-T30

vareta/varilla TS40
REF 9239-T40

Punho / mango
REF 9239P

Descrição:
Medidas Torx TS: T10, T15, T20, T25, T27, T30, T40.
Comprimento varetas: 300mm, comprimento punho: 112mm

Descripción:
Medidas Torx TS: T10, T15, T20, T25, T27, T30, T40
Longitud varillas: 300mm, longitud mango: 112mm

REF		
9239	500gr	18x

Jogo de 60 peças bits curtos e longos 10mm
Juego de 60 piezas puntas cortas y largas 10mm





Composição:
(1x) adaptador 3/8"x10mm / 30mm
(1x) adaptador 1/2" x 10mm / 30mm
(2x) bits longos quadrados: 8, 10mm
(4x) bits longos ribe: R6, R8, R10, R12
(9x) bits longos torx: T20, T25, 27, 30, 40, 45, 50, 55, 60
(9x) bits longos hexagonais: 4, 5, 6, 7, 8, 9, 3/8", 10, 12
(8x) bits longos xzn: M5, M6, M8, M9, M10, M12, M14, M16H
(9x) bits curtos torx: T20, T25, T27, T30, T40, T45, T50, T55, T60
(5x) bits curtos xzn: M5, M6, M8, M10, M12
(10x) bits curtos hexagonais: 4, 5, 6, 7, 8, 9, 10, 12, 14, 17
(1x) bit fenda 8mm
(1x) bit phillips PH2

Composición:
(1x) adaptador 3/8" x 10mm / 30mm
(1x) adaptador 1/2" x 10mm / 30mm
(2x) puntas largas cuadradas: 8, 10mm
(4x) puntas largos ribe: R6, R8, R10, R12
(9x) puntas torx largas: T20, T25, T27, T30, T40, T45, T50, T55, T60
(9x) puntas hexagonales largas: 4, 5, 6, 7, 8, 9, 3/8", 10, 12
(8x) puntas xzn largas: M5, 6, 8, 9, 10, 12, 14, 16H
(9x) puntas torx cortas: T20, T25, T27, T30, T40,T45, T50, T55, T60
(5x) puntas xzn cortas: M5, M6, M8, M10, M12
(10x) puntas hexagonales cortas: 4, 5, 6, 7, 8, 9, 10, 12, 14, 17
(1x) punta plana 8mm
(1x) punta phillips PH2

REF			
6160	10mm	2,6kg	4x

Jogo de 75 peças bits 10mm
Juego de 75 piezas puntas 10mm







Composição:
(8x) Bits Ribe 30mm: R5, R6, R7, R8, R9, R10, R12, R14
(5x) bits XZN 30mm: M5, M6, M8, M10, M12
(7x) bits hex. 30mm: 4, 5, 6, 7, 8, 10, 12mm
(8x) bits Torx 30mm: T20, T25, T30, T40, T45, T50, T55, T60
(8x) bits Torx 30mm: T20H, T25H, T30H, T40H, T45H, T50H, T55H T60H
(8x) Bits Ribe 75mm: R5, R6, R7, R8, R9, R10, R12, R14
(5x) bits XZN 75mm: M5, M6, M8, M10, M12
(7x) bits hex. 75mm: 4, 5, 6, 7, 8, 10, 12mm
(8x) bits Torx 75mm: T20, T25, T30, T40, T45, T50, T55, T60
(8x) bits Torx 75mm: T20H, T25H, T30H, T40H, T45H, T50H, T55H T60H
(1x) adaptador 3/8"x10mm
(2x) adaptadores 1/2"x10mm

Composición:
(8x) Puntas Ribe 30mm: R5, R6, R7, R8, R9, R10, R12, R14
(5x) puntas XZN 30mm: M5, M6, M8, M10, M12
(7x) puntas hex. 30mm: 4, 5, 6, 7, 8, 10, 12mm
(8x) puntas Torx 30mm: T20, T25, T30, T40, T45, T50, T55, T60
(8x) puntas Torx 30mm: T20H, T25H, T30H, T40H, T45H, T50H T55H, T60H
(8x) puntas Ribe 75mm: R5, R6, R7, R8, R9, R10, R12, R14
(5x) puntas XZN 75mm: M5, M6, M8, M10, M12
(7x) puntas hex. 75mm: 4, 5, 6, 7, 8, 10, 12mm
(8x) puntas Torx 75mm: T20, T25, T30, T40, T45, T50, T55, T60
(8x) puntas Torx furados 75mm: T20H, T25H, T30H, T40H, T45H T50H, T55H, T60H
(1x) adaptador 3/8"x10mm
(2x) adaptadores 1/2"x10mm

REF			
6145	10mm	3,3kg	5x

Régua 11 chaves de caixa 1/4”, 3/8” com bit torx
Régleta 11 llaves de vaso 1/4”, 3/8” con punta torx



Composição:
(6x) chaves de caixa 1/4” com bit torx: T10, T15, T20, T25, T27, T30
(5x) chaves de caixa 3/8” com bit torx: T40, T45, T50, T55, T60

Composición:
(6x) llaves de vaso 1/4” con punta torx: T10, T15, T20, T25, T27, T30
(5x) llaves de vaso 3/8” con punta torx: T40, T45, T50, T55,T60

REF		
1239	360gr	100x

Kit chaves caixa 3/8 com bit torx plus 9 peças
Kit llaves vaso 3/8" con punta torx plus 9 piezas

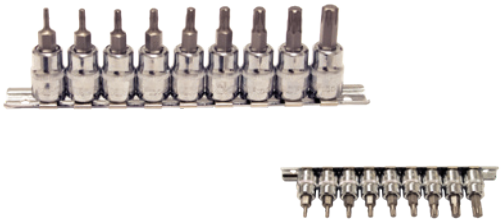

Medidas: TP10, TP15, TP20, TP25, TP27, TP30, TP40, TP45 TP50
Altura: 48mm

Medidas: TP10, TP15, TP20, TP25, TP27, TP30, TP40, TP45 TP50
Altura: 48mm

REF			
2370	48mm	408gr	24x

Jogo 9 chaves 1/4” com bit torx inviolável 5PT
Juego 9 llaves 1/4” con punta torx inviolable 5PT



Medidas: TS T10, T15, T20, T25, T27, T30, T40, T45, T50
Aplicação: Usado na industria eletrónica automóvel como por exemplo medidores de fluxo Bosch e caixas de velocidades

Medidas: TS T10, T15, T20, T25, T27, T30, T40, T45, T50
Aplicación Usado en la industria electrónica automóvil como por ejemplo medidores de flujo Bosch y cajas de velocidad

REF		
2355	340gr	100x

Kit chaves caixa 1/2" com bit torx plus 6 peças
Kit llaves vaso 1/2" con punta torx plus 6 piezas



Medidas: TP45, TP50, TP55, TP60, TP70, TP80
Altura: 55mm

Medidas: TP45, TP50, TP55, TP60, TP70, TP80
Altura: 55mm

REF			
2375	55mm	612gr	24x

Jogo chaves 1/4" com bit torx inviolável
Juego llaves 1/4" con punta torx inviolable



Medidas: T10, T15, T20, T25, T27, T30, T40, T45, T50

Medidas: T10, T15, T20, T25, T27, T30, T40, T45, T50

REF		
2356	204gr	48x

Jogo 8 chaves de caixa 1/2” anti-roubo
Juego 8 llaves de vaso 1/2” anti-robo



Composição:
(8x) chaves de caixa 1/2”: 17,18.5, 20, 21.5, 23, 24.5, 26, 27.5mm

Composición:
(8x) Llaves de vaso 1/2”: 17,18.5, 20, 21.5, 23, 24.5, 26, 27.5mm

REF		
3052	1,3kg	10x

Jogo de 14 peças bits ribe 10mm
Juego de 14 piezas puntas ribe 10mm



Bit / Punta R6	Bit / Punta R7	Bit / Punta R8
REF 3114-M6	REF 3114-M7	REF 3114-M8
Bit / Punta R9	**Bit / Punta R12**	**Bit / Punta R14**
REF 3114-M9	REF 3114-M12	REF 3114-M14

Composição:
(6x) Bits Ribe curtos: R5, R6, R7, R8, R10, R12
(7x) Bits Ribe longos: R7, R8, R9, R10, R12, R13, R14
(1x) Adaptador 1/2" x 10mm

Composición:
(6x) Puntas Ribe cortas: R5, R6, R7, R8, R10, R12
(7x) Puntas Ribe largas: R7, R8, R9, R10, R12, R13, R14
(1x) Adaptador 1/2" x 10mm

REF	⟷		
3114	10mm	4kg	20x

Kit pernos anti roubo 11 peças
Set de tornillos seguridad 11 piezas





Diâmetros internos: Ø 18.3 x Ø 16.4mm, Ø 19.5 x Ø 17.6mm
Ø 20.4 x Ø 18.5mm, Ø 21.6 x Ø 19.7mm, Ø 22.5 x Ø 20.6mm
Ø 25.5 x Ø 23.6mm, Ø 23.6 x Ø 21.7mm, Ø 24.5 x Ø 22.6mm

Diámetros interiores: Ø 18.3 x Ø 16.4mm, Ø 19.5 x Ø 17.6mm
Ø 20.4 x Ø 18.5mm, Ø 21.6 x Ø 19.7mm, Ø 22.5 x Ø 20.6mm
Ø 25.5 x Ø 23.6mm, Ø 23.6 x Ø 21.7mm, Ø 24.5 x Ø 22.6mm

REF	I		
3053	60mm	2,6kg	10x

Kit bits impacto 3/4" 12 peças
Kit puntas impacto 3/4" 12 piezas





Composição:
(9x) Bits 3/4": hexagonal 14,17,19,21,22mm
Torx T70, T80, T90, T100
(1x) Aumento 3/4" 200mm
(1x) adaptador de impacto 3/4" x 1/2" e 1" x 3/4"
Com sistema bloqueio acoplador

Composición:
(9x) Puntas 3/4": hexagonal 14,17,19,21,22mm
Torx T70, T80,T90,T100
(1x) Aumento 3/4 "200 mm
(1x) adaptador de impacto 3/4" x 1/2 " e 1" x 3/4"
Con sistema bloqueo acoplador

REF	◇		
6159	3/4"	3,15kg	1x

Kit chaves caixa extratoras 1/2" 5 peças 17-22mm
Kit llaves vaso extratoras 1/2" 5 piezas 17-22mm





Medidas: 17, 19, 21, 22mm.
Pino impacto com diâmetro 12mm
Para remover porcas gastas ou danificadas
Possibilidade de usar com máquinas de impacto

Medidas: 17, 19, 21, 22mm.
Perno impacto con diámetro 12mm
Para quitar tuercas gastadas o dañadas
Posibilidad de utilizar con máquinas de impacto

REF		
3075	970gr	20x

Kit chaves caixa extratoras 1/2" 6 peças 17-27mm
Kit llaves vaso extratores 1/2" 6 piezas 17-27mm



Medidas: 17, 19, 21, 22, 27mm. Pino impacto diâmetro 12mm
Descrição:
Para remover porcas gastas ou danificadas
Possibilidade de usar com máquinas de impacto

Medidas: 17, 19, 21, 22, 27mm. Perno impacto con diámetro 12mm
Descripción:
Para quitar tuercas gastadas o dañadas
Posibilidad de utilizar con máquinas de impacto

REF		
3076	1kg	20x

Desmultiplicador 6000NM relação 1:68 1”
Multiplicador de par 6000NM relación 1:68 1”



Composición:
(1x) llave de vaso hexagonal 1” 32mm
(1x) llave de vaso hexagonal 1” 33mm

Composição:
(1x) llave de vaso hexagonal 1” 32mm
(1x) llave de vaso hexagonal 1” 33mm

REF		
8201	22kg	2x

Jogo 3 chaves caixa 1/2” para jantes alumínio
Juego 3 llaves vaso 1/2” para llantas aluminio



Chave / llave 17mm



REF 700317

Chave / Llave 19mm



REF 700319

Chave / Llave 21mm



REF 700321

Aplicação: Chaves de caixa com parede fina para desapertar as porcas das rodas

Aplicación: Llaves de vaso con pared delgada para aflojar las tuercas de las ruedas

REF			
7003	17,19,21mm	300gr	20x

Chave de caixa 1/2” especial 17mm rodas Mercedes
Llave de vaso 1/2” especial 17mm ruedas Mercedes



Aplicação: Mercedes Benz Classe C GLK (W204), Classe E (W211,W212,W207)

Aplicación: Mercedes Benz Classe C GLK (W204), Classe E (W211,W212,W207)

REF				
7005	25mm	45mm	200gr	100x

Chave de rodas tubo hexagonal
Llave de ruedas tubular hexagonal



Barra 19x400mm chave rodas
Barra 19x400mm llave de rueda



REF 3063



REF				
3060	24x27	400mm	600gr	10x
3061	30x32	400mm	600gr	10x
3062	32x33	400mm	600gr	10x

Chave de rodas tubo hexagonal com barra
Llave de ruedas tubular hexagonal con barra



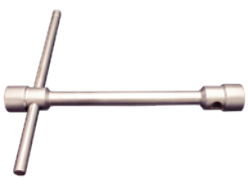



REF				
3064	24x27	400mm	711gr	1x
3065	30x32	400mm	711gr	1x
3066	32x33	400mm	711gr	1x

Jogo de 10 bits xzn furados BMW
Juego de 10 puntas xzn inviolables BMW



Composição:
(8x) bits xzn: B30/13P, B31/15P, B32/16P, B33/17P
B34/18P, B35/19, B36/20P, B37/21P, B38/22P, B40/23P
Aplicação: Usar com chave de caixa hex. 17mm

Composición:
(8x) puntas xzn: B30/13P, B31/15P, B32/16P, B33/17P, B34/18P
B35/19, B36/20P, B37/21P, B38/22P, B40/23P
Aplicación: Usar con llave de vaso hex. 17mm

REF			
3056	17mm	750gr	20x

Jogo de 10 bits xzn grupo VAG
Juego de 10 puntas xzn grupo VAG



Composição:
(8x) bits xzn: ABC0/10P, ABC1/11P, ABC2/13P, ABC3/ 14P, ABC4/15P
ABC5/16P, ABC6/17P, ABC7/19P, ABC8/20P, ABC9/21P
Aplicação: Usar com chave de caixa hex. 17mm

Composição:
(8x) puntas xzn: ABC0/10P, ABC1/11P, ABC2/13P, ABC3/14P
ABC4/15P, ABC5/16P, ABC6/17P, ABC7/19P, ABC8/20P, ABC9/21P
Aplicación: Usar con llave de vaso hex. 17mm

REF			
3057	17mm	746gr	20x

Jogo de 10 bits ribe BMW
Juego de 10 puntas ribe BMW



Composição:
(8x) bits ribe: B11 / 15 ribe, B12 / 14 ribe, B13 / 16 ribe, B14 / 12 ribe
B15 / 11 ribe, B16 / 10 ribe, B17 / 7 ribe, B18 / 13 ribe
B19 / 8 ribe, B20 / 9 ribe
Aplicação: Usar com chave de caixa hex. 17mm

Composición:
(8x) puntas ribe: B11 / 15 ribe, B12 / 14 ribe, B13 / 16 ribe
B14 / 12 ribe, B15 / 11 ribe, B16 / 10 ribe, B17 / 7 ribe
B18 / 13 ribe, B19 / 8 ribe, B20 / 9 ribe
Aplicación: Usar con llave de vaso hex. 17mm

REF			
3058	17mm	750gr	20x

Jogo 3 chaves 1/2” especiais parafusos trincos BMW
Juego 3 llaves 1/2” especiales tornillos BMW



Composição:
(3x) chaves 1/2”: 17Fx14,5mm, 10Fx16mm,21Fx16,5mm

Composición:
(3x) llaves 1/2”: 17Fx14,5mm, 10Fx16mm, 21Fx16,5mm

REF			
3350	100mm	20gr	25x

Jogo 23 peças bits xzn e ribe furados grupo VAG
Juego 23 piezas puntas xzn y ribe inviolables grupo VAG



Composição:
(12x) bits ribe furados: - B51 / ribe 6, B52 / ribe 7, B53 / ribe 8, B54 / ribe 9, B55 / ribe 10, B56 / ribe 11, B57 / ribe 12, B58 / ribe 13, B59 / ribe 14, B60 / ribe 15, B61 / ribe 16, B62 / ribe 17
(10x) bits xzn: ABC0/10P, ABC1/11P, ABC2/13P, ABC3/14P, ABC4/15P, ABC5/16P, ABC6/17P, ABC7/19P, ABC8/20P, ABC9/21P
(1x) chave de caixa 1/2” 17mm hexagonal com revestimento plástico

Composición:
(12x) puntas ribe inviolables: - B51 / ribe 6, B52 / ribe 7, B53 / ribe 8, B54 / ribe 9, B55 / ribe 10, B56 / ribe 11, B57 / ribe 12, B58 / ribe 13, B59 / ribe 14, B60 / ribe 15, B61 / ribe 16, B62 / ribe 17
(10x) puntas xzn: ABC0/10P, ABC1/11P, ABC2/13P, ABC3/14P, ABC4/15P, ABC5/16P, ABC6/17P, ABC7/19P, ABC8/20P, ABC9/21P
(1x) llave de vaso 1/2” 17mm hexagonal con revestimiento de plástico

REF			
3059	17mm	2,1kg	20x

Jogo 8 chaves 1/2" especiais para colaça
Juego 8 llaves 1/2" especiales para culatas



Composição:
(3x) chaves 1/2” ribe: R10x140mm, R12x65mm,R12x120mm,
(1x) chave 1/2" hex 10x140mm
(2x) chaves 1/2” xzn: M10x140mm, M14x100mm,
(1x) chave 1/2” torx: T60x140mm
(1x) chave 1/2” torx interior: E12x140mm

Composición:
(3x) llaves 1/2” ribe: R10x140mm, R12x65mm, R12x120mm,
(1x) llave 1/2" hex 10x140mm
(2x) llaves 1/2” xzn: M10x140mm, M14x100mm
(1x) llave 1/2” torx: T60x140mm
(1x) llave 1/2” torx interior: E12x140mm

REF		
6093	2,5kg	14x

Jogo 38 chaves para colaças
Juego 38 llaves para culatas



Composição:
(6x) chaves de caixa 1/2" com bit torx 140mm
T40,T45,T50,T55,T60,T70
(1x) chave de caixa com bit torx furado 100mm: T18H
(1x) chave de caixa com bit torx furado300mm: T30H
(3x) chaves de caixa 1/2" bit xzn 140mm: M10, M12, M14
(1x) chave de caixa 1/2" com bit xzn 100mm: M9
(1x) chave de caixa 1/2" com bit xzn furado 55mm: M16H
(1x) chave de caixa 1/2" com bit xzn furado 100mm: M16H
(1x) chave de caixa 1/2" xzn impacto 80mm: M18
(1x) chave de caixa 1/2" com bit ribe 100mm: R9
(1x) chave de caixa 1/2" com bit ribe 140mm: R10
(2x) chaves de caixa 1/2" com bit ribe 240mm: R7, R8
(3x) chaves de caixa 1/2" com bit hexagonal 140mm: 10,11,13mm
(1x) chave de caixa 1/2" com bit hexagonal 240mm: 7mm
(5x) chaves de caixa com bit hexagonal 60mm:14,17,19
22,24mm
(1x) chave de caixa 1/2" com bit hexagonal esférico 160mm: 5mm
(9x) chaves de caixa 1/4" com bit torx furado: T10H,
T15H,T20H,T25H, T27H,T30H,T40H,T45H,T50H.

Composición:
(6x) llaves de vaso 1/2" con punta torx 140mm
T40,T45,T50,T55,T60,T70
(1x) llave de vaso con punta torx inviolable 100mm: T18H
(1x) llave de vaso con punta torx inviolabe 300mm: T30H
(3x) llaves de vaso 1/2" con punta xzn 140mm: M10
M12, M14
(1x) llave de vaso 1/2" con punta xzn 100mm: M9
(1x) llave de vaso 1/2" con punta xzn inviolabe 55mm: M16H
(1x) llave de vaso 1/2" con punta xzn inviolabe 100mm: M16H
(1x) llave de vaso 1/2" xzn impacto 80mm: M18
(1x) llave de vaso 1/2" con punta ribe 100mm: R9
(1x) llave de vaos 1/2" con punta ribe 140mm: R10
(2x) llaves de vaso 1/2" con punta ribe 240mm: R7, R8
(3x) llaves de vaso 1/2" con punta hexagonal 140mm: 10,11,13mm
(1x) llave de vaso 1/2" com punta hexagonal 240mm: 7mm
(5x) llaves de vaso con punta hexagonal 60mm:14,17,19
22,24mm
(1x) llave de vaso 1/2" punta hexagonal esférica 160mm: 5mm
(9x) llaves de vaso 1/4" con punta torx inviolabe: T10H
T15H,T20H,T25H,T27H,T30H,T40H,T45H,T50H

REF		
6094	6,4kg	4x

Ribe R8x240mm

REF 6094-37

Torx ST T30x295mm

REF 6094-38

Ribe M10x140mm

REF 6094-34

Hex. 7x240mm

REF 6094-35

Ribe R7x240mm

REF 6094-36

XZN M10x140mm

REF 1211410

XZN M12x140mm

REF 1211412

XZN M14x140mm

REF 1211414

Torx ST T55x140mm

REF 6094-28

Torx ST T60x140mm

REF 6094-29

Torx ST T70x140mm

REF 6094-30

Torx ST T40x140mm

REF 6094-25

Torx ST T45x140mm

REF 6094-26

Torx ST T50x140mm

REF 6094-27

Hex 11x140mm

REF 6094-22

Hex 13x140mm

REF 6094-23

Hex 5x140mm

REF 6094-24

XZN M16x100mm

REF 6094-19

Ribe R9x100mm

REF 123109

Hex 10x140mm

REF 1261410

XZN M18x75mm

REF 6094-16

Torx ST T80x100mm

REF 6094-17

XZN M9x100mm

REF 1211009

Hex. 22x55mm

REF 6094-13

Hex. 24x55mm

REF 6094-14

XZN M16x55mm

REF 6094-15

Hex. 14x55mm

REF 126014

Hex. 17x55mm

REF 126017

Hex. 19x55mm

REF 126019





KROFtools®
PROFESSIONAL TOOLS

Catálogo
K22

04 FERRAMENTA ESPECÍFICA

KROFTOOLS WWW.KROFTOOLS.COM

01 Ferramenta Manual / Pág. 11-98
02 Alicates / Pág. 101-110
03 Bits e Conjuntos / Pág. 113-126
04 Ferramenta Específica / Pág. 129-188
05 Ferramenta Carroçaria / Pág. 191-196
06 Regulação e Teste / Pág. 199-218
07 Ferramenta Motor / Pág. 221-246
08 Kits sincronização / Pág. 249-308
09 Ferramenta Elétrica / Pág. 311-320
10 Ferramenta Pneumática / Pág. 323-336
11 Ferramenta Hidráulica / Pág. 339-362
12 Ferramenta Lubrificação / Pág. 365-374
13 Equipamento Garagem / Pág. 377-442
14 Merchandising / Pág. 445-446
15 Localização Referências / Pág. 449-458





Catálogo
K22

04 HERRAMIENTA ESPECÍFICA

WWW.KROFTOOLS.COM KROFTOOLS

01 Herramienta Manual / Pág. 11 - 98
02 Alicates / Pág. 101-110
03 Puntas y Conjuntos / Pág. 113 - 126
04 Herramienta Específica / Pág. 129 - 188
05 Herramienta Carroceria / Pág. 191 - 196
06 Regulación y Prueba / Pág. 199 - 218
07 Herramienta Motor / Pág. 221 - 246
08 Kits de Calado / Pág. 249 - 308
09 Herramienta Eléctrica / Pág. 311 - 320
10 Herramienta Neumática / Pág. 323 - 336
11 Herramienta Hidráulica / Pág. 339 - 362
12 Herramienta Lubricación / Pág. 365 - 374
13 Equipamiento de Garaje / Pág. 377 - 442
14 Merchandising / Pág 445 - 446
15 Localización de Referencias / Pág. 449 - 458

Capa proteção frontal universal
Protector cubre aletas universal





Descrição:
Velcro ajustável para retrovisores laterais
Nylon lavável. Capa de malha para radiador
Recorte transparente para faróis

Descripción:
Velcro ajustable para espejos laterales
Nylon lavable. Cubierta de malla para radiador
Recorte transparente para faros

REF		
0014	800gr	16x

Protetor de guarda lamas
Protector magnetico cubre aletas





REF			
0013	1200X1000mm	825gr	20x

Íman flexível com pinça
Íman flexible con pinza



REF				
2332	1000gr	640mm	600gr	25x

Íman flexível com led 600mm 1.5kg
Íman flexible con led 600mm 1.5kg



REF				
2335	1500gr	17,5mm	166gr	48x

Íman flexível 300gr
Íman flexible 300gr



REF				
2331	300gr	510mm	150gr	25x

Íman extensível 500mm 500gr
Imán extensible 500mm 500gr

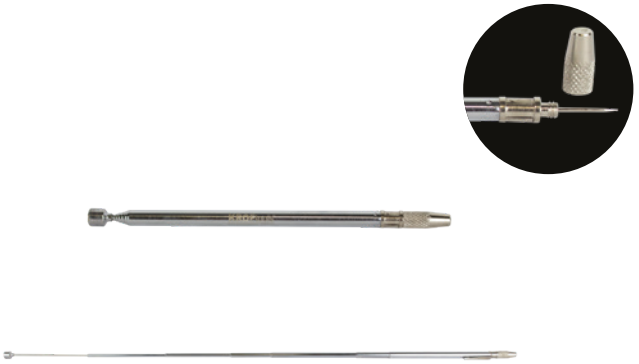

REF				
2336	500gr	7mm	166gr	120x

Espelho inspeção flexível
Espejo inspección flexible



REF				
2146	55mm	470mm	83gr	36x

Espelho inspeção extensível 285-870mm
Espejo inspección extensible 285-870mm



Extensível: 285-870mm

Extensible: 285-870mm

REF			
2340	41x62mm	133gr	60x

Espelho inspeção telescópico extensível 280-430mm
Espejo inspección telescopico extensible 280-430mm



Extensível: 280-430mm

Extensible: 280-430mm

REF			
2341	50mm	75gr	120x

Espelho inspeção telescópico extensível 180-600mm
Espejo inspección telescopico extensible 180-600mm



Extensível: 180-600mm

Extensible: 180-600mm

REF			
2342	30mm	66gr	120x

Pega longa flexível com íman e led
Garra larga flexible con íman y led



REF				
2338	680gr	600mm	120gr	100x

Pega de 4 garras 300mm
Pega de 4 garras 300mm



REF			
2339	330mm	100gr	100x

Kit 4 bandejas magnéticas
Kit 4 bandejas imantadas



Dimensões:
110x150mm, 110x210mm, 110x270mm, 110x310mm
Nota: Disponível na cor preta ou vermelha

Dimensiones:
110x150mm, 110x210mm, 110x270mm110x310mm
Nota: Disponible en color negro o rojo

REF		
8609	3kg	4x

Bandeja magnética
Bandeja imantada



REF			
9404	240x140mm	625gr	2x

Bandeja magnética retrátil
Bandeja imantada retráctil





REF			
9405	225mm	458gr	10x

Bandeja metálica para peças
Bandeja metálica para piezas

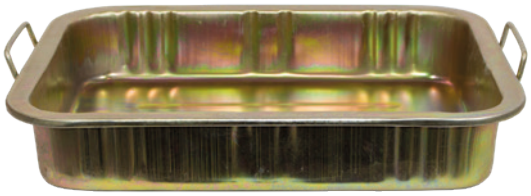

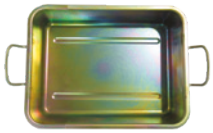

Dimensões: 432x331x89mm

Dimensiones: 432x331x89mm

REF		
8939	1,9kg	10x

Aparador de óleo motor 15L
Recogedor aceite motor 15L



REF				
2044	420mm	178mm	980gr	10x

Chave para pólia alternador xzn M10
Llave para polea alternador xzn M10



Adaptador XZN M10



REF 3307A

Aplicação: Grupo VAG, grupo PSA, Mercedes, Ford, Fiat, Alfa Romeo, BMW, alternadores BOSCH

Aplicación: Grupo VAG, grupo PSA, Mercedes, Ford, Fiat, Alfa Romeo, BMW, alternadores BOSCH

REF				
3307	M10	113mm	166gr	20x

Chave para polias alternador M10
Llave para poleas alternador M10



Bit / punta hex. 10mm



REF 3306BIT

REF				
3306	M10	90mm	200gr	100x

Chave para polia alternador torx 1/2" T50
Llave para polea alternador torx 1/2" T50



Bit / punta 5/16" T50



REF 3310-T50

Aplicação: Mercedes Classe A, alternadores BOSCH
Adaptador: 33 dentes

Aplicación: Mercedes Classe A, alternadores BOSCH
Adaptador: 33 dientes

REF				
3404	T50	113mm	156gr	20x

Jogo 6 peças para polias alternador Renault
Juego 6 piezas para poleas alternador Renault

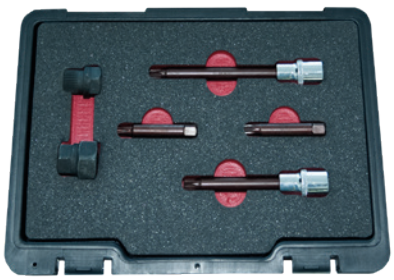

Bit / punta T50



REF 3310-T50C

Composição: (1x) chave 1/2" xzn M10 100mm, (1x) chave 1/2" xzn M10 140mm, (1x) adaptador sextavado, (1x) adaptador estriado (1x) bit T50, (1x) bit xzn M10

Composición: (1x) llave 1/2" xzn M10 100mm, (1x) llave 1/2" xzn M10 140mm, (1x) adaptador hexagonal, (1x) adaptador bihexagonal (1x) punta T50, (1x) punta xzn M10

REF		
3309	1,3kg	5x

Jogo 30 peças chaves para polias alternador
Juego 30 piezas llaves para poleas alternador



Composição: (1x) chave 1/2" xzn M10 120mm, (1x) chave 1/2" xzn M10 140mm, (1x) bit xzn M10 63mm, (1x) chave 3/8" xzn M10x90mm 31 dentes, (1x) chave 1/2" hex. 8mm 120mm, (1x) chave 1/2" torx T50 120mm, (2x) bits xzn M9, M10 75mm. (2x) bits torx T40, T50 75mm (2x) bits hex. 8,10mm, (2x) bits 10x75mm, 10x50mm, (1x) chave (L) 15mm 33 dentes, (1x) chave (S) 15mm 33 dentes, (1x) chave 17mm 33 dentes, (1x) chave 22mm 33 dentes, (1x) chave 17x14mm (1x) chave 1/4" hex 10mm, (1x) chave hex. 17mm, (1x) chave hex 22mm, (1x) chave hex. 28x22mm, (1x) chave hex. 28x21mm (1x) chave hex. 28x19mm, (1x) chave hex. 17x19mm, (1x) chave hex. 17x21mm, (1x) chave hex. 17mm 4 pinos, (1x) chave hex. 38mm 3 pinos, (1x) adaptador 1/2" bits 10mm

Composición: (1x) llave 1/2" xzn M10 120mm, (1x) llave 1/2" xzn M10 140mm, (1x) punta xzn M10 63mm, (1x) llave 3/8" xzn M10x90mm 31 dientes, (1x) llave 1/2" hex. 8mm 120mm, (1x) llave 1/2" torx T50 120mm, (2x) puntas xzn M9, M10 75mm. (2x) puntas torx T40, T50 75mm, (2x) puntas hex. 8,10mm 75mm. (2x) puntas hex. 10x75mm, 10x50mm, (1x) llave (punta L) 15mm 33 dientes, (1x) llave (puntas) 15mm 33 dientes, (1x) llave 17mm 33 dientes, (1x) llave 22mm 33 dientes, (1x) llave 17x14mm, (1x) llave 1/4" hex 10mm (1x) llave hex. 17mm, (1x) llave hex. 22mm, (1x) llave hex 28x22mm(1x) llave hex. 28x21mm, (1x) llave hex. 28x19mm (1x) llave hex. 17x19mm, (1x) llave hex. 17x21mm, (1x) llave hex. 17mm 4 pins, (1x) llave hex. 38mm 3 pins, (1x) adaptador 1/2" puntas 10mm

REF		
3312	2,5kg	5x

Jogo 22 peças chaves para polias alternador
Juego 22 piezas llaves para poleas alternador





Bit / Punta 10X75 H8	Bit / Punta 10X75 H10	Bit / Punta 10X75 M8
REF 3311H08	REF 3311H10	REF 3311M08
Bit / Punta 10X75 M10	**Bit / punta 10X75 T40**	**Bit / punta 10X75 T50**
REF 3311M10	REF 3311T40	REF 3311T50

Composição: (1x) chave 1/2” torx T50 110mm, (1x) chave 1/2” xzn M10 110mm, (1x) chave 3/8” xzn M10 88mm, (1x) chave 1/2” xzn M10 140mm, (1x) chave hex. 15x19mm 30 dentes, (1x) chave hex. 22mm 30 dentes, (1x) chave hex. 15x17mm 30 dentes (1x) chave 1/2” hex.21mm, (1x) chave 1/2” hex. 17mm, (1x) chave 1/2” hex. 22x28mm 30 dentes, (1x) chave 1/2” hex. 22x28mm 34 dentes, (1x) chave 1/2” hex. 19x28mm 30 dentes, (1x) chave especial 35mm 4 pinos
(1x) chave especial 38mm 3 pinos, (1x) adaptador 1/2” para bits 10mm, (1x) bit 10mm xzn M10: 64mm, (2x) bits 10mm torx: T40, T50 75mm, (2x) bits 10mm xzn M8, M10: 75mm
(2x) bits hex. H8, H10: 75mm

Composición: (1x) llave 1/2” torx T50 110mm, (1x) llave 1/2” xzn M10 110mm, (1x) llave 3/8” xzn M10 88mm, (1x) llave 1/2” xzn M10 140mm, (1x) llave hex. 15x19mm 30 dientes, (1x) llave hex. 22mm 30 dientes, (1x) llave hex. 15x17mm 30 dientes (1x) llave 1/2” hex. 21mm (1x) llave 1/2” hex. 17mm, (1x) llave 1/2” hex. 22x28mm 30 dientes (1x) llave 1/2” hex. 22x28mm 34 dientes, (1x) llave 1/2” hex. 19x28mm 30 dientes, (1x) llave especial 35mm 4 pins, (1x) llave especial 38mm 3 pins, (1x) adaptador 1/2” para puntas 10mm, (1x) punta xzn 10mm M10: 64mm, (2x) puntas 10mm torx: T40, T50 75mm, (2x) puntas 10mm xzn M8, M10: 75mm, (2x) puntas hex. H8, H10: 75mm

REF		
3311	4kg	2x

Alinhador de embraiagem universal
Alineador de embragues universal



Características: Para alinhar o conjunto da embraiagem e o seu mecanismo antes da montagem
Adaptadores: 14-28mm. Cone: 35-67mm

Características: Para alinear el conjunto del embrague y el suyo mecanismo antes del montaje
Adaptadores: 14-28mm. Cono: 35-67mm

REF		
3111	208gr	12x

Ferramenta alinhar embraiagem universal
Herramienta alinear embrague universal



Adaptadores: 10,12,14,15,16,17,19,25,27,30

Adaptadores: 10,12,14,15,16,17,19,25,27,30

REF		
3113	1,9kg	10x

Jogo para montagem e desmontagem embraiagem
Juego centrador de embragues



Aplicação: Ferramenta especializada para compressão de embraiagens autoajustáveis Audi, BMW, Fiat, Mercedes Renault,Opel e Volvo
(3x) Adaptadores de alinhamento: 14/23mm, 15/28mm, 15/34mm
(4x) Pernos roscados: M6x1.00, M8x1.25, M7x1.00, M8x1.25, M6x1.00

Aplicación: Herramienta especializada para la compresión de embragues autoajustables Audi, BMW, Fiat, Mercedes, Renault Opel y Volvo
(3x) Adaptadores de alineación: 14/23mm, 15/28mm, 15/34mm
(4x) Pernos roscados: M6x1.00, M8x1.25, M7x1.00, M8x1.25, M6x1.00

REF		
3112	10kg	1x

Jogo para montagem e desmontagem embraiagens SAC
Juego centrador de embragues SAC

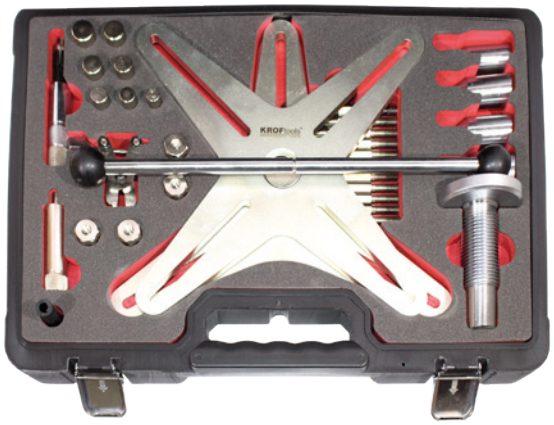

Aplicação: Para a montagem e desmontagem das embraiagens SAC com 3/4 furos VAG, Mercedes, Opel, Volvo, Renault. Modelos: Audi A3, A4, A6, A8; VW Passat, Golf
Sharan, Tiguan; Ford Mondeo, S-Max, Galaxy, Transit; Mercedes C E, CLS, S, CLK, SLK, SL, BMW 320, 330, 520, 530; Alfa Romeo 147 159, 166; Fiat Ulysse, Croma, Ducato, Lancia Phedra, Thesis

Aplicación: Para el montaje desmontaje de los embragues SAC. con 3/4 agujeros VAG, Mercedes, Opel, Volvo, Renault. Modelos: Audi A3 A4, A6, A8; VW Passat, Golf, Sharan, Tiguan; Ford Mondeo, S-Max Galaxy, Transit; Mercedes C, E, CLS, S, CLK, SLK, SL, BMW 320 330, 520, 530; Alfa Romeo 147, 159, 166; Fiat Ulysse, Croma, Ducato Lancia Phedra, Thesis

REF		
3118	9kg	1x

Instalação /remoção transmissão dupla embraiagem DPS6
Instalación / remoción transmisión doble embrague DPS6



Aplicação: Especial projetado para desmontar a transmissão seca e alinhar a embreagem dupla para trocar a vedação do óleo Transmissões Volvo, Ford, DPS6. FM 307675

Aplicación: Especialmente diseñado para desmontar la transmisión en seco y alinear el doble embrague para cambiar el sello de aceite. Transmisiones Volvo, Ford, DPS6. FM 307675

REF		
3119	11kg	2x

Kit desmontar embraiagem 7 velocidades DSG VAG
Kit desmontar embragues 7 velocidades DSG VAG

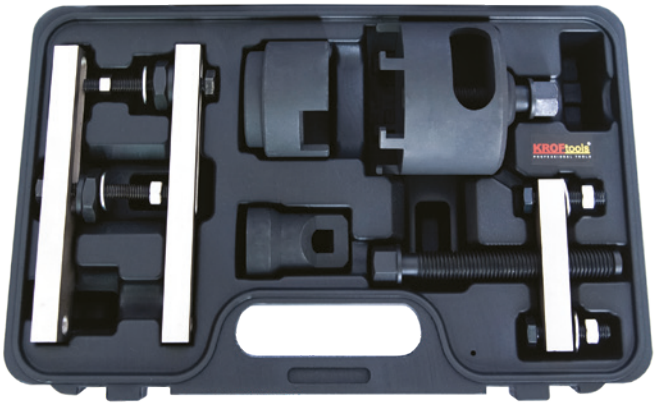

Aplicação:
VW Golf (04 adiante), Golf Plus (05 adiante)
Audi A3 (04 adiante) com caixa 7 velocidades (código 0 AM)
Touareg (03 adiante) com caixa 6 velocidades (código 08 D)
Códigos OEM: T10323, T10373, T10374

Aplicación:
VW Golf (04 adelante), Golf Plus (05 adelante) Audi A3 (04 adelante) con caja 7 velocidades (código 0 AM)
Touareg (03 adelante) con caja 6 velocidades (código 08 D)
Códigos OEM: T10323, T10373, T10374

REF		
3116	5,4kg	2x

Jogo 14 chaves injetor e sonda lambda
Juego 14 llaves inyector y sonda lambda



Composição:
(1x) chave 22x149mm,
(1x) chave 22x110mm,
(1x) chave 27x110mm,
(1x) chave 21x90mm,
(6x) chaves 17, 19, 20, 22, 27, 27(com rasgo),
(2x) chaves 28x79mm, 30x79mm.
(2x) chaves sonda lambda 22mm curta e longa.

Composición:
(1x) llave 22x149mm,
(1x) llave 22x110mm,
(1x) llave 27x110mm(1x) llave 21x90mm,
(6x) llaves 17, 19, 20, 22, 27, 27(con rasgo),
(2x) llaves 28x79mm, 30x79mm,
(2x) llaves sonda lambda 22mm corta y larga.

REF		
6717	3,8kg	6x

Jogo 3 chaves 1/2" abertas para injetores
Juego 3 llaves 1/2" abiertas para inyectores





Composição:
(1x) chave 14mm: BMW, VW. (1x) chave 17mm: BMW, Opel 2.5TD Mercedes, (1x) chave 19mm: Mercedes

Composición:
(1x) llave 14mm: BMW, VW, (1x) llave 17mm: BMW, Opel 2.5TD Mercedes, (1x) llave 19mm: Mercedes

REF			
6825	119mm	630gr	20x

Chave 1/2” injetor 10mm furada
Llave 1/2” inyector 10mm inviolable



Aplicação: Para desapertar o anel de retenção (anilha) dos injetores

Aplicación: Para aflojar el anillo de rención (arandela) de los inyectores

REF	⇿		
8730	10mm	150gr	60x

Chave 1/2” injetor hexagonal com janela 22mm
Llave 1/2” inyector hexagonal con ventana 22mm



REF	⇿	↕		
6122	22mm	110mm	280gr	10x

Chave de injetor estriada com janela
Llave de inyector estriada con ventana



REF	⇿	↕		
6827	27mm	80mm	250gr	60x
6828	28mm	80mm	215gr	60x

Chave estriada para injetores Bosch (xzn spline 33)
Llave vaso inyectores Bosch (xzn spline 33)



Aplicação: Mercedes 601, 602, 603, 605, 606, 615, 616, 617

Aplicación: Mercedes 601, 602, 603, 605, 606, 615, 616, 617

REF	⇿	↕		
1583	20mm	56mm	90gr	200x

Jogo 5 chaves 1/2” para bombas injetoras Bosch
Juego 5 llaves 1/2” para bombas inyectoras Bosch



Composição:
(2x) chaves 7mm, 12.6mm
(1x) chave triangular para desapertar os parafusos da tampa
(1x) chave triangular para desapertar tampa do relógio comparador
(1x) chave triangular para bombas VP37

Composición:
(2x) llaves 7mm, 12.6mm
(1x) llave triangular para aflojar tornillos de la tapa
(1x) llave triangular para alflojar tapa reloj comparador
(1x) llave triangular para bombas VP37

REF		
2585	750gr	24x

Chave bomba injetora 1/2" BOSCH 12.5MM
Llave bomba inyectora 1/2" BOSCH 12.5MM



NOTA: Compatível com Jogo 5 chaves 1/2" para bombas injetoras Bosch, Ref: 2585

NOTA: Compatible con el Juego 5 de llaves de 1/2" para bombas de inyección Bosch, Ref: 2585

REF		
6460	120gr	100x

Extrator carreto bomba diesel VAG
Extractor de engrenaje bomba diesel VAG





Descrição:
Especialmente projetado para remover a bomba de combustível de alta pressão em motores 1.4, 1.6, 2.0TDI

Aplicações: VW Golf (13), Audi A3 (13), Skoda Rapid (12) Octavia (13), Fabia (14) Superb (15), Kodiaq (16) e Seat Alhambra (11), Ibiza (08), Leon (13) e Ateca
Parafuso de força hexagonal de 15mm e hexágono de retenção de 24mm

Código OEM: T10489

Descripción:
Especialmente diseñado para quitar la bomba de combustible de alta presión en motores 1.4, 1.6, 2.0TDI

Aplicaciones: VW Golf (13), Audi A3 (13), Skoda Rapid (12) Octavia (13), Fabia (14) Superb (15), Kodiaq (16) y Seat Alhambra (11), Ibiza (08), León (13) y Ateca.
Tornillo de resistencia hexagonal de 15 mm y hexágono de retención de 24mm

Código OEM: T10489

REF		
6454	631gr	20x

Extrator bomba de injeção BMW N47/N57
Extractor bomba de inyección BMW N47/N57





REF			
6443	32mm	30gr	20x

Extrator bomba de injeção diesel
Extractor bomba de inyección diesel



Aplicação: Ford 2.2 TDCI, Transit 2.2 TDCI (a partir de 2011) Land Rover 2.2 TD4 (01-15)

Aplicación: Ford 2.2 TDCI, Transit 2.2 TDCI (desde 2011) Land Rover 2.2 TD4 (01-15)

REF		
6439	243gr	20x

Extrator bomba injeção diesel BMW
Extractor bomba inyección diesel BMW





Motores: M47, M47T2,M47TU, M57, M57TU
Modelos BMW: E46 / 318D-320D / (88-05) E60, E61 (318TD- 320TD - 525D - 530D - 530-535). (00-06)
Código OEM: 13.5.190 / 13.5.191 / 13.5.192

Motores: M47, M47T2,M47TU, M57, M57TU
Modelos BMW: E46 / 318D-320D / (88-05) E60, E61 (318TD- 320TD - 525D - 530D - 530-535). (00-06)
Código OEM: 13.5.190 / 13.5.191 / 13.5.192

REF			
6453	M30x1.5	525gr	20x

Extrator bomba de injeção
Extractor bomba de inyección





Motores: M47, M47T2,M47TU, M57, M57TU
Modelos BMW: E46 / 318D-320D / (88-05) E60, E61 (318TD- 320TD - 525D - 530D - 530-535). (00-06)
Código OEM: 13.5.190 / 13.5.191 / 13.5.192

Motores: M47, M47T2,M47TU, M57, M57TU
Modelos BMW: E46 / 318D-320D / (88-05) E60, E61 (318TD- 320TD - 525D - 530D - 530-535). (00-06)
Código OEM: 13.5.190 / 13.5.191 / 13.5.192

REF			
6441	M28x1.5	340gr	48x

Extrator bomba de injecção
Extractor bomba de inyección



Aplicação: BMW 6 cilindros 2.5D (M51), 2.5TDS (E34/ E36/E38)
Opel Omega 2.5TD, Land Rover

Aplicación: BMW 6 cilindros 2.5D (M51), 2.5TDS (E34/ E36/E38)
Opel Omega 2.5TD, Land Rover

REF			
6440	M27x1.5	240gr	48x

Extrator bomba injeção M28
Extractor bomba inyección M28





REF			
6450	M28x1.5	200gr	48x

Kit extrair / montar bomba injeção Ford 2.0 ecoblue diesel
Kit extraer / montaje bomba inyeccion Ford 2.0 ecoblue diesel



Aplicações: Ford Transit, Transit Custom e Tourneo Custom 2.0 Ecoblue TDCi
Motores: AWD, FWD, RWD (16), Focus, Galaxy, S Max (18) Ranger (a partir de 2019)
Códigos de motor: YLFS, YMFS, YNFS, YLF6, YMF6, YNF6, YLR6, YMR6, YMR6, YNR6, YLDA ,BCCC, YMCB, YNCA
Código OEM: 303 1635

Aplicaciones: Ford Transit, Transit Custom y Tourneo Custom 2.0 Ecoblue TDCi
Motores: AWD, FWD, RWD (16), Focus, Galaxy, S Max (18) Ranger (a partir de 2019)
Códigos de motor: YLFS, YMFS, YNFS, YLF6, YMF6, YNF6, YLR6, YMR6, YMR6, YNR6, YLDA ,BCCC, YMCB, YNCA
Código OEM: 303 1635

REF		
6455		5x

Jogo cortantes para injetores 7 peças
Set escariadores para inyectores 7 piezas





17x19mm  *REF 1917A1*	*15x19mm*  *REF 1917A2*	
17x21mm  *REF 1917A3*	*17x21mm (ang.)*  *REF 1917A4*	*17x17mm*  *REF 1917A5*

Composição:
(5x) escariadores: 17x19mm: Mercedes CRD
15x19mm: Universal , 17x21mm (con ángulo): Fiat/Iveco, 17x17mm (con ángulo): Mercedes CDI, 17x17mm: BMW, PSA, Renault, Ford
(1x) mango en T 130x160mm con llave 19mm, (1x) adaptador hex 19x175mm, (1x) llave umbrako L: 2.5mm. Altura escariadores: 39mm

Composición:
(5x) fresas: 17x19mm: Mercedes CRD
15x19mm: Universal , 17x21mm (com ângulo): Fiat/Iveco, 17x17mm (com ângulo): Mercedes CDI, 17x17mm: BMW, PSA, Renault, Ford
(1x) punho em T 130x160mm com chave 19mm, (1x) adaptador hex 19x175mm, (1x) chave umbrako L: 2.5mm. Altura fresas: 39mm

REF		
1917	1,6kg	5x

Jogo fresas para limpeza de sensor ABS
Juego escariadores para limpieza del sensor ABS



Composição: (4x) fresas: 14x32.5x42.6mm, 15x23x33.5mm 18x23x31.5mm,18x35x42.7mm. (1x) punho em T
Aplicação: VAG, Fiat, Skoda, Seat, BMW (E36/46) Mercedes classe A, Mazda, Toyota

Composición: (4x) escariadores: 14x32.5x42.6mm, 15x23x33.5mm 18x23x31.5mm, 18x35x42.7mm. (1x) mango em T
Aplicación: VAG Fiat, Skoda, Seat, BMW (E36/46) Mercedes classe A, Mazda, Toyota

REF		
1925	850gr	10x

Jogo cortantes para injetores 11 peças
Set escariadores para inyectores 11 piezas




18x21mm
REF 192001


20x21mm
REF 192002

Composição:
(7x) fresas: 15x19mm, 17x17mm, 17x17mm (com ângulo) 17x19mm, 17x21mm, 18x21mm, 20x21mm
(1x) punho em T 135x160mm com chave de caixa hex.: 19mm
(1x) adaptador 19x157mm,
(1x) chave umbrako L: 2.5mm
(1x) Punho em T 135x160mm com chave de caixa hex.: 19mm
Altura fresas: 39mm

Composición:
(7x) escariadores: 15x19mm, 17x17mm, 17x17mm (con ángulo) 17x19mm, 17x21mm, 18x21mm, 20x21mm,
(1x) mango en T 135x160mm con llave de vaso hex.: 19mm
(1x) adaptador 19x157mm,
(1x) llave umbrako L .: 2.5mm
(1x) mango en T 135x160mm con llave de vaso hex.: 19mm
Altura escariadores: 39mm

REF		
1920	1,8kg	5x

Jogo completo cortantes para injetores
Set completo de escariadores para inyectores

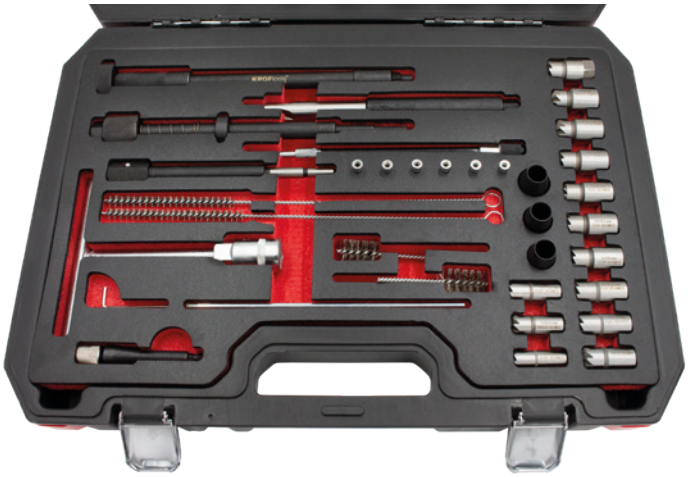

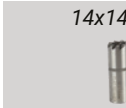
14x14mm
REF 191501


15,5x15,5mm
REF 191502


17x17,5mm
REF 191503


17x19,5mm
REF 191504


19x21,5mm
REF 191505


15,5x15,5mm (ang.)
REF 191506


17x20mm
REF 191507


17,5x20,5mm (ang.)
REF 191508

Composição:
(13x) fresas: 14x14mm, 15.5x15.5mm, 17x17mm 17x17.5mm, 17x19.5mm, 17x21mm (com ângulo), 19x21.5mm 15x19m,15.5x15.5mm (com ângulo), 17x17mm, 17x19mm, 17x20mm 17.5x20.5mm (com ângulo)
(4x) escovas de limpeza
(1x) suporte de escovas
(1x) chave em T hex.: 19mm
(2x) cortantes 19x170mm, 13x225mm
(1x) chave umbrako L: 2.5mm
(6x) guias de corte
(1x) extrator de vedantes

Composición:
(13x) escariadores: 14x14mm, 15.5x15.5mm 17x17mm, 17x17.5mm, 17x19.5mm, 17x21mm (com ângulo) 19x21.5mm, 15x19mm, 15.5x15.5mm (con ángulo), 17x17mm 17x19mm, 17x20mm, 17.5x20.5mm (con ángulo)
(4x) cepillos de limpeza
(1x) soporte de cepillos
(1x) llave en T hex.: 19mm
(2x) cortantes 19x170mm, 13x225mm
(1x) llave umbrako L: 2.5mm
(6x) guías de corte
(1x) extractor de sellos

REF		
1915	5,25kg	2x

Jogo cortantes para injetores 2.0 TDI
Set escariadores para inyectores 2.0 TDI



REF		
1918	2kg	24x

Extrator de injetores CDI pancada
Extractor de inyectores CDI golpe



Saca / Extractor C



REF 8542P

Aplicação: Motores Mercedes CDI 611, 612, 613 etc

Aplicación: Motores Mercedes CDI 611, 612, 613 etc

REF		
8544	3,2kg	5x

Extrator injetores pancada grupo VAG
Extractor inyectores golpe grupo VAG



Aplicación: Motores TDI
Códigos motor: ALH, AHU, 1ZAHU/1Z

Aplicación: Motores TDI.
Códigos motor: ALH, AHU, 1ZAHU/1Z

REF		
8541	1,3kg	20x

Kit sacar injetores CDI
Set extractor inyectores CDI



Aplicação: Universal

Aplicación: Universal

REF		
8547	1,5kg	2x

Kit sacar injetores CDI motor 668
Set extractor inyectores CDI motor 668





Aplicação: Para extrair os injetores da cabeça do cilindro mesmo esta estando apertada
Não necessita retirar a cabeça do cilindro do motor

Aplicación: Para extraer los inyectores de la cabeza del cilindro incluso esta estando apretada
No necessita quitar la cabeza del cilindro del motor

REF		
8548	4,2kg	4x

Kit sacar injetores PSA
Set extractor inyectores PSA



Parafuso / Tornillo



REF 8546P

Aplicação: Motores PSA 2.0 110/135HP DW10

Aplicación: Motores PSA 2.0 110/135HP DW10

REF		
8546	3,7kg	10x

Extrator injetor diesel JLR 2.7/3.6
Extractor inyector diesel JLR 2.7/3.6



Aplicação: Ferramenta de remoção de injetor diesel, desenhada especificamente para extrair os injetores common rail usados em Jaguar e Land Rover. Motores: diesel TDi V6 e 3.6 TD
Código OEM: 303-1127

Aplicación: herramienta de extracción de inyectores diesel diseñada específicamente para extraer inyectores de common rail utilizados en Jaguar y Land Rover. Motores: diesel TDi V6 e 3.6 TD
Código OEM: 303-1127

REF		
1633	200gr	50x

Extrator injetor common rail VAG FSI/PD
Extractor inyector common rail VAG FSI/PD



Características:
Projetado para extração rápida de injetores de diesel
Para motores VW / Audi, principalmente Pumpe Duse
Motores: 1.4SDI / TDI, 1.9D / SF / TDI / TDI (PD),2,0TDI / TDI (PD) - 2,8TDI (PD).
Para montagem e remoção de injetores FSI
Adequado para VW, Audi, Seat, Skoda com injeção direta motores e alimentadores com unidade de bomba injetora
Usar como kit de ferramentas OEM T10133 + T10163

Características:
Diseñado para la extracción rápida de inyectores diesel
Para motores VW / Audi, principalmente Pumpe Duse
Aplicaciones: 1.4SDI / TDI, 1.9D / SF / TDI / TDI (PD), 2.0TDI / TDI (PD) - 2.8TDI (PD). Para montaje y extracción de inyectores FSI.
Adecuado para VW, Audi, Seat, Skoda con Inyección directa motores y alimentadores con unidad de bomba inyección
Úselo como kit de herramientas OEM T10133 + T10163

REF		
1628	3,6kg	2x

Extrator injetores BMW
Juego extractor inyectores BMW



Aplicação: Para extrair os injetores sem desmontar a culaça
Motores common rail M47TU, M57, M57TU 2.7 diesel (05-12)

Aplicación: Para extraer los inyectores sin desmontar la culata
Motores common rail M47TU, M57, M57TU 2.7 diesel (05-12)

REF		
8543	6,5kg	2x

Ferramenta rem. / inst. injetores combustível BMW
Herramienta rem. / inst. inyectores combustible BMW



Aplicação: Esta ferramenta é projetada para remoção e instalação de injetores BMW
Código OEM: 130 270, 130 320, 130 180
Motores: N20/N47/N54/N55/N57/N63

Aplicación: Esta herramienta está diseñada para la extracción e instalación de inyectores BMW
Código OEM: 130 270, 130 320, 130 180
Motores: N20/N47/N54/N55/N57/N63

REF		
1627	2,5kg	2x

Jogo 8 peças para desapertar injetores
Juego 8 piezas para destornillar inyectores



Composição:
(3x) ferramentas lapidação esfera da válvula injetor
(1x) ferramenta remoção da base injetores Denso CR
(1x) chave 10mm hexagonal 6.6mm
(1x) chave 10mm hexagonal 7.6mm
(1x) chave octagonal para injetores Bosch
(1x) ferramenta remoção da parte interna dos injetores Siemens CR

Composición:
(3x) herramientas lapidación esfera de válvula inyector
(1x) herramienta remoción da base inyectores Denso CR
(1x) llave 10mm hexagonal 6.6mm
(1x) llave 10mm hexagonal 7.6mm,
(1x) llave octagonal para inyectores Bosch
(1x) herram. remoción parte interna de los inyectores Siemens CR

REF		
8745	800gr	20x

Jogo sacar injetores grupo Kia/Hyundai
Juego extractor inyectores grupo Kia/Hyundai

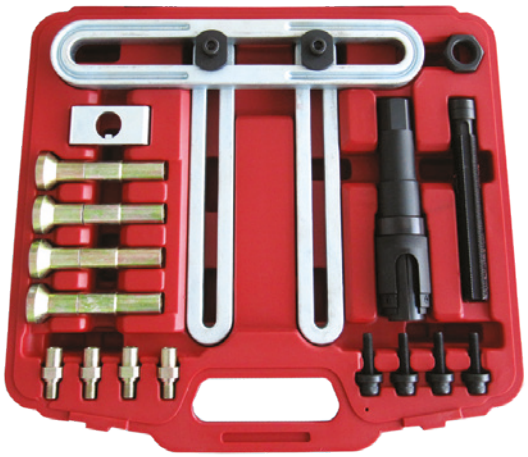

Aplicação: Jogo para extrair os injetores do motor.
Modelos: Hyundai: Starex, Lavita, Matrix, Trajet, Terracan, Santa Fe (SM), Libero, Avante XD, Grandeur XG Getz, Tucson, NF Sonata Accent.

Aplicación: Juego para extraer los inyetores del motor
Modelos: Hyundai: Starex, Lavita, Matrix, Trajet, Terracan, Santa Fe (SM), Libero, Avante XD, Grandeur XG Getz, Tucson, NF Sonata Accent.

REF		
1554	12kg	2x

Jogo extrator injetor Fiat/Opel/Ford/Suzuki
Juego extractor inyector Fiat/Opel/Ford/Suzuki

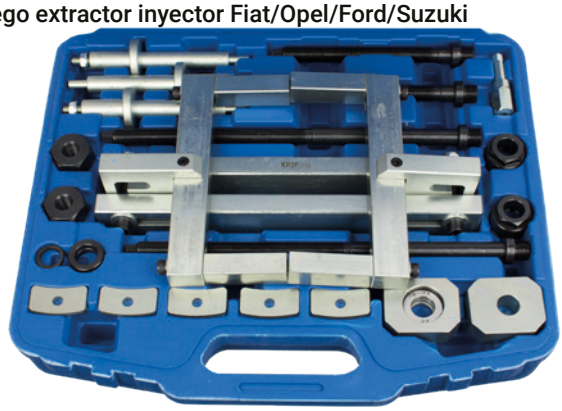

Modelos: Fiat: Multijet 1.3 / 16V 1.6 / 16V 1.9 / 16V 2.0 / 16V 2.3, 3.0 500, Ponto, Grande Ponto, Panda, Idéia, Dobro, Stilo, Qubo, Bravo Sedici, Croma, Ducato. Lancia Multijet 1.3 / 16V 1.6 / 16V 1.9 / 16V 2.0 / 16V Ypsilon, Musa, Delta Alfa Romeo: 1.3 / 16V 1.6 / 16V 1.9 / 16V 2.0 / 16V MiTO, 147, 159, Brera. Opel: 1.3 CDTI - 1.9 CDTI - 2.0 CDTI Corsa (C - D), Ágila (B), Meriva, Astra (H), Astra GTC, Tigra (B) Combo Tour, Vectra (C), Insígnia, Zafira (B). Suzuki 1.3 DDiS 16V, 1.9 DDiS 16V Ignis, Splash, Swift, Wagon R +, Sx4, Grand Vitara. Ford: 1.3 Duratorq Ford KA, Iveco: 3.0 L Daily. PSA: 3.0 Boxer, Jumper

Modelos: Fiat: Multijet 1.3 / 16V 1.6 / 16V 1.9 / 16V 2.0 / 16V 2.3, 3.0 500, Ponto, Grande Ponto, Panda, Idéia, Dobro, Stilo, Qubo, Bravo Sedici, Croma, Ducato. Lancia Multijet 1.3 / 16V 1.6 / 16V 1.9 / 16V 2.0 / 16V Ypsilon, Musa, Delta Alfa Romeo: 1.3 / 16V 1.6 / 16V 1.9 / 16V 2.0 / 16V MiTO, 147, 159, Brera. Opel: 1.3 CDTI - 1.9 CDTI - 2.0 CDTI Corsa (C - D), Ágila (B), Meriva, Astra (H), Astra GTC, Tigra (B) Combo Tour, Vectra (C), Insígnia, Zafira (B). Suzuki 1.3 DDiS 16V, 1.9 DDiS 16V Ignis, Splash, Swift, Wagon R +, Sx4, Grand Vitara. Ford: 1.3 Duratorq Ford KA, Iveco: 3.0 L Daily. PSA: 3.0 Boxer, Jumper

REF		
8554	16kg	1x

Kit hidráulico extrator de injetores diesel
Kit hidráulico extractor de inyectores diesel



Descrição:
Kit universal completo con cilindro hidráulico para retirar inyectores de combustible atascados. Cilindro hidráulico con 10T de fuerza. Se puede utilizar como kit hidráulico en el que con la máxima potencia permitida ayuda a liberar los inyectores atascados. Adecuado para extraer inyectores de combustible diesel específicos: M17 x 1.0 para Bosch, M14 x 1.5 para Delphi, M16 x 1.0 para adaptador Toyota, M20 x 1.0 para Denso, M25 x 1.0 / M27 x 1.0 para Siemens

Este jogo é usado em conjunto com a
Bomba hidráulica manual com manómetro REF 8457 (não incluida)

Descripción:
Kit universal completo com cilindro hidráulico para remoção de injetores de combustível presos. Cilindro hidráulico com 10T de força. Pode ser usado como um kit hidráulico em que com a potência máxima permitida ajuda a libertar os injetores presos. Adequado para a extração de injetores de combustível diesel especificos: M17 x 1,0 para Bosch, M14 x 1,5 para Delphi, M16 x 1,0 para adaptador Toyota, M20 x 1,0 para Denso, M25 x 1,0 / M27 x 1,0 para Siemens

Este juego se utiliza junto con la
Bomba hidráulica manual con manómetro REF 8457 (no incluido)

REF		
8450	23kg	1x

Jogo sacar injetores completo
Juego extractor inyectores completo





Composição:
(3x) martelos deslizantes: 1.6kg 160mm, 2.7kg 460mm 5.1kg 600mm
(2x) garras abertura tipo garfo: 13.7x18x105mm 12.7x19x130mm
(5x) chaves de caixa com janela: 25,27,28,29,30mm x 100mm
(1x) extrator de injetores 35x29 M17x1.0
(4x) sacas com rosca interior: M27x1.0 [3x], M25x1.0 [1x]
(3x) sacas com rosca exterior: M27x1.0

Composición:
(3x) martillos deslizantes: 1.6kg 160mm, 2.7kg 460mm, 5.1kg 600mm
(2x) garras apertura tipo horquilla: 13.7x18x105mm 12.7x19x130mm
(5x) llaves de vaso con ventana: 25,27,28,29,30mm x 100mm,
(1x) extractor de inyectores 35x29 M17x1.0
(4x) extractor con rosca interior: M27x1.0 (3x), M25x1.0 [1x]
(3x) extractor con rosca exterior: M27x1.0

REF		
8549	21kg	1x

Kit sacar injetores completo
Juego extraer inyectores completo





Composição:
(3x) martelos deslizantes: 1,6kg 160mm, 2,92kg 460mm,4,5kg 600mm
(2x) garras com abertura tipo garfo: 13,7x18mm 105mm
12,7x19mm 130mm
(5x) chaves 1/2" 6P abertas: 25,27,28,29,30mm 100mm
(1x) extrator injetor 35x29mm fuso M17x1.0
(3x) Extratores com adaptador rosca externa M27 1.0,
(3x) M25 x 1.0
(3x) Extratores com adaptador rosca interna M27x1x0
(1x) Adaptador de martelo deslizante para extrator
interno / externo e garra

Composición:
(3x) martillos deslizantes: 1,6kg 160mm, 2,92kg 460mm, 4,5kg 600mm
(2x) garras con apertura de horquilla: 13,7x18mm 105mm
12,7x19mm 130mm
(5x) llaves 1/2 " 6P abierta: 25,27,28,29,30mm 100mm
(1x) inyector extractor 35x29mm husillo M17x1.0
(3x) Extractores con adaptador de rosca externa M27 1.0
(3x) M25 x 1.0
(3x) Extractores con adaptador de rosca interna M27x1x0
(1x) Adaptador de martillo deslizante para extractor
interno / externo y garra

REF		
8559	21kg	1x

Saca injetor com martelo deslizante BMW N43/53/54
Extractor inyector martillo deslizante BMW N43/53/54



Aplicação: Extrator injetor de gasolina com martelo deslizante
Modelos: BMW N43 (1.6/2.0), N53/N54 (2.5/3.0)
Código OEM: 13 0 180

Aplicación: Extractor de inyectores de gasolina con martillo deslizante
Modelos: BMW N43 (1.6/2.0), N53/N54 (2.5/3.0)
Código OEM: 13 0180

REF		
8740	1,1kg	20x

Gancho G-shape com adaptador M20X1.5
Gancho G-shape con adaptador M20X1.5



Descrição:
Dimensões do gancho: 170x140x30mm
Adaptador: M18x1,5 externo M20x1,5 interno)

Descripción:
Dimensiones del gancho: 170x140x30mm
Adaptador: M18x1.5 externo M20x1.5 interno)

REF		
8558	2,5kg	1x

Extrator de injetores Land Rover/Jaguar
Extractor de inyectores Land Rover/Jaguar



Aplicação: Especialmente concebido para se adaptar aos injetores gasolina longos, utilizados nos motores gasolina V8 5.0 Jaguar e Land Rover. O eixo do martelo deslizante angular proporciona um melhor acesso na parte traseira do injetor.
Código OEM: 310-197

Aplicación: Especialmente diseñado para adaptarse a los inyectores gasolina largos, utilizados en los motores gasolina V8 5.0 Jaguar y Land Rover. El eje del martillo deslizante angular proporciona un mejor acceso en la parte trasera del inyector.
Código OEM: 310-197

REF		
8553	2,1kg	2x

Extrator anilhas injetor 370mm
Extraxtor arandelas inyector 370mm

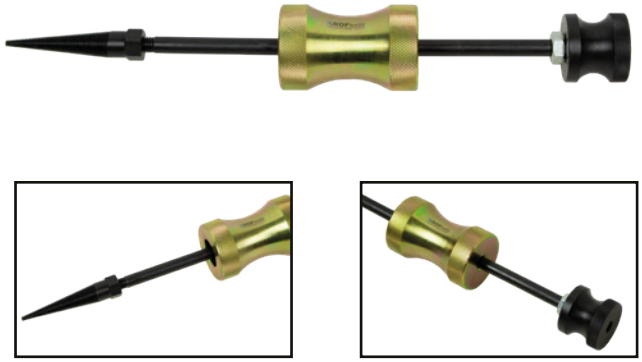

Aplicação: Para remover as anilhas do injetor com diâmetro interno de 4-16mm, também adequado para extração de anilhas de cobre que ficam presas no eixo do injetor
Ajuda a evitar danos na cabeça dos cilindros
Uso universal nos modelos BMW, Mercedes-Benz, PSA

Aplicación: Para quitar las arandelas de los inyectores con un diámetro interno de 4-16 mm, también aptas para extraer las arandelas de cobre que están pegadas en el eje del inyector
Ayuda a prevenir daños a la culata de cilindros
Uso universal en modelos BMW, Mercedes-Benz, PSA.

REF		
1914	1,4kg	10x

Extrator de injetores diesel
Extractor de inyectores diesel



Aplicação: Remove o injetor em uma só peça
Usado nos motores diesel 2.7 V6 e 3.6 V8 Land Rover Range Rover e Jaguar
Código OEM: 303-1127

Aplicación: Quita el inyector en una sola pieza
Usado en los motores diesel 2.7 V6 y 3.6 V8 Land Rover Range Rover y Jaguar
Código OEM: 303-1127

REF		
8550	2,9kg	2x

Extrator anilha de cobre do canal do injetor
Extractor arandela de cobre del canal del inyector

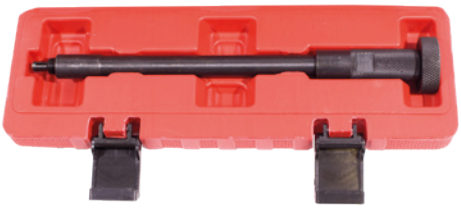

Ponta / Punta



REF 1916P

Descrição:
Aplicação universal para muitos modelos diesel common rail entre eles BMW, Mercedes, entre outros
Para remoção das anilhas de cobre difíceis de soltar
Buraco interno: 7mm
Comprimento: 230mm

Descripción:
Aplicación universal para muchos modelos diesel common rail, incluidos BMW, Mercedes y otros
Para la remoción de las arandelas de cobre difíciles de soltar
Agujero interno: 7mm
Longitud: 230mm

REF			
1916	230mm	620gr	10x

Ferramenta instalar vedante injetor DV6 16V
Instalador de retén de inyector DV6 16V



Descrição: Concebido para substituir rápida e facilmente os vedantes dos tubos injectores encontrados nos motores diesel DV6 1.6 16V
Códigos de motor: PSA DV6; Ford G8DX, HHDX, HHJX
Mazda Y6; Suzuki 9HX; Volvo D164T
Aplicações: Peugeot: 1007, 2008, 206, 207, 208, 3008, 301, 307, 308, 4008, 407, 5008, 508, Expert III, Partner I, Partner II, Partner III Citroën: Berlingo I / II / III, C2, C3 I / II, C4 I / II, C5 II / III, C-Elysee Dispatch, Jumpy III, Ds3, Ds4, DS5, Xsara Picasso. Fiat: Scudo Volvo: C30, S40, S80, V50, V70. Ford: C-Max, Fiesta, Focus, Focus C-Max, Fusion. Mazda: 2, 3, 5. Suzuki: SX4, SX4 Classic

Descripción: Diseñado para sustituir rápida y fácilmente las juntas Juntas de inyectores que se encuentran en los motores diesel DV6 1.6 16V
Códigos de motor: PSA DV6; Ford G8DX, HHDX, HHJX
Mazda Y6; Suzuki 9HX; Volvo D164T
Aplicaciónes: Peugeot: 1007, 2008, 206, 207, 208, 3008, 301, 307, 308, 4008, 407, 5008, 508, Experto III, Socio I, Socio II, Socio III Citroën: Berlino I / II / III, C2, C3 I / II, C4 I / II, C5 II / III, C-Elysee Dispatch, Jumpy III, Ds3, Ds4, DS5, Xsara Picasso. Fiat: Scudo Volvo: C30, S40, S80, V50, V70. Ford: C-Max, Fiesta, Focus, Focus C-Max, Fusion. Mazda: 2, 3, 5. Suzuki: SX4, SX4 Classic

REF		
1910	475gr	20x

Kit limpeza assentos injetores diesel
Kit limpieza asientos de inyectores diesel



Descrição:
Para a maioria das aplicações diesel, as escovas são especialmente concebidas para caber nos assentos dos injetores.
Remove ferrugem, carbono e outros detritos dos assentos e copos sem danos
Conteúdo:
(4x) Escovilhões helicoidal (1.375", 1.1875", 1.160" e 0.990")
para limpeza profunda dos assentos
(3x) Escovilhões 2-Stages (1", 0.750", e 0.500")
para limpeza de assentos e furos interiores dos assentos
(6x) Escovilhões (8mm, 10mm, 12mm, 15mm, 17mm, e 19mm)
para a limpeza de furos e paredes de tubos.
(1x) Extensão flexível com engate rápido - 6"
(1x) Extensão rígida com engate rápido - 6"
(1x) Punho - 1/4".
(5x) Zaragatoas SWAB-EEZ - 3"(φ5mm), 3"(φ5mm), 8"(φ6mm) 8"(φ8mm), 8"(φ16mm)

Descripción:
Para la mayoría de las aplicaciones diesel, las escobillas están especialmente diseñadas para ajustarse a los asientos de los inyectores
Elimina el óxido, carbono y otros restos de los asientos y vasos sin dañarlos
Contenido:
(4x) Escobilhas helicoidales (1,375", 1,1875", 1,160" y 0,990")
para la limpieza profunda de los asientos
(3x) Escobillas 2-Stages (1", 0,750" y 0,500")
para limpiar los asientos y los agujeros interiores de los mismos.
(6x) Escobillas (8 mm, 10 mm, 12 mm, 15 mm, 17 mm y 19 mm)
para limpiar los agujeros y las paredes de los tubos
(1x) Extensión flexible con acoplamiento rápido - 6"
(1x) Extensión rígida con acoplamiento rápido - 6"
(1x) Mango - 1/4"
(5x) Torundas SWAB-EEZ - 3"(φ5mm), 3"(φ5mm), 8"(φ6mm) 8"(φ8mm), 8"(φ16mm)

REF		
4410	1,9kg	10x

Kit extrair/instalar injetores BMW/MINI B38/B48 gasolina
Kit extraer/montaje inyectores BMW/Mini B38/B48 gasolina



Descrição: Este kit de ferramentas foi concebido para extrair e encaixar os injectores de gasolina com corpo de plástico utilizados em alguns motores BMW e MINI, reduz a hipótese de danos aos injectores enquanto os retira.
Códigos OEM: 2 358 417, 2 358 022
Aplicação: Motor BMW B38/B48

Descripción: ste kit de herramientas ha sido diseñado para extraer y montar los inyectores de gasolina con cuerpo de plástico utilizados en algunos motores BMW y MINI, reduce la posibilidad de dañar los inyectores al desmontarlos.
Códigos OEM: 2 358 417, 2 358 022
Aplicación: Motor BMW B38/B48

REF		
8445	3,1kg	2x

Sortido de anilhas de cobre injetores 551 peças
Surtido de arandelas de cobre inyectores 551 piezas



Composição:
(25x) molas
(30x) bicos injetores plástico tipo L
(30x) anilhas aluminio 8x5.8x11
(20x) bicos injetores plástico tipo T
(30x) anilhas latão 15.8x7.5x3.0
(50x) anilhas aço 10x6.0x1.0
(12x) anilhas injetor cobre kia 13.7x7.3x2
(12x) anilhas injetor cobre KIA 13.7x7.3x3
(30x) anilhas injetor cobre Mercedes 16.5x7.5x2
(12x) anilhas injetor cobre: Man Rover 15.5x7.5x1
(12x) anilhas injetor cobre: Fiat 15.0x7.5x1.5
(30x) anilhas injetor cobre: Ford 13.5x7.5x1.5
(12x) anilhas injetor cobre: Deutz 13.0x7.0x1.5
(30x) anilhas injetor cobre: Renault 15.0x7.5x3.0
(12x) anilhas injetor cobre: Land Rover 15.5x7.5x1.5
(30x) anilhas injetor cobre: Ford 15.5x7.5x2.5
(12x) anilhas injetor cobre: Mazda 13.5x10x2.0
(30x) anilhas injetor cobre: Universal 15.45x8.0x2.0
(30x) anilhas injetor cobre: Iveco/Ford 15.0x7.5x2.0
(30x) anilhas injetor cobre: Iveco/Ford 15.0x7.5x1.5
(30x) anilhas injetor cobre: Renault 13.0x7.5x2.5
(12x) anilhas injetor cobre: Mercedes 15.0x7.0x1.5
(30x) anilhas injetor cobre: Universal 15.0x8.0x1.5

Composición:
(25x) muelles,
(30x) boquillas inyectores plástico tipo L
(30x) arandelas aluminio 8x5.8x11
(20x) boquillas inyectores plástico tipo T
(30x) aradenlas latón 15.8x7.5x3.0
(50x) arandelas acero 10x6.0x1.0
(12x) arandelas inyector cobre kia 13.7x7.3x2
(12x) arandelas inyector cobre KIA 13.7x7.3x3
(30x) arandelas inyector cobre Mercedes 16.5x7.5x2
(12x) arandelas inyector cobre: Man Rover 15.5x7.5x1
(12x) arandelas inyector cobre: Fiat 15.0x7.5x1.5
(30x) arandelas inyector cobre: Ford 13.5x7.5x1.5
(12x) arandelas inyector cobre: Deutz 13.0x7.0x1.5
(30x) arandelas inyector: Renault 15.0x7.5x3.0
(12x) arandelas inyector cobre: Land Rover 15.5x7.5x1.5
(30x) arandelas inyector cobre: Ford 15.5x7.5x2.5
(12x) arandelas inyector cobre: Mazda 13.5x10x2.0
(30x) arandelas inyector cobre: Universal 15.45x8.0x2.0
(30x) arandelas inyector cobre: Iveco/Ford 15.0x7.5x2.0
(30x) arandelas inyector cobre: Iveco/Ford 15.0x7.5x1.5
(30x) arandelas inyector cobre: Renault 13.0x7.5x2.5
(12x) arandelas inyector cobre: Mercedes 15.0x7.0x1.5
(30x) arandelas inyector cobre: Universal 15.0x8.0x1.5

REF		
4400	1,9kg	10x

(30x) Bicos / Boq. L

REF 4400-22

(25x) molas / muelles

REF 4400-23

(30x) 15.8x7.5x3.0

REF 4400-19

(20x) Bico / Boquilla T

REF 4400-20

(30x) 8x5.8x1

REF 4400-21

(12x) 13.7x7.3x3

REF 4400-16

(12x) 13.7x7.3x2

REF 4400-17

(50x) 10x6.0x1.0

REF 4400-18

(12x) 15.0x7.5x1.5

REF 4400-13

(12x) 15.5x7.5x1

REF 4400-14

(30x) 16.5x7.5x2

REF 4400-15

(30x) 15.0x7.5x3.0

REF 4400-10

(12x) 13.0x7.0x1.5

REF 4400-11

(30x) 13.5x7.5x1.5

REF 4400-12

(12x) 13.5x10x2.0

REF 4400-07

(30x) 15.5x7.5x2.5

REF 4400-08

(12x) 15.5x7.5x1.5

REF 4400-09

(30x) 15.0x7.5x1.5

REF 4400-04

(30x) 15.0x7.5x2.0

REF 4400-05

(30x) 15.45x8.0x2.0

REF 4400-06

(30x)15.0x8.0x1.5

REF 4400-01

(12x) 15.0x7.0x1.5

REF 4400-02

(30x) 13.0x7.5x2.5

REF 4400-03

Kit escariador e extrator de velas incandescentes
Juego escariador y extractor de calentadores

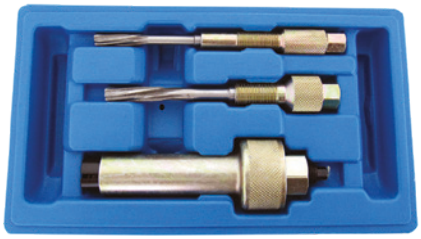

Composição:
(2x) escariadores cónicos M10x1.00 (motores 4, 5 e 6 cilindros, OM611,612,613, Smart CDI R660); escariador cónico M12x1.25 (motores de 4 válvulas OM604,605,606.)
(1x) extractor de velas incandescentes para fios de rosca de velas SW10

Composición:
(2x) escariadores cónicos M10x1.00 (motores 4, 5 y 6 cilindros, OM611,612,613, Smart CDI R660); escariador cónico M12x1.25 (motores de 4 válvulas OM604,605,606.); (1x) extractor calentadores para hilos de calentador SW10

REF		
4443	578gr	30x

Kit escariador e extrator velas incandescentes
Juego escariador y extractor de calentadores



Composição:
(1x) roquete em T
(3x) adaptadores de broca
(1x) carcasa extrator
(1x) parafuso de força
(1x) porca de força
(1x) chave de caixa torx
(3x) chaves umbrako em L
(4x) brocas piloto
(2x) extratores especiais
(2x) adaptadores extração
(3x) machos: 1/4", M8, M10
(1x) macho rosca esquerda
(1x) extrator de vela incandescentes
(2x) escovas de limpeza
(6x) chaves extração
(3x) brocas escalonadas
(4x) suportes de brocas
(2x) extensões para suporte broca

Composición:
(1x) carraca en T
(3x) adaptadores de taladro
(1x) carcasa extractor
(1x) tornillo de fuerza
(1x) tuerca de fuerza
(1x) llave de vaso torx
(3x) llaves umbrako en L
(4x) taladros piloto
(2x) extractores especiales
(2x) adaptadores extracción
(3x) machos: 1/4", M8, M10
(1x) macho rosca izquierda
(1x) extractor de calentadores
(1x) cepillos de limpieza
(6x) llaves extracción
(3x) tuercas escalonadas
(4x) soportes de taladros
(2x) extensiones para soporte de taladro

REF		
4446	2,1kg	5x

Kit sacar de velas incandescentes
Juego extractor calentadores





Broca 2.5x120mm

REF 4450-1

Broca 3.3x140mm

REF 4450-2

Macho M3x0.5

REF 4450-3

Macho M4x0.7

REF 4450-4

Composição:
(2x) Machos de abrir rosca: M3x0.5, M4x0.7, (2x) brocas helicodais: 2.5x120mm, 3.3x140mm, (2x) fusos extração M4x0.7 100mm, M3x0.5 100mm, (3x) porcas extração, (9x) parafusos
(3x) parafusos guia: M10x1.25, M10x1.0, M8x1.0

Composición:
(2x) Machos de roscar: M3x0.5, M4x0.7, (2x) taladros helicoidales: 2.5x120mm, 3.3x140mm, (2x) husos extración: M4x0.7 100mm, M3x0.5 100mm, (3x) tuercas extración, (9x) tornillos
(3x) tornillos guia: M10x1.25, M10x1.0, M8x1.0

REF		
4450	1,7kg	10x

Kit escariador e extrator velas incandescentes
Juego escariador y extractor de calentadores

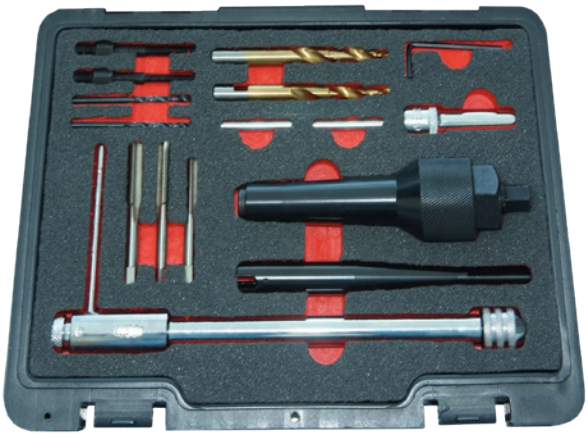

Perno 4mm

REF 4445P9

Macho M10

REF 4445M10X1

Macho M8

REF 4445M8X1

Macho 1/4”

REF 44451-4

Broca 7mm

REF 4445BR7

Broca 9mm

REF 4445BR9

Roquete machos



REF 4445D

Composição:
(1x) roquete em T
(1x) adaptador suporte broca
(1x) chave de caixa torx interior E10
(2x) brocas escalonadas 7, 9mm
(2x) casquilhos 3.5mm
(2x) brocas piloto 3.5mm
(3x) machos 1/4”, M8, M10
(2x) mandris
(1x) invólucro exterior do extractor

Composición:
(1x) carraca en T
(1x) adaptador soporte broca
(1x) llave de vaso torx interior E10
(2x) brocas escalonadas 7, 9mm
(2x) cojinetes 3.5mm
(2x) taladros 3.5mm
(3x) machos 1/4”, M8, M10
(2x) mandriles
(1x) carcasa exterior del extractor

REF		
4445	1,7kg	5x

Kit limpeza assentos injetores universal
Kit limpieza de asiento inyectores universal



Escova / Cepillo

REF 4405-01

Escova / Cepillo 24mm



REF 4405-02

Escova / Cepillo 20mm



REF 4405-03

Escova / Cepillo 18mm



REF 4405-04

Mandril flex.



REF 4405-05

Escova / Cepillo 19.5x15.5mm



REF 4405-08

Escova / Cepillo 17.5x20.5mm



REF 4405-09

Aplicação: Para limpar assentos dos injetores diesel antes de instalar os novos
Composição:
(2x) Escovas de nylon de silicone: 15mm, 20mm
(3x) Escovas de aço: 18mm, 22mm, 25mm
(1x) Limpador de porta do bocal Injetor de arame de aço, limpador de porta do bico do injetor de arame com 224mm de comprimento
(6x) Tampas de vedação da porta mais haste de inserção

Aplicación: Para limpiar los asientos del inyector diesel antes de la instalación de nuevos inyectores
Composición:
(2x) Cepillos de nylon de silicona: 15mm, 20mm
(3x) Cepillos de alambre de acero: 18 mm, 22mm, 25mm
(1x) Limpiador de puerto de boquilla de inyector de alambre de acero limpiador del puerto de la boquilla del inyector de alambre con 224mm de largo
(6x) Tapones de sellado de puertos más varilla de inserción

REF		
4405	1kg	5x

Jogo 3 chaves para velas incandescentes
Juego 3 llaves para calentadores



Aplicação: Alfa Romeo 147, 156, 159, GT, Spider, Brera; Fiat Bravo, Stilo; Opel Astra, Signum, Vectra C, Zafira; Saab 93/95

Aplicación: Alfa Romeo 147, 156, 159, GT, Spider, Brera; Fiat Bravo, Stilo; Opel Astra, Signum, Vectra C, Zafira; Saab 93/95

REF			
2006	8,9,10mm	400gr	50x

Chave longa 12mm desapertar velas com proteção
Llave larga 12mm aflojar calentadores con protección



Características: Chave de 12 mm x 1/4 " e 5 tampas de proteção antiestáticas de plástico
Aplicações: Opel: Corsa, Astra J, Insignia, Meriva, Zafira D Grupo VAG (Volkswagen, Skoda, Audi, Seat, etc...)

Características: Llave de 12 mm x 1/4 " y 5 tapones tapas de protección antiestática de plástico
Aplicaciones: Opel: Corsa, Astra J, Insignia, Meriva, Zafira D Grupo VAG (Volkswagen, Skoda, Audi, Seat, etc...)

REF			
2004	50 / 22mm	300gr	10x

Chaves longas 3/8” 10/12mm velas incandescentes
Llaves largas 3/8” 10/12mm para calentadores



REF			
2005	120mm	300gr	50x

Jogo 6 chaves para velas incandescentes
Juego 6 llaves para calentadores



Chave / llave 8mm	Chave / llave 9mm	Chave / llave 10mm
REF 2008-08	REF 2008-09	REF 2008-10
Chave / llave 12mm	**Chave / llave 14mm**	**Chave / llave 16mm**
REF 2008-12	REF 2008-14	REF 2008-16

Medidas: 8,9,10,12,14,16mm

Medidas: 8,9,10,12,14,16mm

REF		
2008	733gr	15x

Jogo 11 peças velas diesel/gasolina/lambda
Juego 11 piezas calentadores diesel/gasolina/lambda



Composição:
(2x) aumentos 3/8”: 75 e 250mm
(4x) chaves velas 3/8”: 14,16,16 (parede fina), 21mm
(3x) chaves velas articuladas 3/8”: 8,10,12mm
(1x) chave sonda lambda 3/8” 22mm
(1x) cardan articulado

Composición:
(2x) alargaderas 3/8”: 75 y 250mm
(4x) llave calentadores 3/8”:14,16,16 (pared delgada), 21mm
(3x) llaves calentadores articuladas 3/8”: 8, 10, 12mm
(1x) llave sonda lambda
(1x) cardan articulado

REF		
2009	1,7kg	10x

Chave sonda lambda 3/8” 22mm rasgada
Llave sonda lambda 3/8” 22mm rasgada



REF			
1595	78mm	260gr	10x

Chave sonda lambda 3/8” 22mm aberta
Llave sonda lambda 3/8” 22mm abierta



REF		
1596	438gr	48x

Chave lambda 1/2” 22mm aberta
Llave lambda 1/2” 22mm abierta



REF		
1598	158gr	60x

Chave extra comprida xzn
Llave extra larga xzn



REF				
1590	M8	800mm	571gr	20x
1591	M10	800mm	575gr	20x
1593	M12	800mm	819gr	20x
1594	M14	800mm	1kg	20x

Chave xzn 1/2” inviolável M18
Llave xzn 1/2” inviolable M18



Aplicação: Chave especial para o eixo traseiro VW Golf e Seat Leon

Aplicación: Llave especial para eje trasero VW Golf y Seat Leon

REF		
1450	289gr	6x

Chave 1/2” xzn M17 rótula traseira VW
Llave 1/2” xzn M17 rótula trasera VW



REF			
12117	60mm	100gr	100x

Chave de caixa 1/2” bihexagonal 36mm
Llave de vaso 1/2” bihexagonal 36mm



Aplicação: Transmissões Alfa Romeo, Citroen, Fiat, Lancia, VW

Aplicación: Transmisiones Alfa Romeo, Citroen, Fiat, Lancia, VW

REF		
1585	620gr	6x

Chave de caixa 3/4” hexagonal 65mm Ford Transit
Llave de vaso 3/4” hexagonal 65mm Ford Transit



Aplicação: Eixo traseiro da roda Ford Transit

Aplicaciones: Eje trasero de la rueda Ford Transit

REF		
1586	300gr	6x

Chave de caixa 1/2” bihexagonal 46mm
Llave de vaso 1/2” bihexagonal 46mm



Aplicação: Renault Master

Aplicación: Renault Master

REF		
1580	200gr	6x

Chave porca eixo camião 1" (octagonal)
Llave tuerca eje camión 1" (octagonal)



REF			
20085	85mm	2,45kg	4x
20095	95mm	2,62kg	4x
20115	115mm	4,25kg	4x
20120	120mm	4,25kg	4x
20130	130mm	5,35kg	4x

Chave de caixa 3/4” bihexagonal 56mm e 65mm
Llave de vaso 3/4” bihexagonal 56mm y 65mm



Aplicação: Eixo traseiro da roda Ford Transit

Aplicaciones: Eje trasero de la rueda Ford Transit

REF			
1589	56mm	1,1kg	6x
1584	65mm	1,2kg	6x

Chave de caixa 1/2” impacto torx furado T100H
Llave de vaso 1/2” impacto torx inviolable T100H



Descrição: Especialmente concebida para corrigir a posição da polia da árvore de cames
Aplicação: Mercedes M133/M157/M270/M271/M276/M278

Descripción: Especialmente diseñada para corregir la posición de la polea árbol de levas
Aplicación: Mercedes M133/M157/M270/M271/M276/M278

REF				
125100	T100H	78mm	183gr	200x

Kit 2 chaves estrela para desmontar suportes motor Mercedes
Kit 2 llaves estrella para desmontar soportes motor Mercedes



Aplicações: W220, W210, W203, W221, W211, W204, W124 W140, W170, W126, W201, W202, W210
Medidas: 10mm (3/8") 12P 16mm, 10mm (3/8") 12P, 17mm

Aplicaciones: W220, W210, W203, W221, W211, W204, W124 W140, W170, W126, W201, W202, W210
Medidas: 10mm (3/8") 12P 16mm, 10mm (3/8") 12P, 17mm

REF		
6470	850gr	50x

Chave 1/2" 18mm ajuste curvatura VAG
Llave 1/2" 18mm ajuste inclinación VAG



REF		
6136	180gr	50x

Chave especial 1/4" para ajustar válvulas VAG
Llave especial 1/4" para ajustar válvulas VAG



REF		
2580	169gr	100x

Chave especial 21mm caixa Audi
Llave especial 21mm caja Audi



Aplicação: Audi Q7 (07-11), VW Touareg (03-14), Porsche Cayenne
Código OEM: T10188

Aplicación: Audi Q7 (07-11), VW Touareg (03-14), Porsche Cayenne
Código OEM: T10188

REF			
6130	21mm	150gr	40x

Chave 1/2" estriada para pré-câmara Mercedes
Llave 1/2" estriada para pre-cámara Mercedes



Aplicação: Mercedes 601, 602, 603, 605, 606, 661, 662
Características: Quadra 1/2", 58 dentes, Altura: 60mm

Aplicación: Mercedes 601, 602, 603, 605, 606, 661, 662
Características: Cuadrado 1/2", 58 dientes, Altura: 60mm

REF				
6125	58D	60mm	40gr	50x

Chave 3/8" especial 12mm motor turbo diesel VAG
Llave 3/8" especial 12mm motor turbo diesel VAG



REF			
6135	12mm	150gr	70x

Kit chaves especiais 1/2” 10 peças
Kit llaves especiales 1/2” 10 piezas



Descrição:
Conjunto de chaves impacto 1/2”, medidas especiais
- Medida 10S (perfil especial 6PT) para fixação do centro de engrenagem intermediária Toyota. Medidas 6S, 8S, 12S (perfil especial 6PT) para embraiagens Nissan e Renault, cabeças de cilindro e fixação do eixo de equilíbrio
- Medida 8TS (perfil especial 3PT) para fixação de eixo equilíbrio Nissan. Medida 10mm, 12,5mm - 5 lados (pentagonal) para fixação dos travões e da bomba de combustível Nissan
- Medida 14mm - 5 lados (pentagonal) para fixação de placas de montagem de pinças de travão Astra G, Zafira e Smart
- Medida 19mm - 5 lados (pentagonal) para fixações de placas de montagem de pinças de travão Citroen, Peugeot e Renault
- Medida 20mm 10 pontos para parafusos do braço de controle inferior do Honda Civic.

Descripción:
Juego de llaves de impacto de 1/2 “, medidas especiales.
- Medida 10S (perfil especial 6PT) para montajes de centro de engranaje intermedio Toyota
- Medidas 6S, 8S, 12S (perfil especial 6PT) para embragues, culatas y ejes de equilibrio de Nissan y Renault
- Medida 8TS (perfil especial de 3PT) para la fijación del eje de equilibrio de Nissan
- Medidas 10mm, 12.5mm - 5 lados (pentagonal) para fijar la bomba de combustible Nissan y los frenos
- Medida 14mm - 5 lados (pentagonal) para unir las placas de montaje de las pinzas de freno Astra G, Zafira y Smart
- Medida 19mm - 5 lados (pentagonal) para fijar las placas de montaje de la pinza de freno Citroen, Peugeot y Renault. Medida 20mm 10 puntos para pernos del brazo de control inferior Honda Civic

REF		
6090	950gr	5x

Kit chaves especiais 1/2” para colaça 3 peças
Kit llaves especiales 1/2” punta culata 3 piezas





Aplicação: Parafusos da cabeça do cilindro Toyota, Nissan e Honda.
Medidas: 10,12,14mm bihexagonal

Aplicación: Tornillos de culata Toyota, Nissan y Honda
Medidas: 10,12,14mm bihexagonal

REF		
6091	120mm	640gr	20x

Chave fixar polia bomba alta pressão Opel/Renault/Nissan
Llave fijación polea bomba de alta presión Opel/Renault/Nissan





Aplicação: Para motores diesel Opel, Renault, Nissan com o código de motor F9Q. Não há necessidade de desmontar a correia dentada A roda da bomba está travada com segurança devido à alta precisão a bomba não precisa ser reajustada

Aplicación: Para motores diesel Opel, Renault, Nissan con código de motor F9Q. No es necesario desmontar la correa de distribución La rueda de la bomba está bloqueada de forma segura debido a su alta precisión. No es necesario reajustar la bomba

REF		
6123	430gr	8x

Extrator de polias universal
Extractor de poleas universal



Descrição: Fuso com diâmetro 16mm e porcas hexagonais 24mm

Descripción: Husillo con diámetro 16mm y tuercas hex. 24mm

REF		
7165	850gr	25x

Saca polias motor com braços reguláveis
Extractor poleas motor con brazos regulables



Descrição: Diâmetro geral 42-82mm
Altura braço: 28.8mm

Descripción: Diámetro general 42-82mm
Altura brazo: 28.8mm

REF		
7160	415gr	25x

Saca polias ribe
Extractor polias ribe



Aplicação: Desenhado especialmente para ser usado em qualquer polia ribe. Pode ser usada também em combotas, alternadores unidades de ar e bombas de água

Aplicación: Diseñado especialmente para ser usado en cualquier polea ribe. Se puede utilizar también en combotas, alternadores unidades de aire y bombas de agua

8540	80mm	200mm	1,5kg	20x

Jogo extrator para polia ar condicionado
Juego extractor para polea aire condicionado



Extrator polia bomba de injeção VW 2.0 TDI
Extractor polea bomba de inyección VW 2.0 TDI

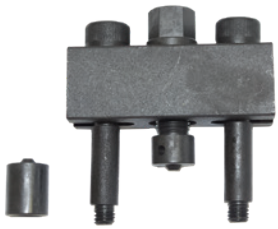

Aplicação: Motores 6 cilindros common rail 2.0 TDI, 4 cilindros common rail 1.6 TDI

Aplicación: Motores 6 cilindros common rail 2.0 TDI, 4 cilindros common rail 1.6 TDI

REF		
8640	440gr	25x

Aplicação: Para trocar a polia da embraiagem nos compressores de ar condicionado, GM R4/R6, HR6, DA-6 e V5, compressores sanden SD505/507/510/575/708/709 etc

Aplicación: Para cambiar a polea del embrague en los compressores de aire condicionado, GM R4/R6, HR6, DA-6 e V5, compressores sanden SD505/507/510/575/708/709 etc

REF		
8107	1,9kg	5x

Jogo de extrator pernos 25 peças
Juego para extracción de pernos 25 piezas



Broca 1/8"	Casquilho	Extrator
REF 0512-10	REF 0512-8	REF 0512-7
Macho 1/4"	**Macho 3/16"**	**Macho 1/8"**
REF 0512-5	REF 0512-3	REF 0512-2

Composição:
(5x) pinos desenroscar: 1,2,3,4,5
(10x) buchas guia: 1,2,3,4,5,6,7 8,9,10
(5x) porcas desenroscar: 1,2,3,4,5
(5x) brocas espirais: 3.175mm - 1/8", 4.76mm - 3/16", 6.35mm -1/4" 7,94mm - 5/16", 8.73mm - 11/32"

Composición:
(5x) pins desatornillar: 1,2,3,4,5
(10x) casquillos guia: 1,2,3,4,5,6,7,8,9,10
(5x) tuercas desatornillar: 1,2,3,4,5
(5x) brocas espirales: 3.175mm - 1/8", 4.76mm - 3/16", 6.35mm -1/4" 7,94mm - 5/16", 8.73mm - 11/32"

REF		
0512	670gr	24x

Jogo extrator e aplicador de pernos 9 peças
Juego extractor y aplicador de espárragos 9 piezas



Medidas: M6x1.0, M8x1.25, M10x1.25, M10x1.5

Medidas: M6x1.0, M8x1.25, M10x1.25, M10x1.5

REF		
0516	670gr	20x

Jogo extrator de parafusos 11 peças
Juego extrator de tornillos 11 piezas



Medidas: 9,10,11,12,13,14,15,16,17,19mm
Usar com um roquete 3/8"

Medidas: 9,10,11,12,13,14,15,16,17,19mm
Usar con una carraca 3/8"

REF		
0515	670gr	30x

Kit extrator de machos M4-M22 9 peças
Kit extractor de machos M4-M22 9 piezas



Aplicação: Extrator com desenho para machos de 3 e 4 ranhuras
Medidas: #2 M5, #3 M6, #4 M8, #5 M10, #6 M12, #7 M14, #8 M16 #9 M18-M20, #10 M22

Aplicación: Extractor con diseño para machos de 3 y 4 rañuras
Medidas: #2 M5, #3 M6, #4 M8, #5 M10, #6 M12, #7 M14, #8 M16 #9 M18-M20, #10 M22

REF		
0517	2kg	20x

Compressor molas amortecedor
Compresor muelles amortiguador



Descrição:
Para sistemas de suspensão wishbone, independentes e multi-link. Acesso restrito: Adequado para molas onde o orifício inferior de acesso a suspensão desejado é 30mm ou maior (tamanho do eixo da ferramenta 29mm)

Carga máxima 3800kgf (37,240N)

Aplicações: Chrysler, Chevrolet, Citroen, Ford, Honda, Hyundai, Kia Mazda, Mitsubishi, Peugeot, Renault, Skoda, Suzuki
Toyota, Volvo, VW. Incluindo: BMW série 3 (96-13) Mercedes Benz W202 / W204 (97-13).

Descripción:
Para sistemas de suspensión wishbone, independientes y de enlace múltiple. Acceso restringido: Adecuado para muelles donde el el orificio inferior de acceso a la suspensión deseado es de 30mm o mayor (tamaño del husillo de la herramienta 29mm)

Carga máxima 3800kgf (37,240N)

Aplicaciones: Chrysler, Chevrolet, Citroen, Ford, Honda, Hyundai, Kia, Mazda, Mitsubishi, Peugeot, Renault, Skoda, Suzuki
Toyota, Volvo, VW. Incluyendo: BMW Serie 3 (96-13) Mercedes Benz W202 / W204 (97-13). I

REF		
2637	6,5kg	2x

Compressor de molas suspensão Macpherson
Compresor de muelles suspensión Macpherson



Composição: (2x) patelas: 80-115mm peso: 1,45kg
(2x) patelas:110-150mm peso 2.2kg. (2x) patelas: 140-195mm peso: 2.3kg, (1x) compressor 453mm peso 5.17kg
Aplicação: BMW, Toyota, Ford, Mitsubishi, VW, Audi, Saab, Nissan, Honda,Subaru, Volvo, Opel, Porsche

Composición: (2x) horquillas: 80-115mm peso 1,45kg
(2x) horquillas: 110-150mm peso 2.2kg. (2x) horquillas: 140-195mm peso 2.3kg, (1x) compresor 453mm peso 5.17kg
Aplicación: BMW, Toyota, Ford, Mitsubishi, VW, Audi, Saab, Nissan Honda,Subaru, Volvo, Opel, Porsche

REF			
1941	1000kg	14kg	1x

Compressor de molas Macpherson pratos amovíveis
Compresor de muelles Macpherson horquillas amovibles



Descrição: (2x) patelas: 80-110mm
(2x) patelas: 110-140mm
(2x) patelas: 145-195mm
(1x) compressor: 600mm
Curso máximo de trabalho: 317mm

Descripción: (2x) horquillas: 80-110mm
(2x) horquillas: 110-140mm
(2x) horquillas: 145-195mm.
(1x) compresor: 600mm
Carrera máxima de trabajo: 317mm

REF			
1943	2600kg	8,4kg	2x

Compressor de molas Macpherson 100-265mm
Compressor de muelles Macpherson 100-265mm



Descrição:
Projetado para montar e desmontar as molas Macpherson nos eixos dianteiro e traseiro de vários veículos
A estrutura do fuso é resistente, ideal para serviços pesados
Totalmente ajustável e seguro
As patelas móveis universais (intervalo 100-265mm) abrangem uma ampla gama de veículos
Ferramenta de serviço pesado, pode ser usada com uma máquina de impacto

Especificações:
Parafuso corpo (450mm comprimento)
Força máx. aperto: 2300kg
Quadra hexagonal 24mm
Intervalo patelas: 100-265mm

Aplicações:
BMW, Toyota, Mitsubishi, VW, Audi, Saab, Nissan, Honda, Mazda, Subaru, Volvo, Opel, Porsche, Alfa Romeo, Chrysler, Citroen, Ford, Fiat, Hyundai, Kia, Land Rover, Peugeot, Renault, Seat, Suzuki, Toyota

Descripción:
Diseñado para montar y desmontar los resortes Macpherson en los ejes delantero y trasero de varios vehículos
La estructura del tornillo es robusta, ideal para trabajos pesados, altamente confiable
Totalmente ajustable y seguro
Las horquillas móviles universales (rango 100-265 mm) cubren una amplia gama de vehículos
Herramienta de servicio pesado, se puede utilizar con una máquina de impacto

Especificaciones:
Tornillo del cuerpo (450 mm longitud)
Fuerza máx. apriete: 2300kg
Cuadrado hexagonal 24mm
Rango patelas: 100-265mm

Aplicaciones:
BMW, Toyota, Mitsubishi, VW, Audi, Saab, Nissan, Honda, Mazda, Subaru, Volvo, Opel, Porsche, Alfa Romeo, Chrysler, Citroen, Ford, Fiat, Hyundai, Kia, Land Rover, Peugeot, Renault, Seat, Suzuki, Toyota

REF		
1940	9,5kg	2x

Compressor de molas Macpherson hidráulico
Compresor de muelles Macpherson hidráulico



Descrição:
Curso máximo: 420mm
Diâmetro molas: 102-165mm
Acionamento por pedal
Pressão máxima de ar: 116PSI (8 Bar)

Descripción:
Curso máximo: 420mm
Diámetro muelles: 102-165mm
Acionamento por pedal
Presión máxima de aire: 116PSI (8 Bar)

REF			
1950	1000kg	63kg	1x

Compressor de molas
Compresor de muelles

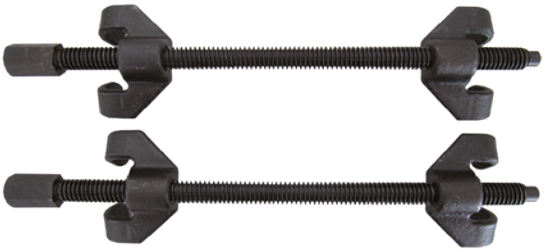

REF	↔		
6324	370mm	1,9kg	10x

Ferramenta fixação amortecedor VAG 1.8/2.0 TFSI/TSI
Herramienta fijación amortiguador VAG 1.8/2.0 TFSI/TSI





Descrição: Especialmente projetado para ajustar a roda dentada da corrente de distribuição, enquanto instala ou remove o amortecedor nos motores VAG 1.8/2.0 TFSi/TSi EA888
Aplicações: Audi, Seat, Skoda, VW
Código OEM: T10531

Descripción: Especialmente diseñado para ajustar el piñón de la cadena de distribución al instalar o quitar el amortiguador en motores VAG 1.8 / 2.0 TFSi / TSi EA888
Aplicaciones: Audi, Seat, Skoda, VW
Código OEM: T10531

REF		
6345	1,8kg	5x

Jogo chaves para fêmeas suspensão
Juego llaves para tuercas almenadas suspensión



Aplicação: 10.5x3.5mm: VW Golf, 12.5x3.5mm: VW Polo 14x2.5mm: Mercedes (W203), 14.5x3mm: VW Polo, Golf Audi 80/90, 14.5x5mm: Austin Maestro

Aplicación: 10.5x3.5mm: VW Golf, 12.5x3.5mm: VW Polo 14x2.5mm: Mercedes (W203), 14.5x3mm: VW Polo, Golf Audi 80/90, 14.5x5mm: Austin Maestro

REF		
6335	286gr	8x

Chave suspensão 22mm VW e Audi
Llave suspensión 22mm VW y Audi



REF		
6336	280gr	100x

Chave 3/4" suspensão traseira Mercedes W163/164
Llave 3/4" suspensión trasera Mercedes W163/164



Aplicação: Mercedes ML (W163 até junho 05), (W164 a partir 05)

Aplicación: Mercedes ML (W163 hasta junio 05), (W164 a partir 05)

REF		
6323	545gr	40x

Jogo chaves suspensão 19 peças
Juego llaves suspension 19 piezas







Aplicação: Para desapertar as porcas das molas de suspensão na maioria dos amortecedores. Este conjunto ajuda a reter a haste do pistão ao aceder a porca de segurança enquanto remove o suporte

Composição:
(1x) Corrediço
(1x) Roquete : 21mm
(7x) Chaves : 16,17, 18, 19, 21, 22, 24mm com quadra 1/2"
(3x) Chaves 120mm com bit hexagonal: 6, 7, 8mm - 1/2"
(3x) Chaves ovais 120mm: 5 x 8mm, 6 x 8mm, 7.1 x 9.6mm - 1/2"
(1x) Chave torx 120mm T50 para OPEL Astra H - 1/2"
(3x) Chaves 120mm - 1/2" : - 7mm para Mercedes Vaneo - 8mm para BMW - 9mm para OPEL Corsa B, Astra F, G, Vectra B

Aplicación: Para aflojar las tuercas del resorte de suspensión en la mayoría amortiguadores. Este juego ayuda a retener el vástago del pistón al acceder a la contratuerca mientras quita el soporte

Composición:
(1x) Corredizo
(1x) Carraca: 21mm
(7x) Llaves: 16.17, 18, 19, 21, 22, 24mm - Con corte de 1/2"
(3x) Llaves de 120 mm con punta hexagonal: 6, 7, 8 mm - 1/2"
(3x) Llaves ovaladas de 120 mm: 5 x 8 mm, 6 x 8 mm
7.1 x 9.6 mm - 1/2 "
(1x) Llave torx T50 de 120 mm para OPEL Astra H - 1/2 "3x Llaves de 120 mm - 1/2":- 7 mm para Mercedes Vaneo - 8mm para BMW- 9 mm para OPEL Corsa B, Astra F, G, Vectra B

REF		
6342	4,45kg	2x

Jogo 18 peças de chaves para suspensão
Juego 18 piezas de llaves para suspensión



Composição:
(7x) chaves de caixa: 16,17,18,19,21,22,24mm
(3x) chaves longas com ponta hexagonal: 6,7,8mm x 122mm.
(3x) chaves longas com ponta especial oval: 5x8mm x 122mm, 6x8mm x 122mm (Porsche Cayenne S, VW Touareg), 7.1x9.6mm x 122mm
(3x) chaves longas hexagonais: 7mm (Mercedes Vaneo), 8mm BMW, 9mm Opel Corsa B, Astra F/G, Vectra B,
(1x) chave longa torx: T50x122mm Opel Astra H

Composición:
(7x) llaves de vaso: 16,17,18,19,21,22,24mm,
(3x) llaves largas con punta hexagonal: 6,7,8mm x 122mm
(3x) llaves largas con punta especial oval: 5x8mm x 122mm, 6x8mm x 122mm (Porsche Cayenne S, VW Touareg), 7.1x9.6mm x 122mm
(3x) llaves largas hexagonales: 7mm (Mercedes Vaneo), 8mm BMW, 9mm Opel Corsa B, Astra F/G, Vectra B
(1x) chave longa torx: T50x122mm Opel Astra H

REF		
6340	2,5kg	2x

Extrator pancada parafuso rótula grupo VAG
Extractor golpe tornillo rotula grupo VAG



Aplicação: Para extração dos parafuso de aperto nos eixos dianteiros dos Audi A4/A6, e VW Passat
Usar com martelo pneumático

Aplicación: Para extración de los tornillos de sujeción en los quatro ejes delanteros de los Audi A4/A6, e VW Passat
Usar com martillo neumático

REF	⟷		
6317	10mm	208gr	50x

Chave para extrair rótulas Audi
Llave para extraer rotulas Audi



Aplicação:
Chave especial para soster a rótula inferior durante a sua extração e instalação. Audi A4, A5, A6, A7, Q5

Aplicación:
Llave especial para sostener a rótula inferior durante a sua extración y instalación. Audi A4, A5, A6, A7, Q5

REF	⟷	↕		
6318	27mm	37mm	135gr	96x

Jogo 5 peças extratores de rótulas
Juego 5 piezas extractores de rotulas



Composição
(3x) extratores: 18,24.5,28mm
(1x) braço para martelo manual: 200mm
(1x) braço para martelo pneumático: 200mm

Composición:
(3x) extractores: 18,24.5,28mm
(1x) brazo para martillo manual: 200mm
(1x) brazo para martillo neumático: 200mm

REF		
2809	1,3kg	5x

Extrator de rótulas universal
Extractor de rotulas universal



Abertura: 20-48mm

Apertura: 20-48mm

REF		
4163	1,2kg	40x

Extrator de rótulas
Extractor de rotulas



Abertura: 20mm
Largura máxima do aperto: 50mm

Apertura: 20mm
Largura máxima de aperto: 50mm

REF		
6319	760gr	40x

Jogo saca rótulas Mercedes
Juego extractor rotulas Mercedes



Aplicações:
Mercedes Classe M (W163) (98-05), Classe M (W164) (post. 06)Classe E (W211) (02-06), Classe CL (W215) (02-06), Classe CLS (W219) (post. 06), Classe S (W220) (00-06), Classe SL (W/R230)

Aplicaciones:
Mercedes Clase M (W163) (98-05), Clase M (W164) (post. 06) Clase E (W211) (02-06), Clase CL (W215) (02-06), Clase CLS (W219) (post. 06), Clase S (W220) (00-06), Clase SL (W/R230)

REF		
6320	8,7kg	2x

Kit saca rótulas com altura 125mm
Set extractor rotulas con altura 125mm



Descrição:
Abertura mandibulas 20,22,24,27,30mm
Comprimento parafuso: 100mm, comprimento haste pivot: 125mm

Descripción:
Apertura mandibulas 20,22,24,27,30mm
Longitud tornillo: 100mm, longitud varilla pivot: 125mm

REF		
6322	7,8kg	2x

Kit saca rótulas abertura 30/34/40mm
Set extractor rotulas apertura 30/34/40mm



Descrição:
Abertura mandíbulas: 30,34,40mm
Comprimento parafusos: 80,100mm.
Fuso hidráulico: Força até 12T

Descripción:
Apertura mandíbulas: 30,34,40mm
Longitud tornillos: 80,100mm.
Husillo hidráulico: Fuerza de hasta 12T

REF		
6321	9,5kg	2x

Jogo 7 peças para separar rótulas direção
Juego 7 piezas para separar rótulas dirección

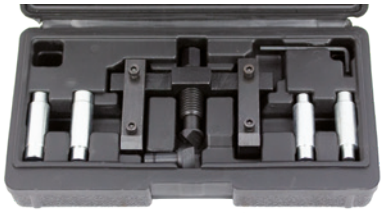



Descrição: Jogo especialmente desenvolvido para desmontar rótulas sem danificar o alumínio ou a própria rótula
É ajustável e adequado para rótulas da direção com uma posição centralizada ou não centralizada Concebido para uso com rótulas duplas para AUDI e VW.
Aplicável à maioria dos veículos nomeadamente: Audi, BMW, Citroën, Ford, Peugeot, Renault, Seat, Skoda, VW, entre outros

Descripción: Este juego fue desarrollado especialmente para desmontar rótulas sin dañar el aluminio o la rótula en sí. Es ajustable y adecuado para rótulas de dirección con posición centralizada o no centralizada Diseñado para uso con rótulas dobles para AUDI y VW Aplicable a la mayoría de vehículos, a saber: Audi, BMW, Citroën Ford, Peugeot, Renault, Seat, Skoda, VW, entre otros

REF		
6330	400gr	20x

Jogo saca cubos roda universal
Juego extractor cubos ruedas universal



Descrição:
Abertura de até 203mm
Possibilidade de usar com 3, 4 ou 5 pernas

Descripción:
Apertura hasta 203mm
Possibilidad de usar con 3, 4 o 5 patas

REF		
9088	5kg	2x

Kit remoção flange do diferencial BMW
Kit remoción brida de diferencial para BMW



Aplicação:
Esta ferramenta especial é usada para remover e instalar a porca do eixo de transmissão ao substituir a parte traseira selo pinhão diferencial nos BMW E70,E82,E90,E91,E92,E93 tração traseira e nas quatro rodas

Aplicación:
Esta herramienta especial se utiliza para quitar e instalar la tuerca del eje de transmisión cuando se reemplaza el sello del piñón del diferencial trasero en los BMW E70, E82, E90, E91, E92, E93 con tracción trasera y tracción en las cuatro ruedas

REF		
6490	4kg	2x

Chave cubo rodas 3/4" 74mm
Llave cubo ruedas 3/4" 74mm



Aplicação:
Adequado para porcas do cubo traseiro VW Crafter, também se encaixa nos modelos de roda traseira dupla Mercedes 511 e GM Movano e Renault

Aplicación:
Adecuado para tuercas de buje trasero VW Crafter, también se adapta a modelos de rueda trasera doble Mercedes 511 y GM Movano y Renault

REF		
9074	300gr	20x

Chave desaperto cubo traseiro Ford Transit
Llave cubo ruedas trasera Ford Transit



Aplicação:
Para remover a porca do cubo traseiro em veículos RWD Ford Transit 2014. O eixo de alinhamento permite a localização precisa na porca acastelada

Aplicación:
Para quitar la tuerca del buje trasero en vehículos RWD Ford Transit 2014 El eje de alineación permite una ubicación precisa en la tuerca fundida

REF		
9089	1,25kg	12x

Suporte de ajuste para braço suspensão
Palanca de ajuste para brazo de suspension



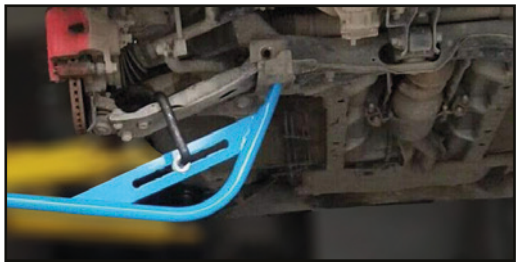



Aplicação: A ferramenta extrator do braço de suspensão, para empurrar a suspensão entre outra peças, por exemplo, durante a desmontagem do eixo de acionamento ou durante a substituição do rolamento da roda

Aplicación: la herramienta extractora del brazo de suspensión para empujar la suspensión entre otras partes, por ejemplo, al desmontar el eje de transmisión o al reemplazar el cojinete de la rueda

REF	⇤⇥		
6341	1180mm	4kg	1x

Alavanca para extração do braço oscilante suspensão e armotecedor
Palanca para extracción cabeza brazo oscilante y amortiguador

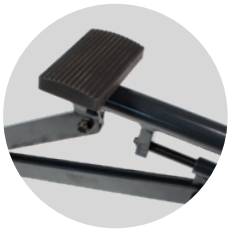







Aplicação: Para remover juntas esféricas, braços de controle e de suspensão. Especificamente projetado para puxar e segurar os braços das suspensões inferiores, para permitir a separação do cubo dos braços inferiores. Também auxilia no separação da junção esférica mais baixa ou dos suportes de suspensão do cubo. Facilita e segurança e o trabalho sem ter que usar as mãos. Força 20NM

Aplicación: Para quitar las juntas esféricas, los brazos de control y de suspensión. Específicamente diseñado para tirar y sujetar los brazos de suspensión inferiores para permitir la separación del cubo de los brazos inferiores. También ayuda en la separación de la unión esférica más baja o de los soportes de suspensión del cubo. Facilita y seguridad y el trabajo sin tener que usar las manos. Fuerza 20NM

REF	⇤⇥		
6350	970mm	6,5kg	2x

Chave excêntrica para direção 32-42mm
Llave excéntrica para dirección 32-42mm



REF			
1839	32-42mm	600gr	40x

Chave excêntrica para direção 25-55mm
Llave excéntrica para dirección 25-55mm



REF			
1935	25-55mm	700gr	20x

Chave excêntrica axial para direção
Llave excéntrica axial para dirección



Descrição: Parte hexagonal da extremidade usar com chave 27mm

Descripción: Parte hexagonal de la extremidad usar con una llave 27mm

REF			
1840	35-45mm	2kg	4x

Jogo chave excêntrica axial direção com 3 cabeças
Juego llave excéntrica axial dirección con 3 cabezas



Diâmetro cabeças: 30-35, 35-40, 40-45mm

Diámetro cabezas: 30-35, 35-40, 40-45mm

REF		
1841	2,7kg	3x

Ferramenta universal expansão junta direção
Herramienta universal expansión junta dirección



Descrição: Este produto é usado para expandir a junta de direção para permitir a remoção e instalação dos amortecedores sem o risco de danificar a junta. As ferramentas são ajustáveis e adequadas para juntas de direção com um slot centralizado ou um slot não centralizado

Descripción: Este producto se utiliza para ampliar la junta de dirección para permitirla remoción e instalación de los amortiguadores sin el riesgo de dañar la junta. Las herramientas son ajustables y adecuadas para juntas de dirección con una ranura centralizada o una ranura no centralizada

REF		
1630	1,3kg	10x

Saca transmissões homocinéticas
Extractor transmisiones homocinética

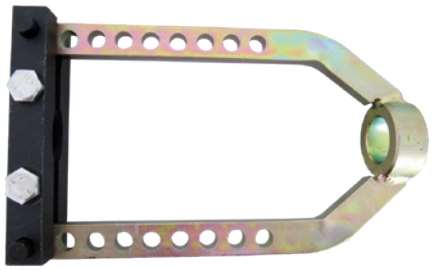

Aplicação: Adapta-se a maioria dos veículos (excepto Seat). Lagura interna: 100mm. Comprimento 200mm

Aplicación: Se adapta la mayoría de los vehículos (excepto Seat). Ancho interior: 100mm. Longitud 200mm

REF				
6325	100mm	200mm	2,2kg	100x

Reposicionador de travões manual
Reposicionador de frenos manual



Aplicação: Rosca esquerda e rosca direita

Aplicación: Rosca izquierda y rosca derecha

REF		
5955	875gr	10x

Reposicionador de travões pneumático
Reposicionador de frenos neumático



Características:
Entrada de ar: 1/4".
Quadra 3/8"

Características:
Entrada de aire 1/4".
Cuadrado 3/8"

REF		
5957	1,7kg	10x

Adaptador pinças travões
Adaptador pernos de los frenos





REF		
5966	236gr	100x

Jogo 5 peças embolo esquerdo para travões
Set 5 piezas embolo izquierdo para frenos



Aplicação: Fiat, Ford, Citroen C5

Aplicación: Fiat, Ford, Citroen C5

REF		
5960	1kg	20x

Reposicionador de travões com roquete
Reposicionador de frenos con carraca



Aplicação: Trabalha em pistões fixo duplos e quadriláteros assim como pistões livres individuais e duplos

Aplicación: Funciona en pistones fijos dobles y cuádruples, así como pistónes libres individuales y dobles

REF			
5925	360º	800gr	20x

Chave para mola de travão de cinta
Llave para muelle tambor de freno





REF				
1708	14-20mm	200mm	180gr	100x

Jogo 18 peças para recuar êmbolo travão
Juego reposicionador pistones de frenos 18 piezas



Item **Marcas e tipos de automóveis / Marcas y tipos de coches**

0 - General Motors, Cadillac Sevilha, El Dorado
1 - Placa de retenção / Placa de retención
2 - Citroen XM, Xantia e outros
3 - Alfa Romeo, Audi, Austin, BMW 318 iS, 320i
325 TD, 518 i, 525 i, 740 i, 850 ci, M5, Ford Fiesta, Honda Concerto
Jaguar XJ6, XJ40, Mercedes-Benz 190 , 200 , 300 , 420 , 560
Mitsubishi Colt, Nissan Micra, Stanza, Sunny, Range Rover, Toyota
Camry, VW Passat, Golf GTI, Volvo
4 - Alfa Romeo 164 2.0 , Fiat, Ford Telstar, Laser, General Motors
Saturn, Grand Prix, Lumina, Honda Prelude, CRX, Mazda, Saab 9000,
Subaru
5 - Quadra / cuadrado 3/8"
6 - Nissan Primera, VW Golf 4
7 - Audi 80, 90, V8, 100 , Coupe, Ford Sierra ABS, Granada e Scorpio
de 1985 , Honda Prelude, Nissan Silvia 1.8 Turbo, Blue Bird Primera
2.0 i, LS, GS, GSX, Rover 8000 , Saab 9000 , Subaru L e Z Peugeot
405 1 . 9Gi, Gri, Sri, GTXI, MI16, 605 2.0 Sri, Toyota Celica, Corolla
GT, MR2, VW Golf e Passat Cl, Gl, GT, GT 16V, 16V Corrado, Scirocco
GTX 16V, Jetta Synchro , Jetta, GTI 16V
8 - General Motors
9 - General Motors, Cadillac Sevilha, Eldorado
A - Renault R21, Laguna
E - Cefrio Nissan, Maxima
F - Opel Corsa, Astra, Zafira e Vectra
K - Citroen C3, C5
M - Ford
N - Renault, Saab e Honda
R - Recolhedor rosca Esquerda / Recogedor rosca izquierda
L - Recolhedor rosca Direita / Recogedor rosca derecha

REF		
5958	2,4kg	5x

Jogo 35 peças empurrar êmbolo travão
Juego reposicionador pistones de frenos 35 piezas



Recolhedor direito
Recogedor derecho



REF 5959FUDR

Recolhedor esquerdo
Recogedor izquierdo



REF 5959FUEQ

Aplicação:
24 adaptadores de redefinição de pistão de freio adequados para a maioria dos modelos de veículos, ex.: Alfa Romeo, Audi, BMW, Citroen, Fiat, Ford Austrália, Europa, EUA, General Motors (GM), Honda, Isuzu, Jaguar, Lancia, Mazda, Mercedes-Benz, MINI, Mitsubishi, Nissan, Opel, Peugeot, Proton, Renault, Rover, Saab, Seat, Subaru, Toyota, Volkswagen, Volvo

Aplicación:
24 adaptadores de restablecimiento de pistones de freno adecuados para la mayoría de los modelos de vehículos, por ejemplo, Alfa Romeo, Audi, BMW, Citroen, Fiat, Ford Australia, Europa, EE.UU., General Motors (GM), Honda, Isuzu, Jaguar, Lancia, Mazda, Mercedes-Benz, MINI, Mitsubishi, Nissan, Opel, Peugeot, Proton, Renault, Rover, Saab, Seat, Subaru, Toyota, Volkswagen, Volvo

REF		
5959	4,1kg	5x

Jogo 44 peças empurrar êmbolo de travão
Juego reposicionador pistones de frenos 44 piezas



Item **Marcas e tipos de automóveis / Marcas y tipos de coches**

RD - Alfa Romeo, Audi, BMW, Citroen, Fiat, Ford, GM Motors
Honda, Iveco, Jaguar, Lancia, Mazda, Mercedes Benz, Mitsubishi
Nissan, Opel, Peugeot, Renault , Rover, Seat, Toyota, VW, Volvo
RE - Fiat, Citroen, Ford Renault
1 - Alfa Romeo, Audi, BMW, Citroen , Fiat, Ford, GM, Honda, Jaguar
Lancia, Mazda, Mercedes Benz, Mitsubishi, Nissan, Opel ,
Peugeot,Renault, Rover, Saab, Seat, Subaru, Toyota
2 - Citroen, Honda, Mercedes Benz
3 - Audi A3, BMW, Citroen, Honda, Mercedes Benz
4 - Alfa Romeo, Fiat Uno, Ford, Honda, Rover
6 - Jaguar
7 - Jaguar, Opel,
8- GM Motors
9 GM Motors
0 Citroen
11 - Jaguar
12 - BMW Mini
A - Nissan, Opel
B - Ford, Subaru, VW Kombi
C - Nissan, Opel, Toyota
D - Citroen
E - Nissan
F - Peugeot
G - Fiat
K - Citroen
K1 - Citroen
K2 - Nissan
M - Nissan
N - Alfa Romeo, Audi, Ford, Lancia
P - Citroen
R - Ford, Mazda, Mitsubishi, Toyota
S - Audi, BMW, Lancia, Peugeot, Renault, Rover, VW
T - Rover
V - Rover
Q - Alfa Romeo, Fiat, Ford, Subaru
IV - Iveco ,VW
H6 - BMW , BMW Mini, Opel
H7 - BMW , BMW Mini, Opel
A1 - Ford
B1 - Ford
F1 - Fiat
G1 - VW
P1 - Peugeot
R1 - Renault

REF		
5944	5kg	4x

Jogo 35 adaptadores para êmbolos de travão
Juego 35 adaptadores para pistones de freno



REF		
5956	5kg	5x

Jogo 3 peças auto ajustáveis para travões
Juego 3 piezas auto ajustables para frenos



Aplicação: Alfa Romeo, Audi, Citroen,Ford, Honda, Jaguar, Land Rover, Mazda, Mercedes, Mini, Mitsubishi, Nissan, Lancer, Opel,Toyota, VW, Volvo

Aplicación: Alfa Romeo, Audi, Citroen,Ford, Honda, Jaguar, Land Rover, Mazda, Mercedes, Mini, Mitsubishi, Nissan, Lancer, Opel,Toyota, VW, Volvo

REF	⟷		
5965	20-35mm	750gr	24x

Jogo para reparar tubos de travões
Juego para reparar tubos de frenos

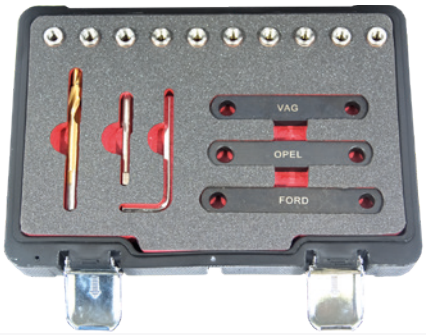

Aplicação: Repara as roscas diâmetro M9x1.25 dos tubos de travão no grupo VAG, Opel, Ford

Aplicación: Repara las roscas diámetro M9x1.25 de los tubos de freno grupo VAG, Opel, Ford

REF	⟷		
5930	M9X1.25	3,4kg	5x

Ferramenta para dobrar tubos de travão 3-6mm
Herramienta para doblar tubos de frenos 3-6mm



Descrição:
Este produto é projetado para dobrar três diâmetros de tubo incluindo 3mm / 4mm / 6mm (1/8 "| 3/16" | 1/4 ")
Permitirá que os tubos de travão sejam dobrados em ângulos de 45º ou 90º.
Adequado para uso em tubos de alumínio, aço ou cobre

Descripción:
Este producto está diseñado para doblar tres diámetros de tubo, incluyendo 3mm / 4mm / 6mm (1/8 "| 3/16" | 1/4 ")
Permite que los tubos de freno se doblan en ángulos de 45º o 90º
Adecuado para uso en tubos de aluminio, acero o cobre

REF	⟷		
5961	3,4,6mm	170gr	50x

Kit chaves caixa e bits para travões 17 peças
Kit llaves vaso y puntas para frenos 17 piezas







Aplicação: Audi A4, A5, S5, Q5, Q7, S8, Porsche Cayenne , Macan , Cayman, Mercedes Benz, Ford, BMW, Alfa Romeo.
Descrição:
- (7x) Chaves hex 9x20mm: para mercedes ML320 e outros, 2x chaves 3/8" bit hex 7x24mm, 8x24mm: para Mercedes classe C, Audi TT (07-), A4 (01-), A6 (05-) A8 (03-).
1x chave 3/8" bit hex 9x50mm: para Mercedes Benz, BMW, Jaguar XF, 2x chaves hex 3/8" bit hex 7x70mm, 7x92mm: para BMW 3/5 chassi E36, Ford Mondeo, Fiesta, Alfa Romeo, Opel, VW, Saab, Chrysler, BMW Mini. 1x chave 3/8" hex 11x100mm: para usar em injetores diesel, incluem os pinos deslizantes da pinça de travão Mercedes ML, Ford Focus e Edge. (5x) chaves de travão para pinças de travão: 1x chave 1/2" 11,5x38mm 10PT para pinças de travão Porsche, 1x chave 1/2" 15x38mm 10PT para pinças de travão Audi Q7, S8 e Porsche Macan, Cayenne, Cayman, 1x chave 20x38mm 7PT para uso nos parafusos da pinça de travão Audi S5, (1x) Chave 14x38mm 7PT. (4x) chaves pentagonais: 10,12.5,14,19mm (1x) chave 1/2" bit 10mm

Aplicación: Audi A4, A5, S5, Q5, Q7, S8, Porsche Cayenne, Macan, Cayman, Mercedes Benz, Ford, BMW, Alfa Romeo.
Descripción:
(7x) Llaves hex 9x20mm: para Mercedes ML320 y otros (2x(llaves 3/8" hexagonales con punta de 7x24mm, 8x24mm: para Mercedes clase C, Audi TT (07-), A4 (01-), A6 (05-) A8 (03-). 1x Llave 3/8" punta hex 9x50mm: para Mercedes Benz, BMW, Jaguar XF, 2x llaves 3/8" hex 7x70mm, 7x92mm: para chasis BMW 3/5 E36, Ford Mondeo, Fiesta, Alfa Romeo, Opel, VW, Saab, Chrysler, BMW Mini. Llave 3/8" hex 11x100 mm: para usar con inyectores diésel, incluye los pasadores deslizantes de las pinzas de freno Mercedes ML, Ford Focus y Edge. (5x) llaves de freno para pinzas de freno: llave de 1x llave 1/2" 11, 5x38mm 10PT para pinzas de freno Porsche, 1x llave 1/2" 15x38mm 10PT para Audi Q7, S8 y Porsche Macan, Cayenne Cayman, 1x llave 20x38 mm 7PT para usar en tornillos de pinza de freno Audi S5, 1x llave de 14x38 mm 7PT. (4x) llaves pentagonales: 10,12,5,14,19mm. (1x) llave 1/2 "punta 10mm

REF		
5917	1kg	10x

Medidor espessura discos de travão
Medidor espesor discos de frenos



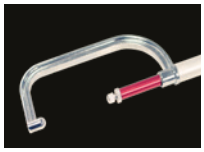



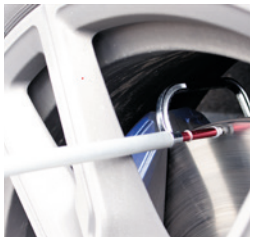

Aplicação: Teste rápido e eficiente para determinar a espessura atual do disco de travão

Aplicación: Prueba rápida y eficaz para determinar el espesor actual del disco de freno

REF		
5980	540gr	40x

Purgador líquido de travão
Purgador líquido de freno



Tubo + encaixe
Tubo + enchufe



REF 2507TU

Características:
Funcionamento PSI: 90-120 PSI
Medida entrada de ar: 1/4″ 18 NPT
Medidas adaptadores: (32–41 mm), (28–37 mm), (24–32 mm) (21–30 mm)

Características:
Funcionamiento PSI: 90-120 PSI
Tamaño entrada de aire: 1/4″ 18 NPT
Tamaños adaptadores: (32–41 mm) (28–37 mm) (24–32 mm), (21–30 mm)

REF			
2507	0,75L	625gr	4x

Purgador líquido de travões pneumático
Purgador líquido de frenos neumático



Características:
Manómetro: 0-140PSI, pressão de ar: 10-40PSI
Entrada de ar: 1/4”. Tubo poliuretano: 300mm
Garrafa: 1L / 0.26Gal

Características:
Manómetro: 0-140PSI, presión de aire: 10-40PSI
Entrada de aire: 1/4”. Tubo poliuretano: 300mm
Garrafa: 1L / 0.26Gal

REF			
2508	1L	8,4kg	1x

Chave pentagonal nº10 para travões
Llave pentagonal nº10 para frenos



REF		
1597	100gr	6x

Sangrador de travões e embraiagem
Purgador de frenos y embrague



Características:
Pressão de funcionamento 2bar / 30psi.
(pressão máxima 5bar / 70psi).
O intervalo de pressão torna a unidade adequada
para uso com sistemas de ABS.
Equipado com tampa Ø42mm com conector angular 90° que é
adequado para a maioria dos carros europeus

Características:
Presión de funcionamiento 2bar / 30psi.
(presión máxima 5bar / 70psi).
El rango de presión hace que la
unidad sea adecuada para su uso con sistemas ABS.
Equipado con tapa Ø42mm con conector angular 90° que es
adecuado para la mayoría de los coches europeos

REF			
2509	2,5L	1,4kg	10x

Extrator de volante direção Opel
Extractor de volante dirección Opel



Aplicações: Opel, Vectra B, Zafira B, Omega B, Tigra A, etc
Utilização em conjunto com chave/chave de caixa de 17mm
Extrator de 2 pernas e porca de empurrar

Aplicaciones: Opel, Vectra B, Zafira B, Omega B, Tigra A, etc
Utilizar junto con la llave/llave de vaso de 17mm
Extractor de 2 patas y tuerca de empuje

REF			
1380	39,8mm	300gr	20x

Jogo saca volantes
Juego extractor volantes



Composição: (3x) parafusos: 8x1.25x100mm, (3x) parafusos: 8x1.25x80mm, (3x) parafusos: 10x1.5x50mm, (3x) parafusos: 3/8" UNFx2", (2x) parafusos: 5/16" UNFx3-1/2", (3x) parafusos: 5/16" UNCx4-1/2", (3x) parafusos: 10x1.25x100mm, (2x) parafusos: UNFx3", (3x) parafusos: 5/16" UNCx2"

Composición: (3x) tornillos: 8x1.25x100mm, (3x) tornillos: 8x1.25x80mm, (3x) tornillos: 10x1.5x50mm, (3x) tornillos: 3/8" UNFx2", (2x) tornillos: 5/16" UNFx3-1/2", (3x) tornillos: 5/16" UNCx4-1/2", (3x) tornillos: 10x1.25x100mm, (2x) tornillos: UNFx3" (3x) tornillos: 5/16" UNCx2"

REF			
8925	32-90mm	2,6kg	4x

Kit chaves para porca com furo
Juego llaves para tuercas con agujero



Composição:
(8x) pinos: 2.5-4mm, 3-5mm, 6-8mm, 7-9mm
(1x) chave de bocas: 10-12mm

Composición:
(8x) pasadores: 2.5-4mm, 3-5mm, 6-8mm, 7-9mm
(1x) llave de bocas: 10-12mm

REF		
6430	1,6kg	5x

Kit extratores volante para motas
Set extractores volante para motos



Aplicação: O kit de 10 peças serve para 15 aplicações diferentes, excetuando a M27 que têm rosca direita de aperto manual.
Medidas: M19xP1.0, M14xP1.5, M26xP1.5, M22xP1.5, M16xP1.5 M18xP1.5, M27xP1.0L, M24xP1.0, M27xP1.25, M20xP1.0, M25xP1.5 M22xP1.0, M26xP1.0, M28xP1.0, M28xP1.5

Aplicación: El kit de 10 piezas es adecuado para 15 aplicaciones diferentes, excepto para M27 que tiene una rosca de apriete derecha.
Medidas: M19xP1.0, M14xP1.5, M26xP1.5, M22xP1.5, M16xP1.5 M18xP1.5, M27xP1.0L, M24xP1.0, M27xP1.25, M20xP1.0, M25xP1.5 M22xP1.0, M26xP1.0, M28xP1.0, M28xP1.5

REF		
6449	2,2kg	5x

Kit para cortar porcas 4 peças
Kit para cortar tuercas 4 piezas





Medidas: 9-12mm, 12-16mm, 16-22mm, 22-36mm

Medidas: 9-12mm, 12-16mm, 16-22mm, 22-36mm

REF		
6435	1,5kg	10x

Saca vedantes ajustável
Saca retenes ajustable



Descrição: Extrator tipo gancho para extrair orings e vedantes
2 tamanhos de ganchos para fácil remoção
Cabeça pode ser ajustada em diferentes posições
O ajuste com mola permite que a cabeça seja movida para permitir o acesso a áreas difíceis
Cabo revestido de borracha para maior conforto e aderência ao usar esta ferramenta, além de antiderrapante
Para remover vedantes e orings em carros, carrinhas e camiões. O comprimento total da ferramenta é 330mm

Descripción: Extractor de gancho para extraer orings y retenes.
2 tamaños de gancho para una fácil extracción
La cabeza se puede ajustar en diferentes posiciones
El ajuste con resorte permite mover la cabeza para permitir el acceso áreas difíciles
Mango recubierto de goma para mayor comodidad y agarre al utilizar esta herramienta, además de antideslizante
Para quitar retenes y orings en coches, camionetas y camiones. Longitud total de la herramienta es de 330mm

REF		
6327	750gr	20x

Extrator vedante da cambota
Extractor sello del ciguëñal



Aplicação: VAG, Ford

Aplicación: VAG, Ford

REF	⇿		
6442	32,55mm	2kg	10x

Jogo 20 peças sacar/colocar vedantes
Juego 20 piezas extraer/colocar retenes



Braços / Brazos



REF 6314B

Aplicação: Universal

Aplicación: Universal

REF	⇿		
6314	27-58mm	3,5kg	10x

Kit substituição vedante de embraiagem a seco Ford/Volvo
Kit extraer y instalar reten del embrague en seco Ford/Volvo



Aplicação: Transmissão DPS6 Volvo, Ford
Código OEM: 307 671, 307 672, 307 673, 307 674

Aplicación: Transmisión DPS6 Volvo, Ford
Código OEM: 307 671, 307 672, 307 673, 307 674

REF		
6434	2,4kg	5x

Extrator vedante traseiro cambota VAG
Extractor reten trasero ciguëñal VAG



Aplicação: VW, Audi 1.8L Turbo, 2.0L Turbo (CCTA, CBFA)
3.0 supercharged V6 (CCAA, CGXB, CTUB)
Motores: 3.2L (BKH), 4.2L (BNK, BVJ)
Número VM: T10122C

Aplicación: VW, Audi 1.8L Turbo, 2.0L Turbo (CCTA, CBFA)
3.0 supercharged V6 (CCAA, CGXB, CTUB)
Motores: 3.2L (BKH), 4.2L (BNK, BVJ)
Número VM: T10122C

REF		
6436	2,4kg	5x

Extrator vedante da cambota VW
Extractor sello del ciguëñal VW



Aplicação: VW Lupo 1.4/1.6, Polo 1.4/1.6, Polo, Classic 1.4 Golf/Bora 1.4/1.6, Beetle 1.4, Caddy 1.4 16v. Seat: Arosa 1.4 Ibiza 1.4, Cordoba 1.4, Leon 1.4/1.6, Toledo 1.4/1.6, Inca 1.4 16v Skoda: Fabia 1.4, Fabia II 1.6, Octavia 1.4, Roomster 1.4 16v

Aplicación: VW Lupo 1.4/1.6, Polo 1.4/1.6, Polo, Classic 1.4 Golf/Bora 1.4/1.6, Beetle 1.4, Caddy 1.4 16v. Seat: Arosa 1.4 Ibiza 1.4, Cordoba 1.4, Leon 1.4/1.6, Toledo 1.4/1.6, Inca 1.4 16v Skoda: Fabia 1.4, Fabia II 1.6, Octavia 1.4, Roomster 1.4 16v

REF	⟷		
6444	M6x35mm	2kg	8x

Extrator vedante combota Mercedes
Extractor sello del ciguëñal Mercedes



Aplicação: Instala o vedante dianteiro e traseiro da cambota.
Modelos: M102, 111, 112, 113, 137, 156, 159, 272, 275, 285, 601, 602, 603, 604, 605, 606, 628, 629.
Códigos OEM: 119589011400,11589084300.

Aplicación: Instale el sello delantero y trasero del cigüeñal.
Modelos: M102, 111, 112, 113, 137, 156, 159, 272, 275, 285, 601, 602, 603, 604, 605, 606, 628, 629.
Códigos OEM: 119589011400,11589084300.

REF		
6451	4,5kg	2x

Extrator vedante da cambota VW
Extractor sello del ciguëñal VW



Aplicação: VW Golf, Touran e Audi A3, A4
Motores diesel 4 cil.: 1.4iTurbo, 1.4/1.6 injeção direta (gas.) 1.9/2.0SDI, 2.0TDi, 2.0 Common Rail (diesel)

Aplicación: VW Golf, Touran y Audi A3, A4.
Motores diesel 4 cil.: 1.4i Turbo, 1.4/1.6 inyección directa (gas.), 1.9/2.0SDI, 2.0TDi, 2.0 Common Rail (diesel)

REF	⟷		
6445	M6x35mm	2kg	8x

Extrator vedante da cambota Mercedes M651
Extractor sello del ciguëñal Mercedes M651



Aplicação: Instala o vedante dianteiro e traseiro da cambota.
Motores: M651
Códigos OEM: 651589006100 / 651589016100

Aplicación: Instale el sello delantero y trasero del cigüeñal.
Motores: M651
Códigos OEM: 651589006100 / 651589016100

REF		
6452	5kg	8x

Jogo p/ sacar e instalar vedante da combota diant. e tras. BMW
Juego para extraer y instalar ciguëñal delant. y tras. BMW



Aplicação: Para remover e instalar vedante cambota frontal e traseiro.
Motores: BMW N40/N42/N45/N45T/N46/ N46T/N52/N53/N54/N55
Códigos OEM: 11 9 220, 11 9 230, 11 9 235

Aplicación: Para extraer y instalar sello ciguëñal delantero y trasero.
Motores: BMW N40/N42/N45/N45T/N46/ N46T/N52/N53/N54/N55
Códigos OEM: 11 9 220, 11 9 230, 11 9 235

REF		
6437	9,6kg	1x

Jogo p/ sacar e instalar vedante da combota diant. e tras. BMW
Juego p/extraer y instalar ciguëñal delantero y trasero BMW



Aplicação: Instala e remove o vedante traseiro e dianteiro
BMW N40, N42, N45, N45T,N46,N46T,N52,N53,N54

Aplicación: Instala e extrae el ciguëñal trasero y delantero
BMW N40, N42, N45, N45T,N46,N46T,N52,N53,N54

REF		
6438	8kg	8x

Jogo 10 peças sacar/colocar rolamentos e vedantes
Juego 10 piezas extraer/colocar rodamientos y retenes



Medidas: 39.5, 44.5, 50, 59, 63, 65, 72, 76, 81mm

Medidas: 39.5, 44.5, 50, 59, 63, 65, 72, 76, 81mm

REF		
6312	2,1kg	5x

Jogo 19 peças para sacar rolamentos 62/66/72mm
Juego 19 piezas para sacar rodamientos 62/66/72mm



Aplicação: 62mm: VW Lupo, Audi A2 ,
66mm: VW Fox, VW Polo Skoda Fabia, 72mm: VW Polo, Seat Ibiza, VW Fox, Audi A1, A2, Seat Cordoba Skoda Fabia, Skoda Roomster

Aplicación: 62mm: VW Lupo, Audi A2 ,
66mm: VW Fox, VW Polo Skoda Fabia, 72mm: VW Polo, Seat Ibiza, VW Fox, Audi A1, A2, Seat Cordoba Skoda Fabia, Skoda Roomster

REF		
6313	12kg	10x

Jogo 16 peças sacar rolamentos 66mm
Juego 16 piezas sacar rodamientos 66mm



Aplicação: VW Fox, VW Polo, Skoda Fabia

Aplicación: VW Fox, VW Polo, Skoda Fabia

REF		
6366	10,5kg	2x

Jogo 16 peças sacar rolamentos 62mm
Juego 16 piezas sacar rodamientos 62mm



Aplicação: VW Lupo, Audi A2

Aplicación: VW Lupo, Audi A2

REF		
6362	10kg	10x

Jogo 16 peças sacar rolamentos 72mm
Juego 16 piezas sacar rodamientos 72mm



Aplicação: Audi A1, Audi A2, Seat Cordoba, Seat Ibiza, Skoda Fabia, Roomster, VW Polo, VW Fox

Aplicación: Audi A1, Audi A2, Seat Cordoba, Seat Ibiza, Skoda Fabia, Roomster, VW Polo, VW Fox

REF		
6372	6,5kg	2x

Jogo 13 peças para sacar rolamentos 78mm
Juego 13 piezas para sacar rodamientos 78mm



Aplicação: Ford Focus II, C-Max, Volvo C30, C70, S40, V50 (Front), Mazda 3

Aplicación: Ford Focus II, C-Max, Volvo C30, C70, S40, V50 (Front), Mazda 3

REF		
6378	8,5kg	2x

Jogo 16 peças para sacar rolamentos 85mm
Juego 16 piezas para sacar rodamientos 85mm



Aplicação: VW Multivan, Touareg, Transporter

Aplicación: VW Multivan, Touareg, Transporter

REF		
6385	8,5kg	2x

Jogo 19 peças para sacar rolamentos 82mm
Juego 19 piezas para sacar rodamientos 82mm

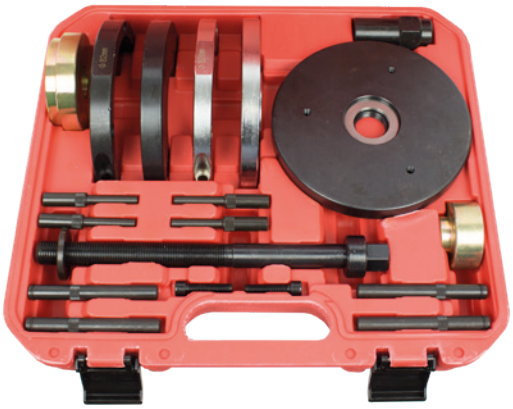

Aplicação: Ford Mondeo, Galaxy, S-Max Land Rover, Freelander 2, Volvo S80, V70, XC60, XC70

Aplicación: Ford Mondeo, Galaxy, S-Max Land Rover, Freelander 2, Volvo S80, V70, XC60, XC70

REF		
6382	12kg	2x

Jogo 9 peças para sacar rolamentos 90mm
Juego 9 piezas para sacar rodamientos 90mm

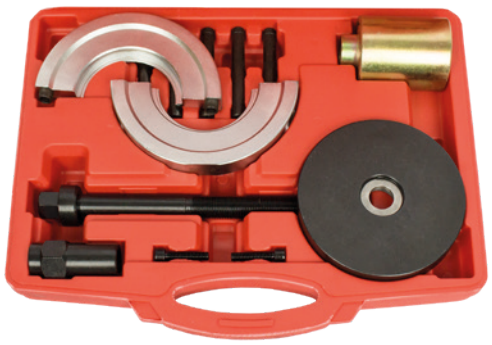

Aplicação: A4/S4 QuattroAvant, A6/S6 Quattro Avant A8/S8 QuattroAvant, R8

Aplicación: A4/S4 QuattroAvant, A6/S6 Quattro Avant A8/S8 QuattroAvant, R8.

REF		
6390	7kg	2x

Jogo para remover e colocar rolamento
Juego para extraer y colocar rodamientos



Aplicação: Foi especialmente desenhado para prevenir que danifique o novo rolamento, pois coloca-o e remove-o de forma segura e alinhada, quando troca o rolamento.
Diâmetro rolamentos: 62, 66, 72, 85mm

Aplicación: Está especialmente diseñado para previnir no dañar el nuevo rodamiento porque coloca y retira de manera segura y alineada, cuando cambia el rodamiento.
Diámetro rodamientos: 62, 66, 72, 85mm

REF		
6316	22kg	1x

Jogo 26 peças para remover e colocar rolamentos e casquilhos
Juego 26 piezas extractor y instalador rodamientosy cojinetes





Saca casquilhos suspensão Ford/Volvo
Extractor casquillos brazo suspensión Ford/Volvo





Aplicação: Adequado para a remoção / instalação casquillos montados no braço traseiro de veículos Ford
Também adequado para alguns veículos Volvo que compartilham a mesma estrutura Ford
Pode ser usado em situações em que não necessita remover o braço do veículo
Modelos: Ford; Mondeo Mk IV (07), S Max (06), Galaxy (06)
Volvo S60, S80, XC60, V70, XC70 (06-09) com estrutura Ford

Aplicación: Adecuado para quitar / instalar casquillos montados en el brazo trasero de vehículos Ford
También es adecuado para algunos vehículos Volvo que comparten la misma estructura de Ford
Se puede usar en situaciones en las que no es necesario quitar el brazo del vehículo
Modelos: Ford; Mondeo Mk IV (07), S Max (06), Galaxy (06)
Volvo; S60, S80, XC60, V70, XC70 (06-09) con estructura Ford

REF		
6310	10kg	2x

Aplicação: Casquilhos com aplicação universal para a maioria das marcas. Facilita o trabalho para remover e instalar: rolamentos, sinoblocos, sinoblocos hidráulicos, casquilhos manga eixo.
Fusos: M10,M12,M14,M16
(11x) Mangas: D44xd34, D46xd36, D54xd44, D56xd46, D58xd48 D66xd56, D68xd58, D70xd60, D78xd68, D80xd70, D82xd72
(9x) Mangas: D48 x d38 D50 x d40 D52 x d42, D60 x d50 D62 x d52, D64 x d54, D72 x d62, D74 x d64, D76x d66

Aplicación: Cojinetes con aplicación universal para la maioria de las marcas. Facilita el trabajo para extraer e instalar: rodamientos sinoblocos, sinoblocos hidráulicos, cojinetes eje de manga
Husillos: M10,M12,M14,M16
(11x) Mangas: D44xd34, D46xd36, D54xd44, D56xd46, D58xd48 D66xd56 D68xd58, D70xd60, D78xd68, D80xd70, D82xd72
(9x) Mangas: D48xd38 D50xd40 D52xd42, D60xd50, D62xd52 D64xd54, D72xd62, D74xd64, D76xd66

REF		
6315	24kg	1x

Kit saca casquilhos suspensão traseira Toyota
Extractor casquillos suspension trasera Toyora



Aplicação: Uma ferramenta especializada para remover / instalar casquilho suspensão traseira nos modelos recentes Toyota
Modelos: Toyota Avensis M2, Corolla, Corolla Verso E12, Previa R3 Yaris P10/P13, Yaris Verso P20/P21, P22, Camry, Picnic XM1
Códigos OEM casquilhos: 48725 28050/28725 44050 48725 02220/48725 12570 487250D040 / 48725 B1010 / 1014001675/4872552010 / 4872552011/4872552021 / 4872552030

Aplicación: Una herramienta especializada para quitar / instalar casquillos de suspensión trasera en modelos Toyota recientes.
Modelos: Toyota Avensis M2, Corolla, Corolla Verso E12, Previa R3 Yaris P10 / P13, Yaris Verso P20 / P21, P22, Camry, Picnic XM1
Códigos casquillos OEM: 48725 28050/28725 44050 48725 02220/48725 12570 487250D040 / 48725 B1010 / 1014001675/4872552010 / 4872552011/4872552021 / 4872552030

REF		
6309	11,5kg	1x

Extrator casquilho diferencial traseiro BMW F-serie
Extractor casquillo diferencial trasero BMW F-serie



Aplicação: Para extrair e instalar a subestrutura traseira e o casquilho do diferencial
Modelos: 5, 6, 7 Série F01, F02, F04, F06, F07, F10, F11, F12, F13, F18
Códigos OEM: 330 030 (330 031, 330 032, 330 033, 330 034 330 035,330 036)

Aplicación: Para extraer e instalar el subchasis trasero y el casquillo del diferencial
Modelos: 5, 6, 7 Serie F01, F02, F04, F06, F07, F10, F11, F12, F13, F18
Códigos OEM: 330 030 (330 031, 330 032, 330 033, 330 034 330 035,330 036)

REF		
6307	3,4kg	4x

Extrator casquilhos suspensão traseira BMW série 1/3
Kit casquillos suspension trasera BMW serie 1/3





Descrição: Desenhado para extração e instalação do casquilho da suspensão traseira nos BMW Série 1 e 3
Aplicação: Série 1 - E81,E82,E83,E85,E86,E87,E88,F20 (04-12) Série 3 - E90,E91,E92,E93 (04-12)

Descripción: Diseñado para la extracción e instalación del casquillo de suspensión trasera en los BMW Serie 1 y 3
Aplicación: Serie 1 - E81, E82, E83, E85, E86, E87, E88, F20 (04-12) Serie 3 - E90, E91, E92, E93 (04-12)

REF		
6311	2,1kg	4x

Extrator casquilho diferencial frontal BMW F-serie
Extractor casquillo diferencial delantero BMW F-serie



Aplicação: Para extrair e instalar a subestrutura frontal e o casquilho do diferencial
Modelos: BMW 5, 6, 7 serie F01, F02, F04, F06, F07, F10, F11 F12, F13,F18
Código OEM: 330 020

Aplicación: Para extraer e instalar el subchasis delantero y el casquillo del diferencial.
Modelos: BMW 5, 6, 7 serie F01, F02, F04, F06, F07, F10, F11 F12, F13, F18.
Código OEM: 330 020

REF		
6308	2,8kg	4x

Kit saca silent block VW polo, Skoda Fabia
Juego extractor silentblock VW eje delantero



Aplicação: Audi A2, VW Polo IV (9N) (02-05), Skoda Fabia I, Seat Ibiza (6L) (02-06), Cordoba (a partir 02)

Aplicación: Audi A2, VW Polo IV (9N) (02-05), Skoda Fabia I, Seat Ibiza (6L) (02-06), Córdoba (desde 02)

REF		
6301	1,5kg	5x

Ferramenta ajuste profundidade rolamento caixa DSG VAG
Herramienta ajuste profundidad rodamiento caja DSG VAG



Descrição: Bloco medidor do rolamento da embraiagem, para verificar e ajustar a posição dos rolamentos da embraiagem em caixas de velocidades automáticas de 7 velocidades (DSG) com embraiagem dupla
Aplicação: caixas de velocidades DSG (7 velocidades) encontradas na gama VAG de 2011 em diante, Volkswagen / Audi
Código OEM: T10466

Descripción: Bloque calibrador de cojinetes de embrague para comprobar y ajustar la oposición de los cojinetes del embrague en cajas de cambios automáticas de 7 velocidades (DSG) con embrague doble
Aplicación: Cajas de cambios DSG (7 velocidades) presentes en la gama VAG a partir de 2011, Volkswagen / Audi
Código OEM: T10466

REF		
3120	4kg	4x

Kit saca silent block Fiat roda traseira
Juego extractor silentblock Fiat eje trasero



Aplicação: Fiat Stilo (01-07), Bravo (07)
Lancia Delta (08)

Aplicación: Fiat Stilo (01-07), Bravo (07)
Lancia Delta (08)

REF		
6302	2kg	5x

Kit saca universal para caixa rolamento de roda
Kit extractor universal para caja rodamiento rueda



Descrição:
Fuso M20 * 1,5. Comprimento fuso: 200mm
Pressão: Ø34mm. Largura braços: 27mm
Comprimento exterior: 98mm. Intervalo de uso: Ø50~120

Descripción:
Husillo M20 * 1.5. Longitud del eje: 200mm
Presión: Ø34mm. Ancho de brazos: 27mm
Longitud exterior: 98mm. Rango de uso: Ø50~120

REF		
6300	2,6kg	6x

Saca rolamentos cabeça direção/eixos para motos
Kit sacar rodamientos cabeza/eje dirección para motos

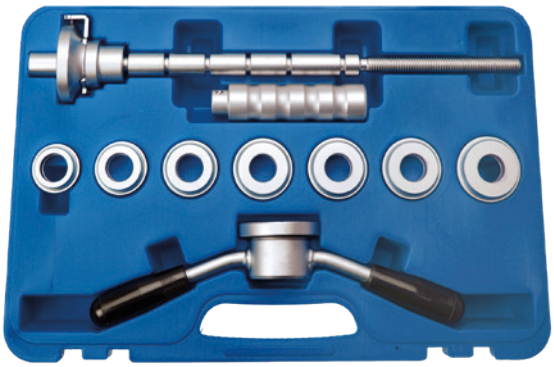

Aplicação: Permite uma montagem cuidadosa dos rolamentos cabeça da direcção superior e inferior
Adequado para Kawasaki, Honda e Harley Davidson
Inclui: (1x) porca pressão com manivela. (1x) parafuso de montagem (1x) anilha de nylon. (2x) anéis escalados para a Kawasaki (2x) anéis escalados para Honda. (1x) anel escalado para Harley Davidson. (1x) anilha placa. (1x) anilha pressão

Aplicación: Permite el montaje cuidadoso de los rodamientos en la parte superior e inferior del cabezal de dirección
Apto para Kawasaki, Honda y Harley Davidson
Incluye: (1x) Tuerca de presión con manivela, (1x) Tornillo de montaje (1x) Arandela de nylon, (2x) Anillos de paso para Kawasaki (2x) Anillos de paso para Honda, (1x) Anillo de paso para Harley Davidson, (1x) Placa de arandela, (1x) Lavadora a presión

REF		
9326	3,75kg	2x

Jogo 14 peças sacas de meia lua
Juego 14 piezas extractores de media luna



Saca 2 braços
Extractor 2 patas

Perna / Pata 100mm



REF 7110P

Perna / Pata 100mm



REF 7111P



Perna / Pata 150mm



REF 7112P

Perna / Pata 150mm



REF 7113P

Perna / Pata 200mm



REF 7114P

REF				
7110	90mm	100mm	1,1kg	20x
7111	120mm	100mm	1,1kg	20x
7112	150mm	150mm	3,1kg	6x
7113	200mm	150mm	3kg	6x
7114	250mm	200mm	7,5kg	3x
7115	350mm	200mm	7,5kg	3x

M X M / M X M 100mm

REF 9312A100

Saca p. / extractor p.



REF 9312SM

Saca g. / extractor m.



REF 9312S

M X F / M X H 100mm

REF 9312AF100

M X M / M X M 130mm



REF 9312A130

M X F / M X H 130mm



REF 9312AF130

Fuso / Husillo 180mm

REF 9312F

Travessa / Traviessa



REF 9312T

Extensão / Extensión



REF 9312E

Descrição:
(1x) extrator 50mm
(1x) extrator 76mm
(1x) barra tipo H
(1x) fuso 180mm
(2x) extensões
(4x) aumentos 100mm
(4x) aumentos 130mm

Descripción:
(1x) extractor de 50mm,
(1x) extractor de 76mm,
(1x) Barra tipo H
(1x) Husillo de 180mm
(2x) extensiones
(4x) alargaderas 100mm
(4x) alargaderas 130mm

REF		
9312	5kg	2x

Jogo 21 peças sacas com fuso hidráulico
Set 21 piezas extractor con husillo hidráulico



Travessa / traviessa



REF 9087T

Aumento M. / Alarg.M.



REF 9087AM

Saca 1/2" / Extr. 1/2"



REF 9087S

Perna 8" / Pierna 8"



REF 9087P8

Aumento F. / Alarg. H



REF 9087AF

Fuso / husillo



REF 9087F

Perna 4" / Pierna 4"



REF 9087P

Descrição:
(3x) pernas 100mm
(3x) pernas 150mm
(3x) pernas 200mm
(1x) extrator com diâmetro: 20-105mm

Descripción:
(3x) patas 100mm
(3x) patas 150mm
(3x) patas 200mm
(1x) extractor con diámetro: 20-105mm

REF			
9087	5T	12kg	1x

Jogo saca 2 e 3 pernas com 3 profundidades
Juego extractores 2 y 3 pernas con 3 profundidades



Descrição:
(3x) pernas: 100mm
(3x) pernas: 210mm
(3x) pernas: 260mm
(1x) saca 2 pernas 170mm
(1x) saca 3 pernas 150mm
(1x) fuso 150mm
(1x) fuso 250mm

Descripción:
(3x) patas: 100mm
(3x) patas: 210mm
(3x) patas: 260mm
(1x) extractor 2 patas 170mm
(1x) extractor 3 patas 150mm
(1x) husillo 150mm
(1x) husillo 250mm

REF			
9320	170mm	8kg	2x

Kit extração por inércia com fuso hidráulico
Kit extracción inercial con husillo hidráulico







Descrição: Inclui 3 extratores/martelos: fuso hidráulico, parafuso, martelo de impacto. Adequado para quase todos os cubos de 3, 4, 5 e 6 furos Usado para pressionar o eixo do cubo
Eixo hidráulico com capacidade de 10T. Adequado para VW, Audi Seat, Skoda, Opel, Volvo, Fiat, Renault, Peugeot, Citroen, etc

Descripcion: Incluye 3 extractores / martillos: husillo hidráulico, tornillo, martillo de impacto. Apto para casi todos los cubos de 3, 4, 5 y 6 agujeros Se utiliza para presionar el eje del cubo
Eje hidráulico con capacidad de 10T. Adecuado para VW, Audi, Seat Skoda, Opel, Volvo, Fiat, Renault, Peugeot, Citroen, etc

REF		
6355	13kg	1x

Extrator de rolamentos de esferas
Extractor para rodamientos con esferas falsas







Descrição:
Adequado para remoção de uma variedade de rolamentos cegos onde os extratores tradicionais de rolamentos e engrenagens não alcançam.
Pontas de extremidade esférica se encaixam dentro das pistas de rolamento para fornecer tração para extração de rolamentos.
Ideal para uma ampla variedade de rolamentos
Medidas: 5, 6, 8, 9, 11, 12,5mm

Descripción:
Adecuado para quitar una variedad de cojinetes ciegos donde los extractores tradicionales de cojinetes y engranajes no pueden alcanzar.
Las puntas de los extremos esféricos encajan dentro de las pistas de rodadura para proporcionar tracción para extracción de cojinetes.
Ideal para una amplia variedad de rodamientos
Medidas: 5, 6, 8, 9, 11, 12,5mm

REF		
9325	2,5kg	5x

Jogo sacas interiores 16 peças
Juego extractor interiores 16 piezas



Extrator  *REF 2991EP*	*Extrator 2P*  *REF 2991S*	*Saca 8-11mm* *REF 2991A*
Saca 12-17mm *REF 2991B*	*Saca 18-23mm* *REF 2991C*	*Saca 24-29mm* *REF 2991D*
Saca 30x34mm  *REF 2991E*	*Saca 34x38mm*  *REF 2991F*	*Saca 39x43mm*  *REF 2991G*
Saca 44x48mm  *REF 2991H*	*Saca 49x53mm*  *REF 2991I*	*Saca 54x58mm*  *REF 2991J*

Composição:
(10x) extratores: 8-11,12-17,18-23,24-29,30-34,34-38, 39-43 44-48,49-53,54-58mm
(1x) parafuso extrator
(3x) redutores: M10x1.5, M10x1.5/M8x1.25, M10x1.5/M6x1.
(1x) extrator de pancada
(1x) extrator de 2 pernas

Composición:
(10x) extractores: 8-11,12-17,18-23,24-29,30-34,34-38,39-43 44-48,49-53,54-58mm
(1x) tornillo extractor
(3x) reductores: M10x1.5, M10x1.5/M8x1.25, M10x1.5/M6x1
(1x) extractor de golpe
(1x) extrator de 2 patas

REF		
2991	7,5kg	2x

Saca 3 pernas interiores
Extractores 3 piernas interiores





Aplicação: Extrator de rolamentos piloto foi projetado para lidar com rolamentos de volante, rolamentos de bomba e rolamentos gerador arranque, tudo sem danificar o rolamentos
Diâmetro: 16-50.8mm

Aplicación: Extractor de rodamientos piloto diseñado para manejar rodamientos de volante, rodamientos de bomba y rodamientos de generador de arranque, todo sin dañar el rodamiento
Diámetro: 16-50.8mm

REF	⇿		
2992	16-50.8mm	950gr	1x

Micro extrator para rolamentos
Micro extractor para rodamientos



Perna / Pata



REF 8933P

Características:
Capacidade máxima de 1 tonelada.
Extensão - 19 a 45mm (3/4" até 1 3/4")
Alcança - 73mm (2 7/8")

Aplicação rolamentos:
6800-6803,6900-6903, 6001-6003, 6200-6202, 6300-6302, 606, 607, 609, 626, 627, 628, 636, 637, 638 639, 668, 688, 697, 698, 699

Características:
Capacidade máxima hasta 1 tonelada
Extensión - 19 a 45mm (3/4" hasta 1 3/4")
Alcanza - 73mm (2 7/8")

Aplicación rodamientos:
6800-6803,6900-6903, 6001-6003, 6200-6202, 6300-6302, 606, 607, 609, 626, 627, 628, 636, 637, 638 639, 668, 688, 697, 698, 699

REF		
8933	300gr	12x

Saca de 3 pernas com fuso hidráulico
Extractor de 3 patas con husillo hidráulico



REF	⇿		
8934	75-150mm	1,2kg	1x
8935	70-200mm	1,2kg	1x

Braço para amarrar polias
Mango para amarre poleas



Pino / Perno



REF 6110S

Aplicação: Ferramenta universal para bloquear a polia de distribuição. Usada para bloquear a árvore de cames ou bomba de injeção e correia

Aplicación: Herramienta universal para bloquear la polea de distribución. Se utiliza para bloquear el árbol de levas y la bomba de inyección y correa

REF	⇿		
6110	400mm	1,2kg	15x

Braço amarrar polias da árvore de cames
Mango amarre poleas árbol de llevas



REF		
6109	300gr	10x

Chave de remoção de polias em V
Llave para extracción de poleas en V







Aplicação: Ideal para a bomba de água, polias do alternador e várias polias de motor elétrico de compressores, máquinas de lavar máquinas de ferramentas, etc. Também adequado para rodar a árvore de cames quando sincroniza o motor e para remover os filtros de óleo e gasolina. Capacidade: 40-140mm. Comprimento: 365mm

Aplicación: Ideal para bombas de agua, poleas alternador y varias poleas de motor eléctrico para compresores, lavadoras, máquinas herramienta, etc. También es adecuado para hacer girar el árbol de levas al sincronizar el motor y para retirar los filtros de aceite y gasolina. Capacidad: 40-140mm. Longitud: 365mm

REF		
7170	555gr	36x

Extrator polia da cambota BMW N47/N57
Extractor pola del ciguëñal BMW N47/N57



Aplicação: Usado para remover e substituir o amortecedor de vibração no motor BMW N47, N57 Para segurar a polia do cambota enquanto desaperta ou aperta o parafuso da polia intermédia
Código OEM: 117220

Aplicación: Se utiliza para quitar y reemplazar el amortiguador de vibraciones en el motor BMW N47, N57. Para sujetar la polea del cigüeñal mientras afloja o aprieta el tornillo de la polea intermedia
Código OEM: 117220

REF		
7166	2,5kg	5x

Chave remoção polias em V-POLI
Llave para extracción de poleas en V-POLI







Aplicação: Ideal para a bomba de água, polias do alternador e várias polias de motor elétrico de compressores, máquinas de lavar máquinas de ferramentas, etc. Também adequado para rodar a árvore de cames quando sincroniza o motor e para remover os filtros de óleo e gasolina. Capacidade: 40-140mm. Comprimento: 365mm

Aplicación: Ideal para bombas de agua, poleas alternador y varias poleas de motor eléctrico para compresores, lavadoras, máquinas herramienta, etc. También es adecuado para hacer girar el árbol de levas al sincronizar el motor y para retirar los filtros de aceite y gasolina Capacidad: 40-140mm. Longitud: 365mm

REF		
7175	580gr	36x

Chave para segurar apoio da cambota BMW
Llave para sostener apoio del ciguëñal BMW





Aplicação: BMW E81 120D (163PS), E46 318D (115/116PS), 318TD (115PS) E46 320D (136/50PS), 320TD (150PS), E90 318D (150PS), 320D (150/163PS), E91 318D (122PS), 320D (150/163PS), E39 520D (136PS), E60 520D (150/163PS), E61 520D (150/163PS), E83 X3 2.0D (150PS)

Aplicación: BMW E81 120D (163PS), E46 318D (115/116PS), 318TD (115PS) E46 320D (136/50PS), 320TD (150PS), E90 318D (150PS), 320D (150/163PS), E91 318D (122PS), 320D (150/163PS), E39 520D (136PS), E60 520D (150/163PS), E61 520D (150/163PS), E83 X3 2.0D (150PS)

REF			
6448	60mm	600gr	10x

Jogo de 5 chaves luneta curva
Juego de 5 llaves acodadas curvas



Medidas: 13,15,16,17,19mm
Comprimento 460mm

Medidas: 13,15,16,17,19mm
Longitud 460mm

REF	↦↤		
6111	460mm	2,6kg	10x

Jogo chave luneta curva 10 peças
Jogo llave acodada curva 10 piezas



Medidas: 12,13,14,15,16,17,18,19mm

Medidas: 12,13,14,15,16,17,18,19mm

REF	↦↤		
6112	400mm	1,3kg	5x

Kit tirar e colocar correias elásticas carros europeus
Set instalador flexi-correas coches europeos



Aplicação: Para carros europeus posteriores ao ano 2004

Aplicación: Para coches europeos posteriores al año 2004

REF		
6115	500gr	6x

Kit tirar e colocar correias elásticas carros europeus
Set instalador de flexi-correas coches europeos



Aplicação: BMW, Chrysler, Citroen, Fiat, Ford
Iveco Daily, Mazda, Mercedes Sprinter, Peugeot, Volvo

Aplicación: BMW, Chrysler, Citroen, Fiat, Ford
Iveco Daily, Mazda, Mercedes Sprinter, Peugeot, Volvo

REF		
6118	1kg	10x

Kit tirar e colocar correias elásticas universal
Set instalador flexi-correas universal



Aplicação: Universal

Aplicación: Universal

REF		
6120	1,6kg	10x

Jogo para tirar e colocar correias elásticas BMW
Set instalador flexi-correas BMW



Aplicação: Projetado especialmente para instalar correia em V, sem causar danos. BMW M47T2, M47TU, M57T2, M57TU, N47, N57TU

Aplicación: Especialmente diseñado para instalar la flexi-correia en V sin causar daños. BMW M47T2, M47TU, M57T2, M57TU, N47, N57TU

REF		
6121	1kg	10x

Chave correias elásticas BMW N62
Llave para flexi-correas BMW N62





Aplicação: Para colocação da correia elástica (sem uso de tensor) nos motores BMW N62 4.0, 4.4, 4.8 V8 (02-10)
Mini W17 1.4 motores diesel (03-06). Código OEM 641040

Aplicación: Para la colocación de la flexi-correa (sin el uso del tensor) en los motores de BMW N62 4.0, 4.4, 4.8 V8 (02-10)
Mini W17 1.4 motores diesel (03-06). Código OEM 641040

REF		
6116	500gr	288x

Alinhador / nível para volante
Alineador / nivel para volante



Aplicação: Adequado para volantes com diâmetro interno 270-340mm

Aplicación: Adecuado para volantes con diámetro interno 270-340mm

REF		
8003	333gr	24x

Jogo 23 peças para extrair terminais
Juego 23 piezas para extraer terminales



Aplicação:
1 - BMW, Mercedes, Opel, VW/ Audi
2 - BMW, Jaguar, Mercedes, Porsche, Saab, Seat, Skoda
3 - BMW, Mercedes, Opel, Porsche, VW/ Audi
4 - Ford
5 - BMW, Ford, Mercedes, Opel, Porsche, Seat, Skoda, VW/ Audi
6 - BMW, Ford, Jaguar, Mercedes, Opel, Porsche, Saab, Seat Skoda, VW/Audi
7 - Mercedes
8 - Ford, Jaguar, Mercedes, Opel, Porsche, VW/Audi
9 - Ford, Mercedes
10 - Mercedes
11- BMW, Ford, Jaguar, Mercedes, Opel, Porsche, Saab, Seat Skoda, VW/Audi
12 - Opel, Renault, Skoda, VW/Audi
13 - Ford, Mercedes
14 - Ford, Jaguar, Porsche
15 - BMW, Ford, Mercedes, Opel, Seat, Skoda, VW/Audi
16 - BMW, Ford, Jaguar, Mercedes, Opel, Porsche, VW/Audi
17 - BMW
18 - Mercedes
19 - Citroen, Chrysler, Fiat, Ford, Honda, Mazda, Mercedes Mitsubishi, Opel, Porsche, Renault, Seat, Toyota, VW/Audi
20 - Ford
21 - BMW, Ford, Jaguar, Mercedes, Opel, Porsche, Saab, Seat Skoda, VW/Audi
22 - Honda, Opel, Toyota, VW/Audi
23 - Opel, VW/Audi

Aplicación:
1 - BMW, Mercedes, Opel, VW/ Audi
2 - BMW, Jaguar, Mercedes, Porsche, Saab, Seat, Skoda
3 - BMW, Mercedes, Opel, Porsche, VW/ Audi
4 - Ford
5 - BMW, Ford, Mercedes, Opel, Porsche, Seat, Skoda, VW/ Audi
6 - BMW, Ford, Jaguar, Mercedes, Opel, Porsche, Saab, Seat Skoda, VW/Audi
7 - Mercedes
8 - Ford, Jaguar, Mercedes, Opel, Porsche, VW/Audi
9 - Ford, Mercedes
10 - Mercedes
11- BMW, Ford, Jaguar, Mercedes, Opel, Porsche, Saab, Seat Skoda, VW/Audi
12 - Opel, Renault, Skoda, VW/Audi
13 - Ford, Mercedes
14 - Ford, Jaguar, Porsche
15 - BMW, Ford, Mercedes, Opel, Seat, Skoda, VW/Audi
16 - BMW, Ford, Jaguar, Mercedes, Opel, Porsche, VW/Audi
17 - BMW
18 - Mercedes
19 - Citroen, Chrysler, Fiat, Ford, Honda, Mazda, Mercedes Mitsubishi, Opel, Porsche, Renault, Seat, Toyota, VW/Audi
20 - Ford;
21 - BMW, Ford, Jaguar, Mercedes, Opel, Porsche, Saab, Seat Skoda, VW/Audi
22 - Honda, Opel, Toyota, VW/Audi
23 - Opel, VW/Audi

REF		
4637	3,2kg	2x

Kit moldar tubos de cobre
Kit moldeo tubos de cobre



Aplicação: Cobre macio, alumínio, latão e outros tubos
Medidas polegadas: 1/4 “, 5/16”, 3/8“, 1/2”, 5/8“,3/4” (diâm. exterior.)
Medidas métricas: 6, 8, 10, 12, 16,19mm (diâmetro exterior)

Aplicación: Cobre suave, aluminio, latón y otros tubos
Medidas pulgadas: 1/4 “, 5/16”, 3/8 “, 1/2”, 5/8 “, 3/4” (diám. exterior.)
Medidas métricas: 6, 8, 10, 12,16, 19mm (diámetro exterior)

REF		
5970	2,8kg	10x

Separador tubos de escape
Desmontador tubos de escape



Caracaterísticas:
Abertura minima: 34mm
Abertura máxima: 56mm
Comprimento parafusos: 170mm

Características:
Apertura minima: 34mm
Apertura máxima: 56mm
Longitud tornillos: 170mm

REF			
7100	34-56mm	1,2kg	4x

Jogo alargador de escapes 30-87mm
Juego alargador de escapes 30-87mm



Aplicação: Para alargar tubos de escape
(1x) expansor pequeno: 1-1/8” para 1-3/4”, (1x) expansor médio: 1-1/2” para 2-1/2”, (1x) expansor grande: 2-1/8” para 3-1/2”

Aplicación: Para ampliar tubos de escape.
(1x) pequeño expansor: 1-1/8” para 1-3/4”, (1x) expansor mediano: 1-1/2” para 2-1/2”, (1x) expansor grande: 2-1/8” para 3-1/2”

REF		
7105	3kg	6x

Alicate cortar tubos escape com corrente
Mordaza grip corta tubos con cadena



Características:
Capacidade de corte: Ø75mm
Adequado para cortar tubos de parede fina com espessura até 2,5mm

Características:
Capacidad de corte: Ø75mm
Adecuado para cortar tubos de pared delgada con espesor hasta 2,5mm.

REF			
6178	160mm	790gr	30x

Kit ganchos extra longos 6 peças
Kit de gancha extractor extra largo 6 piezas





Aplicação: Adequado para a remoção de orings e vedantes
Conteúdo do kit de ganchos extratores: 90º, reto, em gancho, duplo anglo, gancho complexo, gancho 45º

Aplicación: Adecuado para remover orings y sellos
Contenido del kit de gancho extractor: 90º, recto, enganchado, doble anglo, gancho complejo, gancho 45º

REF		
5450	302gr	48x



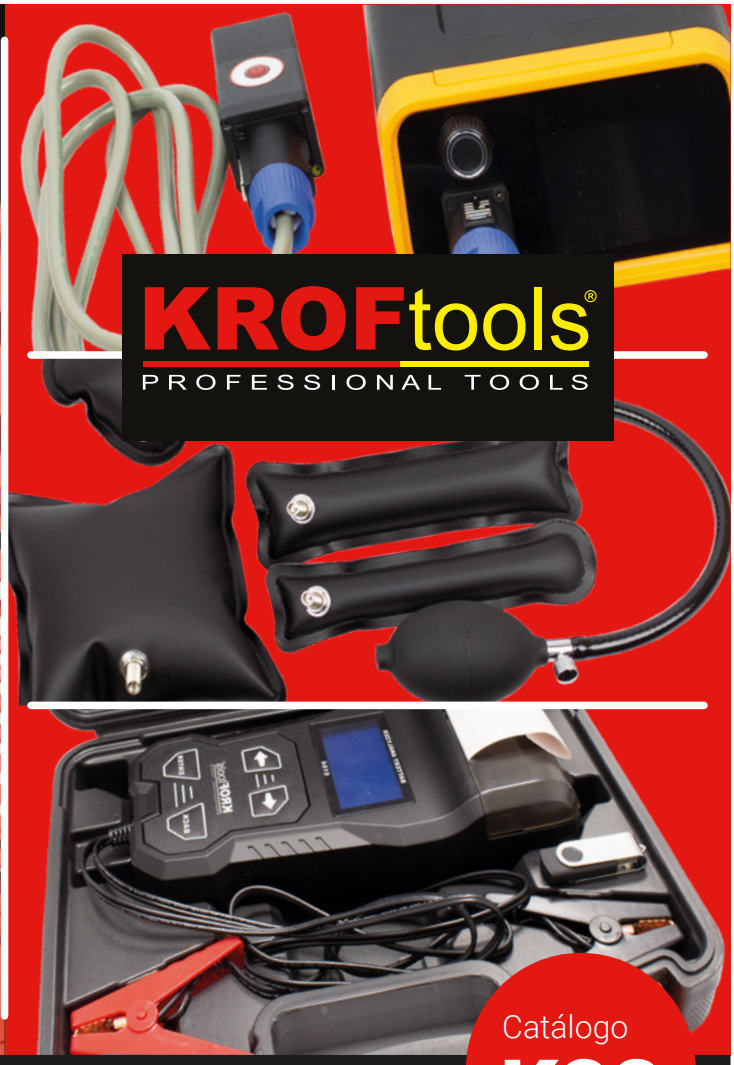

Catálogo
K22

05 FERRAMENTA CARROÇARIA

KROFTOOLS WWW.KROFTOOLS.COM

01 Ferramenta Manual / Pág. 11-98
02 Alicates / Pág. 101-110
03 Bits e Conjuntos / Pág. 113-126
04 Ferramenta Específica / Pág. 129-188
05 Ferramenta Carroçaria / Pág. 191-196
06 Regulação e Teste / Pág. 199-218
07 Ferramenta Motor / Pág. 221-246
08 Kits sincronização / Pág. 249-308
09 Ferramenta Elétrica / Pág. 311-320
10 Ferramenta Pneumática / Pág. 323-336
11 Ferramenta Hidráulica / Pág. 339-362
12 Ferramenta Lubrificação / Pág. 365-374
13 Equipamento Garagem / Pág. 377-442
14 Merchandising / Pág. 445-446
15 Localização Referências / Pág. 449-458





Catálogo
K22

05 HERRAMIENTA CARROCERIA

WWW.KROFTOOLS.COM KROFTOOLS

01 Herramienta Manual / Pág. 11-98
02 Alicates / Pág. 101-110
03 Puntas y Conjuntos / Pág. 113-126
04 Herramienta Específica / Pág. 129-188
05 Herramienta Carroceria / Pág. 191-196
06 Regulación y Prueba / Pág. 199-218
07 Herramienta Motor / Pág. 221-246
08 Kits de Calado / Pág. 249-308
09 Herramienta Eléctrica / Pág. 311-320
10 Herramienta Neumática / Pág. 323-336
11 Herramienta Hidráulica / Pág. 339-362
12 Herramienta Lubricación / Pág. 365-374
13 Equipamiento de Garaje / Pág. 377-442
14 Merchandising / Pág 445-446
15 Localización de Referencias / Pág. 449-458

Alicate saca molas
Alicate sacagrapas tapizado



REF				
6137	7.5mm	230mm	250gr	36x

Saca molas de portas
Sacagrapas tapiceria





REF			
5409	240mm	180gr	80x

Saca molas de portas nº2
Sacagrapas tapiceria nº2





REF			
5720	275mm	180gr	10x

Jogo 6 peças para remover painéis
Juego 6 piezas para utiles de nylon



REF		
2417	250gr	20x

Rebitadora e 40 rebites plásticos
Remachadora y 40 remaches plásticos





Composição:
(10x) rebites 5.0x15.8mm, (10x) rebites 5.0x17.2mm
(10x) rebites 6.3x25.2mm, (10x) rebites 6.6x17.2mm

Composición:
(10x) remaches 5.0x15.8mm (10x) remaches 5.0x17.2mm
(10x) remaches 6.3x25.2mm (10x) remaches 6.6x17.2mm

REF			
7541	170mm	500gr	20x

Rebites plásticos
Remaches plásticos



Descrição: Todos os rebites vem em embalagens de 100x unid.

Descripción: Todos los remaches vienen en paquetes de 100x unid.

REF			
7545	6.3x25.2mm	154gr	100x
7546	5.0x15.8mm	90gr	100x
7547	6.0x17.2mm	190gr	100x
7548	5.0x17.2mm	110gr	100x

Chave para desmontar puxador da porta
Llave para desmontar manija de la puerta

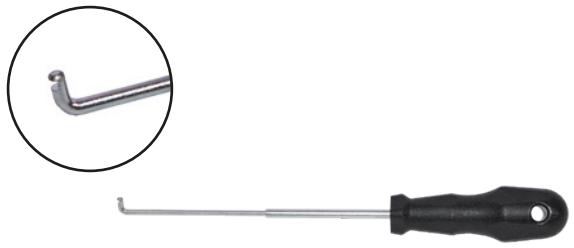

REF			
5408	240mm	160gr	10x

Saca cavilha de portas
Extractor de pasadores de puertas



Medidas: 3x90, 5x90, 5x105, 5.5x90

Medidas: 3x90, 5x90, 5x105, 5.5x90

REF		
4179	300gr	18x

Disco de borracha para adesivos
Disco caucho para adhesivos



Características:
Adequado para berbequins elétricos
Diâmetro: 90mm. Diâmetro eixo: 6.35mm. Máx. 4000rpm

Características:
Apto para taladros eléctricos.
Diámetro: 90mm. Diámetro del eje: 6.35mm. Máx. 4000rpm

REF			
5390	(1x)	180gr	50x
5391	(5x)	700gr	50x

Jogo de ventosas para colocar para-brisas
Ventosas cristales ventanillas



Descrição: Peso máximo suporte das ventosas: 80kg
Peso máximo suporte da cinta com sistema de bloqueio: 200kg

Descripción: Peso máximo soporte ventosas: 80kg
Peso máximo soporte pela cinta con sistema de bloqueo: 200kg

REF				
5401	115mm	410mm	400gr	10x

Saca limpa para-brisas com braços reguláveis
Extractor brazos limpia parabrisas



Descrição:
Ajustável, compacto, leve e fácil de usar
Impede de danificar o braço do limpa para-brisas
Eixo especial na travessa que encaixa no pára-brisas

Descripción:
Ajustable, compacto, ligero y fácil de usar
Evita dañar el brazo del limpiaparabrisas
Eje especial en el travesaño que encaja en el limpiaparabrisas

REF			
7150	50mm	400gr	36x

Agulha para fio de cortar para-brisas
Lezna para alambre



REF			
5392	300mm	68gr	12x

Punho longo para puxar fio
Palanca para lunas



REF			
5396	240mm	154gr	6x

Rolo de arame 50m
Rollo de cable de lunas 50m



Características:
Material: Aço inoxidável
Diâmetro 0.7mm.
Comprimento 50m

Características:
Material: Acero inoxidable
Diámetro 0.7mm
Longitud 50m

REF			
7491	50m	150gr	20x

Kit descolar vidro 7 peças
Kit despegar lunas 7 piezas



Descrição: Kit de ferramentas completo para a remoção de vidros/ borracha
Composição: (1x): Fio de corte; (2x) punhos puxar fio; (1x) ferramenta remoção para-brisas; (1x) ferramenta alimentação de arame (1x)extrator guarnição; (1x) ferramenta remoção molde para-brisas

Descripción: Kit de herramientas completo para quitar ventanas/goma pegadas.
Composición: (1x) Alambre de corte; (2x) tiradores de alambre; (1x) herramienta de extracción de parabrisas; (1x) herramienta de alimentación de alambre; (1x) extractor de recortes; (1x) herramienta de eliminación de moho de parabrisas

REF		
5400	1,2kg	10x

Instalador e removedor freios cavaleiros
Util extraer precintos manivelas







Descrição:
Um punho com 4 lâminas: 6mm, 7mm, 8mm, 9mm
Remove e instala de forma segura os freios sem os danificar
Uma extremidade instala a outra remove

Descripción:
Un mango con 4 cuchillas: 6mm, 7mm, 8mm, 9mm
Para retirar o instalar de forma segura los precintos sin dañar
Una extremidad instala la otra extrae

REF			
0225	6,7,8,9mm	234gr	12x

Jogo de 4 raspadores
Juego de 4 raspadores



Descrição:
(2x) raspadores 94x31mm
(2x) raspadores 43x20mm

Descripción:
(2x) raspadores 94x31mm
(2x) raspadores 43x20mm

REF		
5380	580gr	24x

Chave para retirar canhão ignição Mercedes
Llave para extraer interruptor encendido Mercedes



Aplicação: Mercedes W129, W140, W202, W210, W220

Aplicación: Mercedes W129, W140, W202, W210, W220

REF				
2425	36/40mm	80mm	63gr	6x

Extrator de airbag Opel
Extractor de airbag Opel



Aplicação: Extrator com forma angular, especialmente desenhado para a remoção do airbag nos modelos Opel Insignia e Astra (ano 08 a atualidade)

Aplicación: Extractor con forma angular, especialmente diseñado para la extracción del airbag en los modelos Opel Insignia y Astra (año 08 a la actualidad)

REF		
2421	161gr	10x

Jogo 12 peças para retirar airbag
Juego 12 piezas para reposición airbag



Composição:
(1x) lâmina 105x95mm: VW
(1x) chave T30H: Audi BMW, Mercedes, Opel
(1x) chave T25H: BMW
(1x) chave hex. 5mm: Audi
(2x) extratores: VW Passat B5, Polo, Lupo, Audi A4, A6, Skoda Superb
(1x) extrator: VW, Audi, Seat, Skoda, BMW, Mercedes
(1x) ferramenta universal: VW, Audi, Seat, Skoda, BMW Mercedes
(1x) chave T30: Audi, Opel, Renault, VW
(1x) chave T25: BMW
(2x) lâminas: VW Golf 4, New Beetle, Seat, Skoda Fabia, Octavia

Composición:
(1x) cuchilla 105x95mm: VW
(1x) llave T30H: Audi BMW,Mercedes, Opel
(1x) llave T25H: BMW
(1x) llave hex. 5mm: Audi
(2x) extractores: VW Passat B5, Polo, Lupo, Audi A4, A6, Skoda Superb
(1x) extrator: VW, Audi, Seat, Skoda, BMW, Mercedes
(1x) herramienta universal: VW, Audi, Seat, Skoda, BMW Mercedes
(1x) llave T30: Audi, Opel, Renault, VW
(1x) chave T25: BMW
(2x) cuchillas: VW Golf 4, New Beetle, Seat, Skoda Fabia, Octavia

REF		
2420	2,1kg	6x

Kit remover rádio CD 52 peças
Set quitar radio CD 52 piezas



Composição:
(2x) ganchos remoção em U; Ford, VW, Audi, Grundig, Blaupunkt
(1x) chave especial pentagonal: BMW
(4x) chaves remoção
(4x) chaves remoção: VW, Audi, Becker, Mercedes Benz
(2x) chaves remoção: Mercedes Benz, Porsche, Becker
(2x) chaves remoção: VW, (1x) chave hexagonal: BMW, Opel
(2x) chaves remoção: Novo Becker
(2x) chaves remoção: novo Skoda
(2x) ganchos remoção em U: novo Blaupunkt
(2x) chaves remoção: Fiat Brava
(2x) ganchos remoção em U: Opel Doppel, Kugel, Inbus
(6x) chaves remoção: Mercedes Benz, BMW

Composición:
(2x) ganchos extracción en U; Ford, VW, Audi, Grundig Blaupunkt
(1x) llave especial pentagonal: BMW
(4x) llaves remoción
(4x) llaves remoción: VW, Audi, Becker, Mercedes Benz
(2x) llaves remoción: Mercedes Benz, Porsche, Becker
(2x) llaves remoción: VW
(1x) llave hexagonal: BMW, Opel,
(2x) llaves remoción: Novo Becker
(2x) llaves remoción: novo Skoda
(2x) ganchos remoción en U: novo Blaupunkt
(2x) llaves remoción: Fiat Brava
(2x) ganchos remoción em U: Opel Doppel, Kugel, Inbus
(6x) llaves remoción: Mercedes Benz, BMW

REF		
2430	1,4kg	5x

Máquina tira-mossas por indução 1200W
Herramienta abolladuras por inducción 1200W



Caracteristicas:
Voltagem entrada: 220V 50Hz, Voltagem saida: 300V 50KHz
Potência entrada 1200W, Corrente saida: 4A
Cabo principal: 1.8m, Cabo energia: 1.5m
Material aplicação: aço

Caracteristicas:
Voltaje entrada: 220V 50Hz Voltaje salido: 300V 50KHz
Potencia entrada 1200W, Corriente salida: 4A
Cable principal: 1.8m, Cable de alimentación: 1.5m
Material aplicación: acero

REF		
2490	2,8kg	1x

Removedor parafusos por indução 500-900W
Extractor de tornillos por inducción 500-900W



Caracteristicas:
Voltagem entrada 220V 50 / 60Hz
corrente entrada 4A, potência entrada 500-900W
voltagem saida 40V, corrente saida: 180A
Resistências: (3x) 18, 22, 28mm (diâmetro), 200mm (comprimento)
(1x) 1m flexível (comprimento).

Caracteristicas:
Voltaje entrada 220V 50 / 60Hz
corriente entrada 4A potencia entrada 500-900W
voltaje salida 40V, corriente salida: 180A
Resistencias: (3x) 18, 22, 28 mm (diámetro), 200mm (longitud)
(1x) 1m flexible (longitud)

REF		
2491	1,6kg	1x

Kit martelo deslizante tira-mossas 5 peças
Kit martillo deslizante quita abolladuras 5 piezas

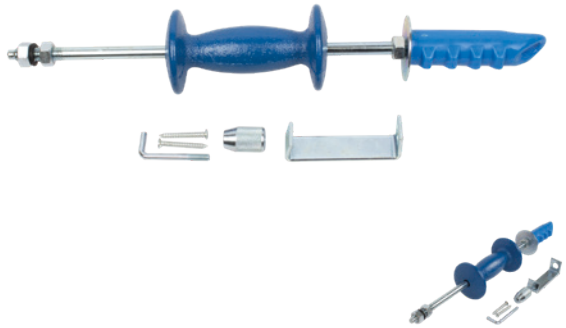

Aplicação: Martelo deslizante de função dupla para serviço pesado, montado em eixo de aço robusto com pega de borracha
Retira entalhes da carroceria do veículo e remove rolamentos difíceis de deslocar de eixos e cubos
Inclui: Cone nariz, Parafusos extrator, Gancho L
Martelo de ferro fundido

Aplicación: Martillo deslizante de doble función para servicio pesado, montado en eje de acero robusto con grip de vinilo
Retira las muescas de la carrocería del vehículo y quita rodamientos difíciles de desplazamiento de ejes y cubos
Incluye: Cone nariz, Tornillos extractor, Gancho L
Martillo de hierro fundido

REF		
2492	1,5kg	12x

Kit almofadas infláveis 5 peças
Kit bolsillas inchables 5 piezas



Aplicação: Uso em aberturas de emergência
Para alargar caixilhos das portas
Bomba manual com válvula

Aplicación: uso en aberturas de emergencia
Para ampliar los marcos de las puertas
Bomba manual con valvula

REF		
5290	387gr	40x

Kit restauração faróis
Kit restaurador de faros



Aplicação: Este kit de restauração de faróis é projetado para eliminar os casos de degradação, amarelecimento, oxidação e arranhões dos seus faróis
O kit inclui um suporte com adaptador que permite o polimento da máquina para restaurar a lente mais nublada

Ínclui:
(2x) Discos de lixa P800
(2x) Discos de lixa P1200
(2x) Discos de lixa P2000
(1x) Disco polir de lã
(1x) Disco branco de esponja
(1x) Pasta polir 85gr
(2x) Liquido proteção UV 3ml
(1x) Fita adesiva
(1x) Almofada Backer rosca M10

A pasta de polir e o líquido protecção UV tem prazo prazo de validade de 3 anos, relativamente ao lote da embalagem, enquanto fechado. Assim que a embalagem for aberta, esta tem um prazo de validade de 1 ano

Aplicación: Este kit de restauración de faros está diseñado para eliminar los casos de degradación, amarillamiento, oxidación y arañazos de sus faros
El kit incluye un soporte con adaptador que permite pulir la máquina para restaurar la lente más nublada

Incluye:
(2x) Discos de lijado P800
(2x) Discos de lijado P1200
(2x) Discos de lijado P2000
(1x) Disco de pulido de lana
(1x) Disco de esponja blanca
(1x) Pasta pulidora 85gr
(2x) Líquido de protección UV 3ml
(1x) Cinta adhesiva
(1x) Cojín de hilo de respaldo M10

La pasta de pulido y el líquido de protección UV tienen una validad de 3 años en el paquete cuando cerrado
Una vez que el paquete se ha abierto, tiene una vida útil de 1 año

REF		
2495	270gr	36x

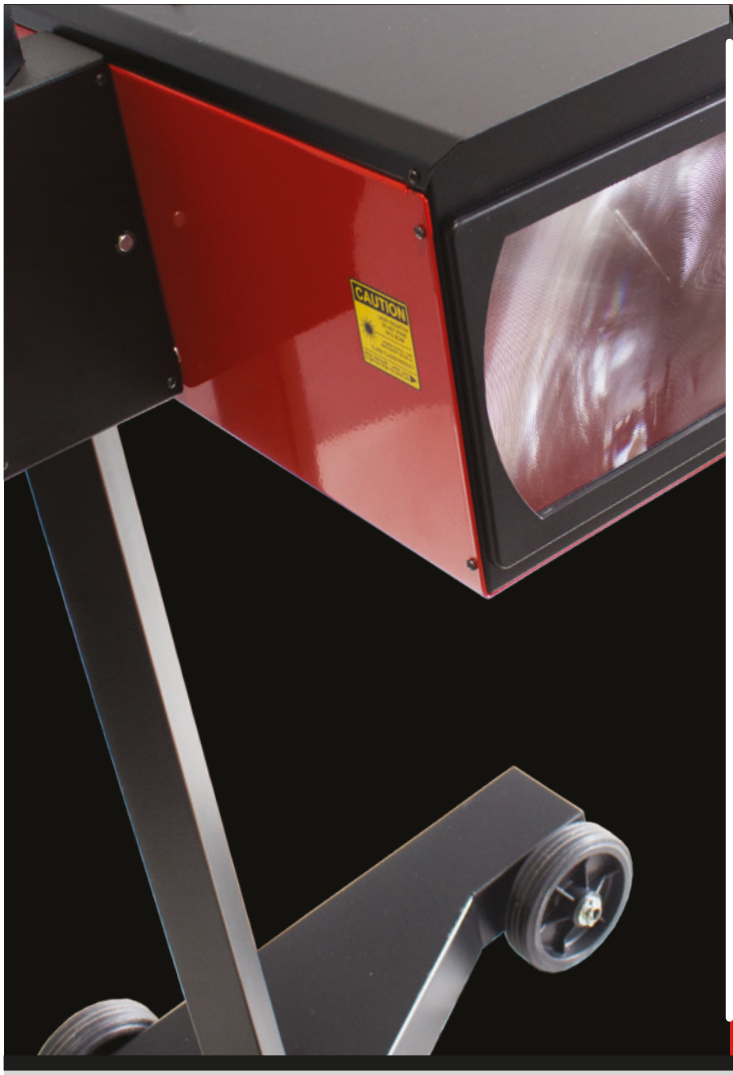



KROFtools®
PROFESSIONAL TOOLS



Catálogo
K22

06 REGULAÇÃO E TESTE

KROFTOOLS WWW.KROFTOOLS.COM

01 Ferramenta Manual / Pág. 11-98
02 Alicates / Pág. 101-110
03 Bits e Conjuntos / Pág. 113-126
04 Ferramenta Específica / Pág. 129-188
05 Ferramenta Carroçaria / Pág. 191-196
06 Regulação e Teste / Pág. 199-218
07 Ferramenta Motor / Pág. 221-246
08 Kits sincronização / Pág. 249-308
09 Ferramenta Elétrica / Pág. 311-320
10 Ferramenta Pneumática / Pág. 323-336
11 Ferramenta Hidráulica / Pág. 339-362
12 Ferramenta Lubrificação / Pág. 365-374
13 Equipamento Garagem / Pág. 377-442
14 Merchandising / Pág. 445-446
15 Localização Referências / Pág. 449-458



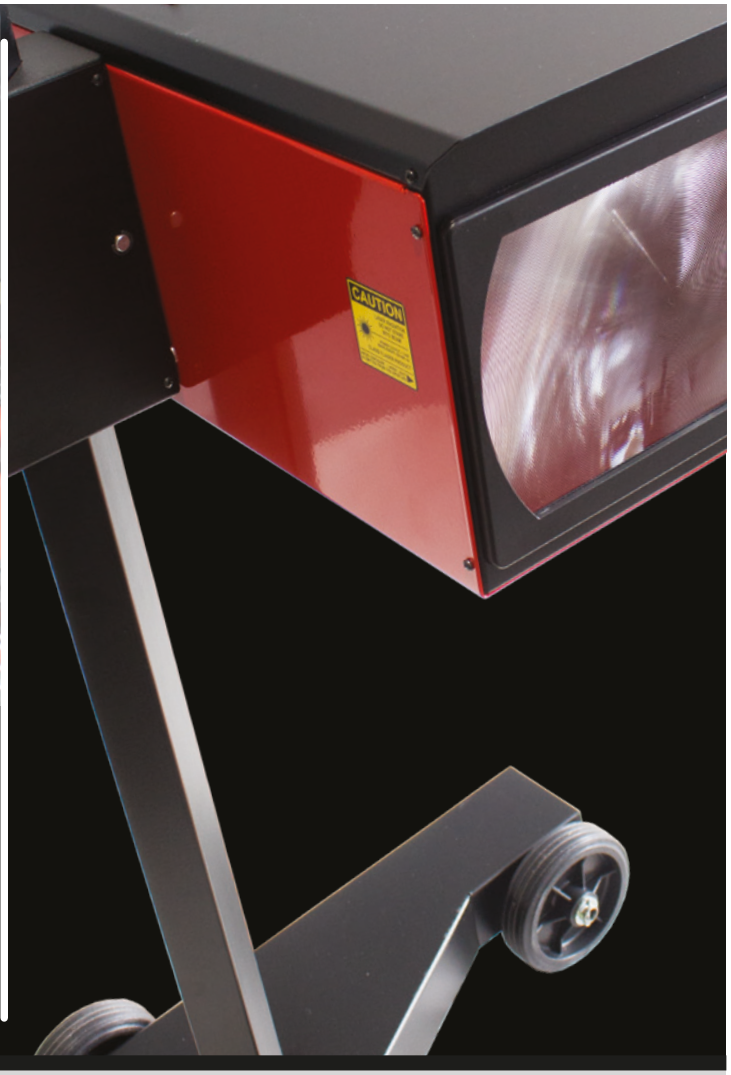

KROFtools®
PROFESSIONAL TOOLS

Catálogo
K22

06 REGULACIÓN Y PRUEBA

WWW.KROFTOOLS.COM KROFTOOLS

01 Herramienta Manual / Pág. 11-98
02 Alicates / Pág. 101-110
03 Puntas y Conjuntos / Pág. 113-126
04 Herramienta Específica / Pág. 129-188
05 Herramienta Carroceria / Pág. 191-196
06 Regulación y Prueba / Pág. 199-218
07 Herramienta Motor / Pág. 221-246
08 Kits de Calado / Pág. 249-308
09 Herramienta Eléctrica / Pág. 311-320
10 Herramienta Neumática / Pág. 323-336
11 Herramienta Hidráulica / Pág. 339-362
12 Herramienta Lubricación / Pág. 365-374
13 Equipamiento de Garaje / Pág. 377-442
14 Merchandising / Pág 445-446
15 Localización de Referencias / Pág. 449-458

Kit compressão motor diesel
Juego compresímetro motor diesel



Características:
Verifica a compressão dos motores
nas condições de arranque
Manómetro 80mm de dupla escala: 0-70bar e 0-1000psi
Mangueira flexível: 355mm

Características:
Comprueba la compresión de los motores
en las condiciones de arranque
Manómetro 80mm de doble escala: 0-70bar y 0-1000psi
Manguera flexible: 355mm

REF				
8100	0-70bar	0-1000psi	2,8kg	2x

Teste compressão injetores diesel para camião
Juego compresímetro inyectores diesel para camión

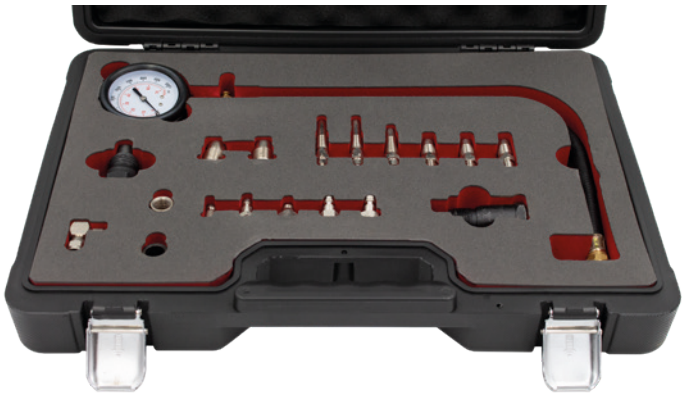

Composição:
(3x) adaptadores de injetores: M18x1.5, M24x2.0, M24x1.5
(4x) adaptadores de velas encandescentes: M10x1.0
(2x) M10x1.25, M12x1.5

Composición:
(3x) adaptadores de inyectores: M18x1.5, M24x2.0, M24x1.5,
(4x) adaptadores de calentadores: M10x1.0
(2x) M10x1.25, M12x1.5

REF			
8101	0-70bar	3,3kg	2x

Jogo compressímetro diesel
Juego compresímetro diesel





REF 8102M

Características: Jogo para verificar a perca de compressão em carros, carrinhas e pequenos barcos com motores a diesel
Adaptadores de vela encandescente: M8x1.00 103mm, M10x1.00 83mm, M10x 1.00 91mm, M10x1.00 113mm, M10x1.00 119mm M10x1.25 64mm, M10x1.25 135mm, M12x1.25 47mm M22x1.50 118mm
Adaptadores de injetores: M18x1.50 160mm, M20x1.50 75mm M22x1.50 73mm, M24x1.50 88mm, M24x2.00 63mm

Características: Juego para comprobar la pérdida de compresión en los coches, furgonetas y pequeños barcos con motores diesel
Adaptadores de calentadores: M8x1.00 103mm, M10x1.00 83mm M10x 1.00 91mm, M10x1.00 113mm, M10x1.00 119mm, M10x1.25 64mm, M10x1.25 135mm, M12x1.25 47mm, M22x1.50 118mm
Adaptadores de inyectores: M18x1.50 160mm, M20x1.50 75mm M22x1.50 73mm, M24x1.50 88mm, M24x2.00 63mm

REF			
8102	0-70bar	4,8kg	2x

Teste corrente para injetores 11 peças
Comprobador corriente inyectores 11 piezas





Descrição: Testa de forma rápida e fácil os sistemas de injeção electrónica de combustível
O conjunto inclui:
- 8 luzes Noid para testar GM PFI, FORD TBI, GEO TBI, BOSCH PFI, GM TBI, GM SCPI, GM MULTEC 2 e BOSCH 2
- Luz de teste de sinal IAC para o sistema de injeção de combustível GM TBI e PFI
- Luz para o sistema de injeção de combustível GM Modelo 1987 ou GM Modelo 700 TBI e PFI mais recente
- Extensão de fibra óptica Noid Light

Descripción: Prueba rápida y fácilmente los sistemas electrónicos de inyección de combustible
El juego incluye:
- 8 luces Noid para probar GM PFI, FORD TBI, GEO TBI, BOSCH PFI, GM TBI, GM SCPI, GM MULTEC 2 y BOSCH 2
- Una luz de prueba de señal IAC para el sistema de inyección de combustible GM TBI y PFI
- Una para el sistema de inyección de combustible GM Modelo 1987 o más reciente GM Modelo 700 TBI y PFI
- Una extensión Noid Light de fibra óptic

REF		
8115	1kg	20x

Jogo compressímetro diesel master com adaptadores
Juego compresímetro diesel master con adaptadores







Descrição: velas encandescentes: 10, 12, 14, 18mm

Adaptadores das velas encandescentes: Alfa Romeo, Audi, BMW Chrysler, Citroen, Daewoo, Daihatsu, Fiat, Ford, FSO, Honda Hyundai, Isuzu, Jeep, Kia, Lada, Lancia, Land Rover, LDV, Mazda, Mercedes, MG, Mitsubishi, Nissan, Opel, Peugeot, Renault, Rover Saab, Seat, Skoda, Ssangyong, Suzuki, Toyota, VAG, VW, Volvo

Adaptador de injetores: M20, M22, M24

Injetores: Ford Stanadyne e injetores de braçadeira

Descripción: calentadores: 10, 12, 14, 18mm

Adaptadores de calentadores: Alfa Romeo, Audi, BMW, Chrysler Citroen, Daewoo, Daihatsu, Fiat, Ford, FSO, Honda, Hyundai, Isuzu Jeep, Kia, Lada, Lancia, Land Rover, LDV, Mazda,

Mercedes, MG, Mitsubishi, Nissan, Opel, Peugeot, Renault, Rover Saab, Seat, Skoda, Ssangyong, Suzuki, Toyota, VAG, VW, Volvo

Adaptador de inyectores: M20, M22, M24

Inyectores: Ford Stanadyne y inyectores de abrazadera

REF			
8103	0-40bar	1,5kg	2x

Jogo compressímetro e teste fugas diesel/gasolina
Juego compressimetro y comprobador fugas diesel/gasolina



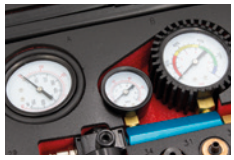



Descrição:
- Adequado para a maioria dos motores a gasolina e HDi modernos, TDCi, injetores de bomba e motores diesel mais antigos
- Teste de pressão e compressão até 50 bar (725 PSI) possível
- Engate rápido reto ou angular, todos os medidores com proteção de borracha
- Adequado para a maioria dos carros, camiões, autocarros, motores agrícolas e marítimos

Composição:
- Adaptadores de velas incandescentes para as seguintes marcas: Alfa, BMW, Chrysler, Daewoo, Fiat, Ford,Hyundai, Izusu, Land Rover, Mazda, Mercedes-Benz, Mitsubishi, Nissan, Opel, PSA, Renault, Saab, Suzuki, Toyota, VAG, Vauxhall e Volvo
- Adapt. injetores M20, M22, M24 e injetores Stanadyne para Ford
- Adapt. de vela de ignição M10, M12, M14 e M18
- Manómetro de pressão adicional para teste de queda de pressão

Description:
- Adecuado para la mayoría de los motores de gasolina y los modernos HDi, TDCi, inyectores de bomba y motores diesel más antiguos
- Posibilidad de realizar pruebas de presión de compresión de hasta 50 bar (725 PSI)
- Acoplamiento rápido en versión recta o acodada, todos los manómetros con protección de goma
- Adecuados para la mayoría de los coches, camiones, autobuses, motores agrícolas y marinos

Composición:
- Adaptadores de calentadores para las siguientes marcas: Alfa, BMW, Chrysler, Daewoo, Fiat, Ford, Hyundai, Izusu, Land Rover, Mazda, Mercedes-Benz, Mitsubishi, Nissan, Opel, PSA, Renault, Saab, Suzuki, Toyota, VAG, Vauxhall y Volvo
- Adapt. inyectores M20, M22, M24 e inyectores Stanadyne para Ford
- Adaptadores de bujías M10, M12, M14 y M18
- Manómetro adicional para la prueba de caída de presión

REF			
8106	50bar	4,3kg	2x

Kit adaptadores para testes de compressão e fuga 30 peças
Kit adaptadores para pruebas de compresión y fugas 30 piezas

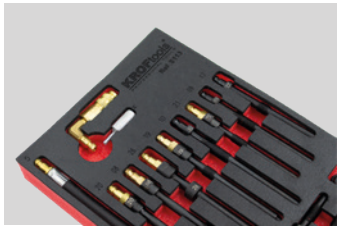

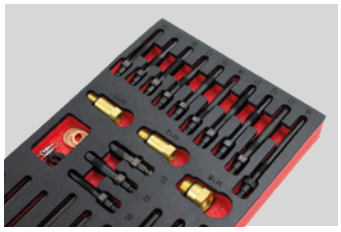



Quantidade / Descrição:
(1x) Adap. rosca de vela incandescente M12x1.25 | a=12 | b=8 mm
(1x) Adap.rosca de vela incandescente M12x1.25 | a=10 | b=8 mm
(1x) Adap.rosca de vela incandescente M12x1.25 | a=11| b=41 mm
(1x) Adap. rosca de vela incandescente M10x1.25 | a=22.5 b=23.5mm
(1x) Adap. rosca de vela incandescente M10x1.25 | a=18.5 | b=10.5 mm
(1x) Adap. rosca de vela incandescente M10x1.25 | a=28 | b=16 mm
(1x) Adap. rosca de vela incandescente M10x1.0 | a=22 | b=10 mm
(1x) Adap. rosca de vela incandescente M10x1.25 | a=28 | b=55 | c=3mm
(1x) Adap. rosca de vela incandescente M10x1.25 | a=26 | b=59 mm
(1x) Adap. rosca de vela incandescente M10x1.25 | a=29 | b=73 mm
(1x) Adap. rosca de vela incandescente M10x1.25 | a=15 | b=27 mm
(1x) Adap. rosca de vela incandescente M10x1.0 | a=12 | b=23 mm
(1x) Adap. rosca de vela incandescente M10x1.0 | a=11 | b=30 mm
(1x) Adap. rosca de vela incandescente M10x1.0 | a=12 | b=14 mm
(1x) Adap. rosca de vela incandescente M10x1.0 | a=10 | b=59 mm
(1x) Adap. rosca de vela incandescente M10x1.0 | a=12 | b=47 mm
(1x) Adap. rosca de vela incandescente M10x1.0 | a=12 | b=42 mm
(1x) Adap. rosca de vela incandescente M10x1.0 | a=10 | b=64 | c=5mm
(1x) Adap. rosca de vela incandescente M10x1.0 | a=12 | b=57 | c=5 mm
(1x) Adap. rosca de vela incandescente M8x1.0 | a=12 | b=52 mm
(1x) Adap. rosca de vela incandescente M8x1.0 | a=12 | b=52 mm
(1x) Adaptador sem rosca
(1x) Adaptador para vela de ignição rosca M10 x 1.0
(1x) Adaptador para vela de ignição rosca M12 x 1.25
(1x) Adaptador para vela de ignição rosca M18 x 1.5
(1x) Mangueira de teste para adaptador de vela de ignição
(1x) Peça angular com engate rápido
(1x) Ferramenta giratória para mudar o adaptador de válvulas
(1x) Conjunto o-rings de substituição
(1x) Válvulas

Cantidad / Descripción:
(1x) Adap. rosca de bujía de incandescencia M12x1.25 | a=12 | b=8 mm
(1x) Adap. rosca de bujía de incandescencia M12x1.25 | a=10 | b=8 mm
(1x) Adap. rosca de bujía de incandescencia M12x1.25 | a=11| b=41 mm
(1x) Adap. rosca de bujía de incandescencia M10x1.25 | a=22.5 b=23.5mm
(1x) Adap. rosca de bujía de incandescencia M10x1.25 | a=18.5 | b=10.5mm
(1x) Adap. rosca de bujía de incandescencia M10x1.25 | a=28 | b=16 mm
(1x) Adap. rosca de bujía de incandescencia M10x1.0 | a=22 | b=10 mm
(1x) Adap. rosca de bujía de incandescencia M10x1.25 | a=28 | b=55 | c=3mm
(1x) Adap. rosca de bujía de incandescencia M10 x 1.25 | a=26 | b=59 mm
(1x) Adap. rosca de bujía de incandescencia M10 x 1.25 | a=29 | b=73 mm
(1x) Adap. rosca de bujía de incandescencia M10 x 1.25 | a=15 | b=27 mm
(1x) Adap. rosca de bujía de incandescencia M10 x 1.0 | a=12 | b=23 mm
(1x) Adap. rosca de bujía de incandescencia M10 x 1.0 | a=11 | b=30 mm
(1x) Adap. rosca de bujía de incandescencia M10 x 1.0 | a=12 | b=14 mm
(1x) Adap. rosca de bujía de incandescencia M10 x 1.0 | a=10 | b=59 mm
(1x) Adap. rosca de bujía de incandescencia M10 x 1.0 | a=12 | b=47 mm
(1x) Adap. rosca de bujía de incandescencia M10 x 1.0 | a=12 | b=42 mm
(1x) Adap rosca de bujía de incandescencia M10 x 1.0 | a=10 | b=64 | c=5mm
(1x) Adap rosca de bujía de incandescencia M10 x 1.0 | a=12 | b=57 | c=5 mm
(1x) Adap. rosca de bujía de incandescencia M8 x 1.0 | a=12 | b=52 mm
(1x) Adap. rosca de bujía de incandescencia M8 x 1.0 | a=12 | b=52 mm
(1x) Adaptador sin rosca
(1x) Adaptador para rosca de bujía M10 x 1.0
(1x) Adaptador para rosca de bujía M12 x 1.25
(1x) Adaptador para rosca de bujía M18 x 1.5
(1x) Manguera de prueba para el adaptador de bujías
(1x) Pieza angular con acoplamiento rápido
(1x) Herramienta de giro de válvulas para cambiar las válvulas del adaptador
(1x) Junta tórica
(1x) Válvulas de repuesto

Descrição: Para medições de perda de pressão e compressão em motores a diesel e gasolina
Inclui adaptadores de rosca para velas de incandescência e velas de ignição

Adequado para os seguintes modelos: Alfa Romeo, Audi, BMW, Chrysler, Citroën, Daewoo, Fiat, Ford, Honda, Hyundai, Isuzu, Jeep, Kia, Lada Lancia, Land Rover, LDV, Mazda, Mercedes, Mitsubishi, Nissan, Opel, Peugeot, Range Rover, Renault, Rover, Saab, Seat, Skoda, Suzuki, Toyota Opel, Volvo, VW

Descripción: Para medir la pérdida de presión y la compresión en motores diésel y de gasolina
Incluye adaptadores para roscas de bujías y bujías

Apto para los siguientes modelos: Alfa Romeo, Audi, BMW, Chrysler, Citroën, Daewoo, Fiat, Ford, Honda, Hyundai, Isuzu, Jeep, Kia, Lada, Lancia Land Rover, LDV, Mazda, Mercedes, Mitsubishi, Nissan, Opel, Peugeot, Range Rover, Renault, Rover, Saab, Seat, Skoda, Suzuki, Toyota Opel, Volvo, VW

REF		
8113	1kg	10x

Kit manómetro teste injeção gasolina mono multi
Kit manómetro prueba inyección gasolina mono multi





Descrição: Conjunto completo de adaptadores e acessórios para a maioria dos sistemas de veículos europeus, americanos e japoneses, incluindo o sistemas multi-Ponto, sistema de injeção de combustível (MFI), sistema TBI GM e sistema de injeção de combustível CIS Bosch

Descripción: Compressimetro para circuitos de gasolina ayuda a identificar y diagnosticar baja presión de combustible, identifica el regulador de presión de combustible defectuoso, fugas en los inyectores, fugas en la linea de combustible y filtros de combustible obstruidos

REF			
6589	0-10bar	4kg	3x

Teste de injetores common rail com 24 adaptadores
Medidor de inyectores common rail con 24 adaptadores

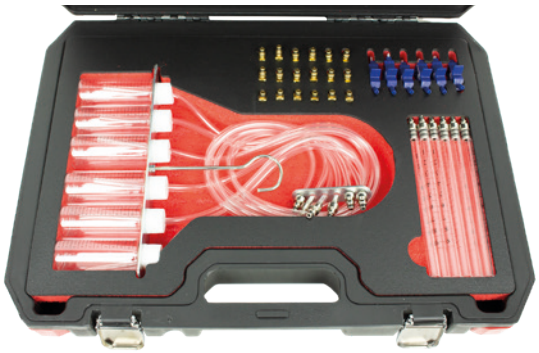

Capa / Capa	Proveta / Probeta	Copo / Vaso
		
REF 8111A	REF 8114P	REF 8111C

Descrição:
Teste de injetores com 24 adaptadores adequados para o uso em injetores diesel Bosch, Denso, Siemens e Delphi

Desripción:
Teste de inyectores con 24 adaptadores adecuados para el uso en inyectores diesel Bosch, Denso, Siemens y Delphi

REF		
8114	3,2kg	2x

Teste common rail alta pressão
Medidor common rail alta presión





Características:
-Teste analógico de alta pressão com várias linhas de conexão
- Serve para verificar a bomba de alta pressão / sistema de alta pressão durante o arranque ou marcha
- A escala do medidor lê de 0-2000bar
- O teste tem uma válvula de descarga de pressão embutida que limita a pressão máxima a aproximadamente 1500bar para evitar danos no teste ou no veículo
- O teste é fornecido com dois conjuntos de mangueiras ultra flexíveis, permitindo a conexão em áreas de difícil acesso

Características :
- Prueba analógica de alta presión con múltiples líneas de conexión
- Sirve para comprobar la bomba de alta presión / sistema de alta presión al arrancar o en funcionamiento
- La escala del medidor lee de 0 a 2000 bar
- La prueba tiene una válvula de alivio de presión incorporada que limita la presión máxima a aproximadamente 1500 bar para evitar daños a la prueba o al vehículo
- La prueba se suministra con dos juegos de mangueras ultra flexibles, que permiten la conexión en zonas de difícil acceso

REF			
8150	2000bar	4,3kg	1x

Teste de injetores common rail
Medidor de inyectores common rail



Capa / Capa	Proveta / Probeta	Copo / Vaso
		
REF 8111A	REF 8114P	REF 8111C

REF		
8111	1,2kg	5x

Teste compressão para motores gasolina básico
Juego compresímetro para motores gasolina básico



Composição:
(1x) Mangueira de borracha: 330mm
(1x) adaptador:14/18mm

Composición:
(1x) Manguera de goma: 330mm
(1x) adaptador: 14/18mm

REF			
1409	3-20bar	1,1kg	5x

Kit sangrar diesel circuito baixa pressão
Juego purgar diesel circuito de baja presión



Composição: (1x) bomba de fluxo, (1x) conector: GM, (1x) conector pequeno: Renault, GM/Opel, Fiat, (1x) conector grande: Renault, GM/Opel, Fiat, (1x) conector Ford, (1x) conector 10mm: PSA, (1x) conector 8mm: PSA, (1x) conector Ford, (1x) mangueira PE, (1x) mangueira PVC, (2x) adaptadores universais. Alta pressão: 2500Bar / 150 bar
Baixa pressão: depende da altura do tanque

Composición: (1x) bomba de flujo, (1x) conector: GM, (1x) conector pequeño: Renault, GM/Opel, Fiat, (1x) conector grande: Renault, GM/Opel, Fiat, (1x) conector de 10 mm: PSA, (1x) conector 8mm: PSA, (1x) conector Ford, (1x) manguera PE, (1x) manguera PVC, (2x) adaptadores universales. Alta presión: 2500Bar / 150 bar
Baja presión: depende de la altura del tanque

REF		
6595	1,1kg	10x

Compressímetro para motores a gasolina
Compresímetro para motores gasolina



Borracha / Goma	*Manómetro*	*Tubo*
		
REF 1408B	*REF 1408M*	*REF 1408T*

Composição:
(4x) adaptadores: M10x1.0, M12x1.25, M14x1.25, M18x1.5.
(2x) adaptadores de encaixe curvo e reto
0-300psi 0-20kpax100

Composición:
(4x) adaptadores: M10x1.0, M12x1.25, M14x1.25, M18x1.5.
(2x) adaptadores de encaje curvo y recto
0-300psi 0-20kpax100

REF			
1408	0-300psi	1,3kg	5x

Kit comparador interiores 50-160mm
Kit micrometro dial 50-160mm



Características:
Intervalo medição: 50-160mm. Precisão: 0.01mm
Inclui: (1x) Ponte guia. (1x) Manómetro. (12x) Hastes de medição (55-105mm). (4x) Anéis espaçadores: 0.5, 1.0, 2.0 e 3.0mm
(1x) Barra de extensão 60mm. (3x) acessórios

Caracterísiticas:
Rango de medición: 50-160 mm. Precisión: 0,01mm
Incluye: (1x) Puente guía. (1x) Manómetro. (12x) Varillas de medición (55-105 mm). (4x) Anillos espaciadores: 0.5, 1.0, 2.0, 3.0 mm
(1x) Barra de extensión 60mm. (3x) accesorios

REF		
4486	1,1kg	20x

Comparador para regulação da bomba
Reloj comparador para regulación bomba



Descrição: Comparador com marcação 0-10mm em intervalos 0.01mm.

Descripción: Reloj comparador con marcación 0-10mm en rangos 0.01mm

REF		
1685	140gr	50x

Kit adaptadores jogo manómetro bomba de injeção diesel
Juego adaptadores reloj comparador bomba inyección diesel



Medidas: M8, M10, M12

Medidas: M8, M10, M12

REF		
1682	200gr	10x

Jogo manómetro bomba injeção diesel
Reloj comparador para regulación bomba inyección diesel



Descrição: Marcação 0-10mm em intervalos 0.01mm
Medidas: M8, M10, M12
Aplicação: Bombas Bosch, Nippondenso, Kikki, VW, Audi, BMW, Ford 1600D. Motores diesel VAG, Seat, Skoda, Ford, Volvo

Descripción: Marcación 0-10mm en rangos 0.01mm
Medidas: M8, M10, M12
Aplicación: Bombas Bosch, Nippondenso, Kikki, VW, Audi, BMW, Ford 1600D. Motores diesel VAG, Seat, Skoda, Ford, Volvo

REF		
1680	180gr	25x

Jogo regulação bomba diesel
Juego regulación bomba diesel



Aplicação: Alfa Romeo, Audi, Bedford, BMW, Daihatsu, Fiat Ford, Isuzu, Iveco, Lancia, Land Rover, Renault, Rover, VW (para veículos equipados com bomba diesel Bosch)

Aplicación: Alfa Romeo, Audi, Bedford, BMW, Daihatsu, Fiat Ford, Isuzu, Iveco, Lancia, Land Rover, Renault, Rover, VW (para vehículos equipados con bomba diesel Bosch)

REF		
1506	1,3kg	5x

Base magnética flexível para comparador
Base magnética flexible para reloj comparador



Descrição: Com interruptor ON/OFF

Descripción: Con interruptor ON/OFF

REF			
1686	60kg	1,4kg	10x

Bomba teste pressão dos injetores diesel
Bomba manual de control tarado de inyectores



Copo p. / Vaso p.



REF 8104C

Características:
O manómetro pode ser desligado com a válvula de corte girando o botão completamente no sentido horário
O manómetro de pressão (estrutura com dia. 100mm) corresponde a classe de qualidade 1.0
Adaptadores: M12, M14

Características:
El indicador se puede cortar con la válvula completamente girando el mando en sentido horario
El indicador de presión (día estructura. 100 mm) corresponde a la classe de calidad 1.0
Adaptadores: M12, M14

REF			
8104	0-600bar	5kg	1x

Kit ver pressão de óleo 10BAR
Comprobador presión de aceite 10BAR







Manómetro



REF 5018M

Adaptadores: R1/8 DIN 2999, 1/8x27NPT, 1/4x14NPT, 3.5x1.5, M16x1.5, M18x1.5, adaptador 90º
Aplicação: Alfa, Fiat, Jaguar, Mitsubishi, Rover, Toyota, Audi, BMW, Citroën, Ford, Honda, Hyundai, Isuzu, Renault, SAAB, Skoda, Subaru, Lada, Lancia, Mazda, Mercedes, Nissan, Opel, Peugeot, Suzuki, VW, Volvo

Adaptadores: R1/8 DIN 2999, 1/8x27NPT, 1/4x14NPT, 3.5x1.5, M16x1.5, M18x1.5, adaptador 90º.
Aplicación: Alfa, Fiat, Jaguar, Mitsubishi, Rover, Toyota, Audi, BMW, Citroën, Ford, Honda, Hyundai, Isuzu, Renault, SAAB, Skoda, Subaru, Lada, Lancia, Mazda, Mercedes, Nissan, Opel, Peugeot, Suzuki, VW, Volvo

REF			
5018	0-10bar	2,9kg	2x

Manómetro para verificar pressão turbos
Manómetro para verificar presión turbos



Características:
Com tubo poluretano de 2M
Escala pressão manómetro: -1 a 3 Bar
Aplicação: Universal

Características:
Con tubo de 2M de poliuretano
Escala presión manómetro: -1 a 3Bar
Aplicación: Universal

REF			
4482	-1 a 3 bar	795gr	10x

Teste fugas do turbo
Comprobador de fugas sistema turbo





Composição:
(2x) adaptadores 70x80/85/90mm, (2x) adaptadores 70x65/70/75mm
(2x) adaptadores 70x50/55/60mm, (2x) adaptadores 35/40/45mm

Composición:
(2x) adaptadores 70x80/85/90mm, (2x) adaptadores 70x65/70/75mm
(2x) adaptadores 70x50/55/60mm, (2x) adaptadores 35/40/45mm

REF		
4484	1,9kg	5x

Teste fugas do turbo com manómetro
Comprobador de fugas sistema turbo con manometro





Composição: (1x) Adaptador 80/85/90mm com entrada de ar (1x) Adaptador 80/85/90mm com stop, (1x) Adaptador 65/70/75mm com entrada de ar, (1x)Adaptador 65/70/75mm com stop (1x) Adaptador 50/55/60mm com entrada de ar, (1x) Adaptador 50/55/60mm com stop, (1x) Adaptador 35/40/55mm com entrada de ar (1x) Adaptador 35/40/45mm com stop

Composición: (1x) Adaptador 80/85/90mm con entrada de aire (1x) Adaptador 80/85/90mm con stop, (1x) Adaptador 65/70/75mm con entrada de aire, (1x)Adaptador 65/70/75mm con stop, (1x) Adaptador 50/55/60mm con entrada de aire, (1x) Adaptador 50/55/60mm con stop, (1x) Adaptador 35/40/55mm con entrada de aire (1x) Adaptador 35/40/45mm con stop

REF		
4490	2,5kg	1x

Kit manómetros para sincronizar carburadores
Juego manómetros para sincronizar carburadores



Aplicação: Sincroniza os valores de até 4 carburadores
Composição: (1x) placa de 4 manómetros (90mm diâmetro) (4x) tubos de extensão: 3.9x52mm, (4x) tubos de extensão: 3.9x122mm, (8x) tubos tipo cónico: 8x40m, (4x) tubos 10x53mm (M6x0.75), (4x) tubos 10x60mm (M6x1.0), (4x) tubos de borracha: 8x5x750mm

Aplicación: Sinconizas los valores de hasta 4 carburadores
Composición: (1x) placa de 4 manómetros (90mm diámetro) (4x) tubos de extensión: 3.9x52mm, (4x) tubos de extensión: 3.9x122mm, (8x) tubos tipo cónico: 8x40m, (4x) tubos 10x53mm (M6x0.75), (4x) tubos 10x60mm (M6x1.0), (4x) tubos de goma: 8x5x750mm

REF			
4485	0-76cm/h	4,3kg	2x

Comprovador de estancamento de cilindros
Comprobador de estanqueidad de cilindros



Aplicação: Para verificar a estanquecidade do cilindro
Adaptadores: M12x1.25, M14x1.25

Aplicación: Para comprobar la estanqueidad del cilindro.
Adaptadores: M12x1.25, M14x1.25

REF				
8110	0-100psi	0-7bar	2,4kg	10x

Kit comprovador de travões com e sem ABS
Juego comprobador de frenos con y sin ABS

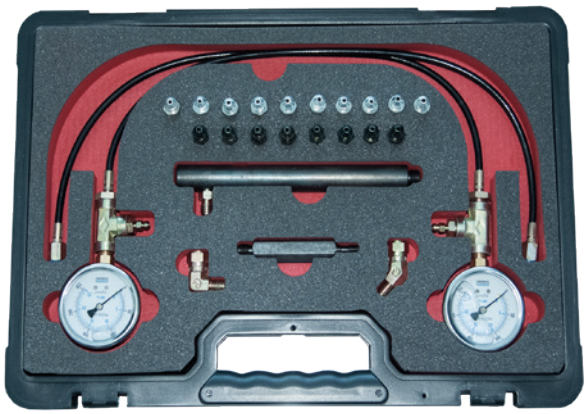

Adaptadores: 7/16-24, 1/4-28, 3/8-24, 5/16-24, M10-1.5 M8-1.25, M10-1.0, 7/16-20, M7-1.0
Manómetro: 0-25Mpa 0-250Kg/cm2

Adaptadores: 7/16-24, 1/4-28, 3/8-24, 5/16-24, M10-1.5 M8-1.25, M10-1.0, 7/16-20, M7-1.0
Manómetro: 0-25Mpa 0-250Kg/cm2

REF			
3237	0-25mpa	4,3kg	2x

Kit comprovação da pressão da transmissão
Comprobador de presión de transmisión



Composição: (4x) encaixes: 1/28-27 (2”), 1/8-27 (cotovelo 90º), 1/8-27 (cotovelo 45º), (8x) adaptadores: 1/8-27: VW Audi, 1/8-27 para 1/26-27 NPT, 1/8-27 para 1/26-24 NPT, 1/8-27 para M8-1.25, 1/8-27 para M8-1.0, 1/8-27 para M10-1.0, 1/8-27 para 1/8-28 BSPT , 1/8-27 para 1/4-18 NPT
(1x) adaptador de mangueira 1/8”-1/4”

Composición: (4x) enchufes: 1/28-27 (2”), 1/8-27 (acop. rápido), 1/8-27 (codo 90º), 1/8-27 (codo 45º), (8x) adaptadores: 1/8-27: VW, Audi, 1/8-27 para 1/26-27 NPT, 1/8-27 para 1/26-24 NPT, 1/8-27 para M8-1.25 1/8-27 para M8-1.0, 1/8-27 para M10-1.0, 1/8-27 para 1/8-28 BSPT 1/8-27 para 1/4-18 NPT. (1x) adaptador de manguera 1/8”-1/4”

REF				
3243	0-100psi	0-500psi	2kg	2x

Bomba manual de vácuo e pressão
Comprobador de vácio y presión



Manómetro



REF 3049M

Características:
Indicador de pressão / vácuo de 63,5mm
Indicador de pressão: +0 a +3 bar
Indicador de vácuo: -0 a -1 bar
Pressão máx. Pressão: 3,0 bar
Máx. Vácuo: -0,7 bar.

Características:
Manómetro de presión / vacío 63,5mm
Indicador de presión: +0 a +3 bar
Indicador de vacío: -0 a -1 bar
Máx. Presión: 3,0 bar
Max. Vacío: -0,7 bar.

REF			
3049	-1 a 3bar	3,3kg	2x

Kit chaves para desapertar porca ventoinha radiador
Set llaves para aflojar tuerca ventilador radiador



Medidas: 2-1/4”, 2-3/8”, 1-3/8”, 3-1/4”, 3”, 2-13/16”
(2x) 1-7/16”, 1-9/16”, 1-7/8” (rosca esquerda), 1-7/8” (rosca direita)

Medidas: 2-1/4”, 2-3/8”, 1-3/8”, 3-1/4”, 3”, 2-13/16”,
(2x) 1-7/16” 1-9/16”, 1-7/8” (rosca izquierda),1-7/8” (rosca derecha)

REF		
6117	7,5kg	2x

Extrator vedante radiador AC M5
Extractor sello radiador AC M5



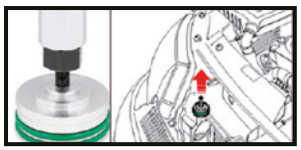

Características:
Para fácil remoção de vedantes do encaixe radiador AC
Necessário para os radiadores AC com novo design, onde o vedante está localizado no interior da unidade em VW, Audi, Skoda Seat, Opel e Ford, etc
Ferramenta universal para encaixes com rosca interna de 5mm
Aperte o parafuso (M5) do extrator na rosca da tampa do vedante

Características:
Para quitar fácilmente los sellos de la conexión del radiador de AC
Necesario para radiadores AC con nuevo diseño, donde el sello se encuentra dentro de la unidad en VW, Audi, Skoda, Seat, Opel y Ford etc. Herramienta universal para enchufes con rosca interior de 5mm
Apriete el tornillo extractor (M5) en la rosca de la tapa del sello

REF		
6410	800gr	10x

Purgador e reposicionador de líquido de refrigeração
Cargador y purgador neumático líquido refrigerante



Adaptadores:
35mm, 39mm, 44mm (diâmetro) extensíveis até 4mm

Adaptadores:
35mm, 39mm, 44mm (diámetro) extensibles hasta 4mm

REF		
2515	1,5kg	5x

Teste de sistemas de refrigeração 17 peças
Comprobador de sistemas de refrigeración 17 piezas



Bomba



REF 2514B

Aplicação: Mercedes, GM (Buick), Jeep, Peugeot, Subaru, Chrysler, Acura, GM(Nova, Spectrum, Sprint),Mitsubishi, Nissan Mazda, Toyota, Infiniti, GEO, Suzuki, Isuzu, Honda, Suzuki Volvo, Saab, Sterling, Citroen, Renault, Fiat, Alfa, VW, Audi Porshe BMW, Land Rover, Opel, Jaguar, Ssang Yong motor

Aplicación: Mercedes, GM (Buick), Jeep, Peugeot, Subaru, Chrysler, Acura, GM(Nova, Spectrum, Sprint),Mitsubishi, Nissan, Mazda, Toyota, Infiniti, GEO, Suzuki, Isuzu, Honda, Suzuki, Volvo, Saab, Sterling, Citroen, Renault, Fiat, Alfa, VW, Audi, Porshe, BMW, Land Rover, Opel, Jaguar, Ssang Yong motor

REF			
2513	-1 a 3bar	3,8kg	5x

Teste de sistemas de refrigeração 28 peças
Comprobador de sistemas de refrigeración 28 piezas



Bomba



REF 2514B

Aplicação: Mercedes Benz, GM, Jeep,Peugeot, Subaru, Chrysler Acura, Mitsubishi, Nissan, Mazda, Toyota, Infiniti, Geo, Suzuki Isuzu, Honda, Lexus, Volvo, Saab, Citroen, Renault, Fiat, Alfa Mini Cooper, VW, BMW, Ford, Opel, Porsche, Audi, etc

Aplicación: Mercedes Benz, GM, Jeep,Peugeot, Subaru Chrysler, Acura, Mitsubishi, Nissan, Mazda, Toyota, Infiniti, Geo Suzuki, Isuzu, Honda, Lexus, Volvo, Saab, Citroen, Renault, Fiat Alfa Mini Cooper, VW, BMW, Ford, Opel, Porsche, Audi, etc

REF				
2514	0-35psi	0-2.5bar	6kg	1x

Teste sistema de refrigeração 33 peças
Comprobador de sistemas de refrigeración 33 piezas



Aplicação: Mercedes Benz, Audi A4,A5,A6, Opel, Ford, BMW Volvo, Citroen, Fiat Renault, Peugeot, VW, Universal, Mitsubishi Nissan, Mazda, Honda, Toyota, etc

Aplicación: Mercedes Benz, Audi A4,A5,A6, Opel, Ford, BMW Volvo, Citroen, Fiat Renault, Peugeot, VW, Universal, Mitsubishi Nissan, Mazda, Honda, Toyota, etc

REF		
2516	6kg	2x

Manómetro para ar condicionado
Manometro para aire condicionado


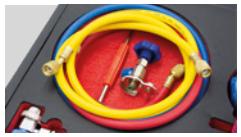
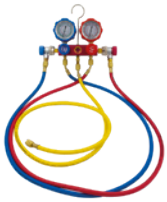
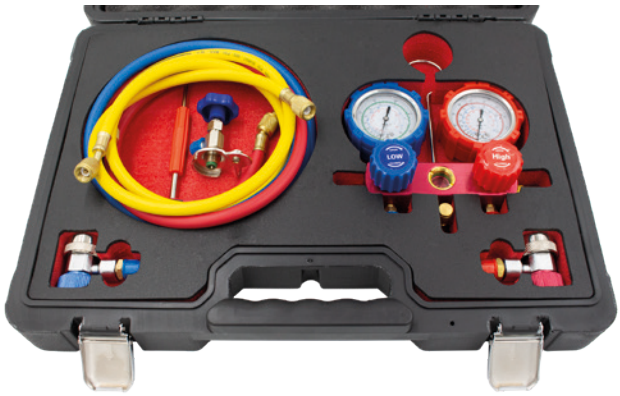

Características: Adequado para gases R12 e R134A
Mangueiras 1500mm
- Valor de escala manómetro de pressão baixa: 0-350PSI (vácuo: 10 a 30 polegadas de Hg) (-40° C a + 37° C)
- Valor escala manómetro de pressão alta: 0-500PSI (-10°C a + 88°C)

Características: Adecuado para gases R12 y R134A
Mangueras 1500mm
- Valor de escala manómetro de baja presión: 0-350PSI (vacío: 10 a 30 pulgadas de Hg) (-40° C a +37° C)
-Valor escala manómetro de alta presión: 0-500PSI (-10°C a + 88°C)

REF				
8109	0-500psi	0-350psi	4,3kg	2x

Teste ar condicionado R1234YF
Teste aire condicionado R1234YF





Características:
Conjunto de manómetros R1234YF com mangueiras 60”
Alta pressão do manómetro: 0-500psi / 0~35 bar
Baixa pressão do manómetro: -30-120psi / -1-8bar
Visor para verificação do fluxo do gás de refrigeração
Pressão suportada pela mangueira: 800~4000 PSI R1234YF

Características:
Conjunto Manómetro R1234YF con mangueras de 60”
Manómetro de alta presión: 0-500psi / 0 ~ 35 bar
Presión del manómetro de baja presión: -30-120psi / -1-8bar
Pantalla para verificar el flujo de refrigerante
Presión soportada por la manguera: 800 ~ 4000 PSI R1234YF

REF				
8108	0-500psi	0-35bar	2,8kg	5x

Jogo 12 peças para ar condicionado
Juego 12 piezas para aire condicionado



Descrição:
(2x) extratores tampas das válvulas: SW12mm, SW15mm
(2x) chaves para núcleo válvulas: 2.2mm, 3.2mm (larga)
(7x) bits torx TS: TS10H, TS15H, TS20H, TS25H, TS27H, TS30H TS40H
(1x) adaptador bits 1/4”

Descripción:
(2x) extractores tapas de las válvulas: SW12mm, SW15mm
(2x) llaves para núcleo válvulas: 2.2mm, 3.2mm (larga)
(7x) puntas torx TS: TS10H, TS15H, TS20H, TS25H, TS27H, TS30H TS40H
(1x) adaptador de puntas 1/4”

REF		
8105	2kg	100x

Detetor de fugas por fumo
Detector de fugas por humo



Aplicação: Esta é uma ferramenta de deteção automática de fugas por fumo
Características: Potência: DC12V, bateria do veículo
Valor saída de fumo: 6L / min Fornecimento de ar incorporado

Aplicación: Esta es una herramienta automática de detección de fugas por humo
Características: Potencia: DC12V, batería del vehículo
Valor de salida de humo: 6L / min Suministro de aire incorporado

REF		
8726	5,1kg	4x

Teste luz UV para detetar fugas ar condicionado
Prueba luz UV para detectar fugas de aire acondicionado



Descrição: Permite a deteção de fugas nos sistemas de ar condicionado,motores, caixas de velocidades, etc
(em conjunto com aditivos fluorescentes)
(1x) lanterna led 3 UV alta potência (120 lumens)
(1x) bateria 1500mAh e carregador AC

Descripción: Permite la detección de fugas en los sistemas de aire acondicionado, de los motores, de las cajas de cambios, etc
(junto con los aditivos fluorescentes)
(1x) linterna led 3 UV alta potência (120 lumens)
(1x) bateria 1500mAh y cargador AC

REF		
8725	1,2kg	5x

Termómetro infravermelhos pilhas 50º~550ºC
Termometro infrarrojos batéria 50º~550ºC



Características:
Dimensões: 163x97x33 mm
Resolução da tela LCD (precisão): 0,1ºC / ºF
Faixa de medição: -50ºC~550ºC (-58ºF ~ 716ºF)
Precisão de medição: ± 0,5ºC, ± 3,0ºC, ± 5,0 ºC
Tempo de medição: ≤ 0,5 segundos

Características:
Dimensiones: 163x97x33mm
Resolución de pantalla LCD (precisión): 0.1ºC / ºF
Rango de medición: -50ºC~550ºC (-58ºF ~ 716ºF)
Precisión de medición: ± 0.5ºC, ± 3.0ºC, ± 5.0ºC
Tiempo de medición: ≤ 0,5 segundos

REF			
9630	-50°C~550°C	275gr	40X

Jogo 3 desaparafusadores para abraçadeiras articuladas
Juego 3 destornilladores para abrazaderas articulados



REF	⇔		
7012	6,7,8mm	300gr	20x

Chave dinamométrica 1” 0-1400NM (certificada)
Llave dinamométrica 1” 0-1400NM (certificada)



REF	⇤⇥		
8246	1900mm	22,3kg	1x

Chave dinamométrica 3/4” 0-400nm
Llave dinamométrica 3/4” 0-400nm



REF	NM		
8250	0-400	1,5kg	2x

Chave dinamométrica 1” 0-2000NM (certificada)
Llave dinamométrica 1” 0-2000NM (certificada)



REF	⇤⇥		
8247	2400mm	25,8kg	1x

Chave dinamométrica 3/4” 140-980nm
Llave dinamométrica 3/4” 140-980nm



REF	⇤⇥		
8225	1230mm	9kg	2x

Chaves dinamométricas (certificadas)
Llaves dinamométricas (certificadas)

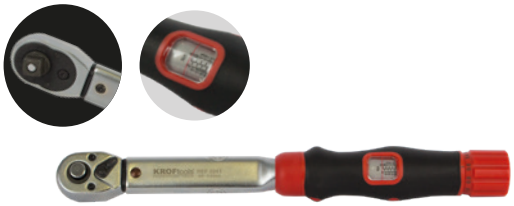

REF	◇	NM	⇤⇥		
8240	1/4”	1-5	255mm	350gr	12x
8241	3/8”	5-25	290mm	475gr	12x
8242	1/2”	10-50	290mm	497gr	12x
8243	1/2”	25-125	490mm	634gr	12x
8244	1/2”	40-200	530mm	1,4kg	6x
8245	1/2”	70-340	720mm	1,7kg	6x

Goniómetro 1/2”
Goniometro 1/2”



REF			
5233	0-360º	225gr	40x

Goniómetro 1/2” flexível com íman
Goniometro 1/2” flexible imantado



REF			
4483	0-360º	520gr	6x

Goniómetro 3/4”
Goniometro 3/4”





REF			
5234	360º	740gr	10x

Fonoscópio detetor de ruídos
Sonoscopio detetor de ruídos



Composição:
(2x) varetas: 85, 200mm

Composición:
(2x) varillas: 85, 200mm

REF		
7571	154gr	8x

Chave para válvula de pneu com limite de aperto
Llave para válvula neumático con limite de apretón



REF	NM		
2500	45	100gr	300x

Chave para válvula de pneu
Llave para válvula neumático



REF		
2505	100gr	300x

Kit válvula pneu com limite de aperto TPMS
Juego válvula neumático com limite agarre TPMS



Composição:
(1x) chave dinamométrica 1/4": 2-14nm
(1x) ferramenta para montagem da válvula e sensor: 0.5-3.5nm
(1x) porta bits: 150mm
(2x) chaves de caixa 1/4" hex. longas: 11,12mm
(3x) chaves de caixa com bit torx: T10,T15,T20
(1x) ferramenta de remoção válvula pneu
(1x) ferramenta de inserção válvula do pneu: 0.25nm
(1x) ferramenta de inserção válvula pneu: 0.4nm

Composición:
(1x) llave dinamométrica 1/4": 2-14nm
(1x) herramienta para montaje válvula y sensor: 0.5-3.5nm
(1x) porta puntas: 150mm
(2x) llaves de vaso 1/4" hex. largas: 11,12mm
(3x) llaves de vaso con punta torx: T10,T15,T20
(1x) herramienta de remoción válvula neumático
(1x) herramienta de inserción válvula neumático: 0.25nm
(1x) herramienta de inserción válvula neumático: 0.4nm

REF		
2550	1,3kg	18x

Endoscópio WI-FI 5M HD
Endoscopio WI-FI 5M HD



Características:
Resolução: HD 1280x720 Ângulo de visão: 70°
Taxa de frames: 30fps Focagem: 4-6cm (a melhor)
Formato fotos: JPEG Formato vídeos: AVI
Diâmetro da cabeça da câmara: 8mm
Nível de impermeabilidade: IP67 Frequência: 2.4 GHz
Luz LED : 8x Luz LED ajustáveis. Distância de transmissão: 5-30M
Sistema necessário: IOS / Android / Windows / Mac

Características:
Resolución: HD 1280x720 Ángulo de visión: 70°
Velocidad de fotogramas: 30fps Enfoque: 4-6cm (mejor)
Formato de foto: JPEG Formato de video: AVI
Diámetro del cabezal de la cámara: 8 mm
Nivel impermeable: IP67 Frecuencia: 2,4 GHz
Luz LED: 8x Luz LED ajustable. Distancia de transmisión: 5-30M
Sistema requerido: IOS / Android / Windows / Mac

REF		
6190	254gr	50x

Verificador anticongelante
Probador anticongelante



Ponto de congelamento e ebulição troca no Ethylene glycol

Ponto de congelamento - Inverno	Ponto de ebulição - Verão
-40ºC	108,8ºC
-34,4ºC	107,7ºC
-28,8ºC	106,6ºC
-23.3ºC	105,5ºC
-17ºC	104,4ºC
-12ºC	103,3ºC

El punto de congelamiento y ebulición cambia en glicol de etileno

Punto de congelamiento - Invierno	Punto de ebulición - Verano
-40ºC	108,8ºC
-34,4ºC	107,7ºC
-28,8ºC	106,6ºC
-23.3ºC	105,5ºC
-17ºC	104,4ºC
-12ºC	103,3ºC

REF			
8727	300mm	300gr	24x

Verificador densidade bateria
Probador densidad bateria



A marca no flutuador que está alinhada com a superfície indica a condição:

Vermelho	1100-1205	Carga bateria descarregada
Branco	1205-1260	Carga bateria necessita atenção
Verde	1260-1300	Carga bateria está OK

La marca en el flotador que está alineada con la superficie indica la condición:

Rojo	1100-1205	Carga bateria descargada
Blanco	1205-1260	Carga bateria necessita atención
Verde	1260-1300	Carga bateria está OK

REF			
8728	300mm	300gr	15x

Jogo de cabos 25mm2
Juego de cables 25mm2



Comprimento cabos: 3,5m

Longitud cables: 3,5m

REF			
6170	350ah	1,7kg	10x

Kit teste bateria 6-12V
Comprobador bateria 6-12V





Descrição:
Tensão: 6v/12v - 10a. Escala graduada com indicador de carga:
Vermelho - substituir
Amarelo - fazer manutenção
Verde - bom estado

Descripción:
Tensión: 6v/12v - 10a. Escala graduada con indicador de carga:
Rojo - sustituir
Amarillo - hacer mantenimiento
Verde - buen estado

REF			
6162	6V/12V	1,1kg	10x

Teste bateria digital com impressora
Comprobador baterial digital





Aplicações:
Teste baterias 6V/12V e sistemas de arranque e carga 12V/24V
Características:
Tipo baterias: Líquido regular, AGM, AGM START/STOP
EFB START/STOP, GEL, VRLA
Intervalo CCA: 40~2000CCA (SAE)
Intervalo Voltagem: 1.5-30V
Precisão: voltagem 0.1V, CCA 5%, IR 5%
Temperatura funcionamento: 14oF-122 oF (-10oC - 50oC)
Resistência interna, teste de temperatura ambiente
Visor SOH (estado saúde), SOC (estado de carga)
Teste para vários padrões de bateria: JIS, SAE
DIN, EN, IEC, CA. Visor LCD gráfico de 3,2" com luz de fundo, brilho ajustável
Impressora para imprimir relatórios de teste, informações personalizadas do utilizador também podem ser impressas. Vários idiomas são exibidos
Rolo papel térmico com medidas de 57mm x 6.5m
Compensação da temperatura ambiente
Função de upload de dados

Aplicaciones:
Prueba baterías de 6V/12V y sistemas de arranque y carga de 12V/24V
Características:
Tipo de batería: líquido normal, AGM, AGM START / STOP
EFB START / STOP, GEL, VRLA
Rango CCA: 40~2000 CCA (SAE). Rango de voltaje: 1,5-30 V
Precisión: voltaje 0,1 V, CCA 5%, IR 5%
Temperatura de funcionamiento: 14oF-122 oF (-10oC - 50oC)
Resistencia interna, prueba a temperatura ambiente
Pantalla SOH (estado de salud), SOC (estado de carga)
Prueba para varios estándares de batería: JIS, SAE
DIN, EN, IEC, CA. Pantalla gráfica LCD de 3,2 "
con retroiluminación, brillo ajustable
Impresora para imprimir informes de prueba, también se puede imprimir información personalizada del usuario
Se muestran varios idiomas. Rollo de papel
térmico de 57mm x 6,5m
Compensación de temperatura ambiente
Función de carga de datos

REF			
6164	6/12/24V	2,1kg	8x

Teste bateria digital com impressora
Comprobador de baterías digital con impresora





2x Rolos / 2x Rollos 38x25mm



REF 6163P

Características: Mede o estado de carga, a capacidade e vida da bateria.Comprova o sistema de arranque, de carga e o estado dos díodos do alternador Codificação da prova efectuada. Prova as baterias de 6V e 12V e sistemas de carga de 12V e 24V Comprova baterias a baixo de 1.5V. Intervalo de operação 40-2000 CCA.**Normas**: SAE, DIN, ENC1, ENC2 e EIC. Monitor LCD. Impressão dos resultados num ticket. Possibilidade de escolha dos idiomas do menu

Características: Mide el estado de carga, la capacidad y la duración de la batería. Demuestra marcha en un, y el estado de carga los diodos del alternador. Codificación de prueba hecho. Baterías a prueba de 6V y 12V y sistemas de carga 12V y 24V. Demuestra baterías bajo 1.5V. Rango de operación 40-2000 CCA **Normas**: SAE, DIN, ENC1, EnC2 y EIC. Monitor LCD. Imprimir los resultados en un ticket. Posibilidad de elegir los idiomas del menú

REF			
6163	6/12/24V	1,5kg	2x

Teste multifunções automóvel
Comprobador multifunción de automóviles

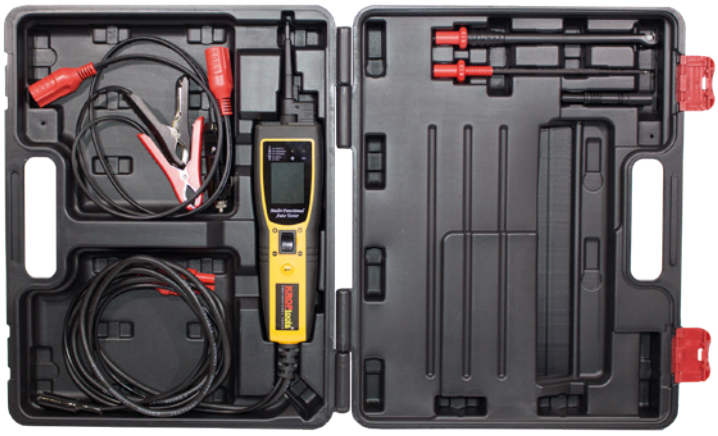

Características: Medição voltagem DC, corrente DC, resistência. Tensão de alimentação: 8-30VDC, intervalo de medição tensão: 0-60V, intervalo de medição de corrente: 0-5A DC, intervalo de medição frequência: 0-300KHz, intervalo medição resistência: 0-200, temperatura funcionamento: 0-50ºC, temperatura armazenamento: 10-60ºC.Humidade funcionamento: 85%, intervalo de temperatura medida: 0-200ºC. Comprimento cabos: 1900mm

Características: Medición: voltaje DC, corriente DC, resistencia. Tensión de alimentación: 8-30VDC, rango de medición tensión: 0-60V, rango de medición de corriente: 0-5A DC, rango de medición de frecuencia: 0-300KHz, rango de medición resistencia: 0-200, temperatura de funcionamiento: 0-50ºC, temperatura de almacenamiento: 10-60ºC, humedad de funcionamiento: 85%, rango de temperatura medido: 0-200ºC. Longitud cables: 1900mm

REF			
6166	0-60V	1,6kg	5x

Protetor de memórias ligação OBD
Protector de memórias ligación OBD





Características:
Adaptador especial de prevenção para que não perca nenhuma informação enquanto substitui a bateria
Conecte o adaptador da bateria à tomada OBD-II para uma energia constante
Fornecimento de energia opcional: Bateria 12v, Pilha seca 9v.
O adaptador possui 2 LED´s para lhe mostrar se a bateria possui energia suficiente, e mostra-lhe se a conexão ao carro está correcta
Comprimento do fio de 12V é de: 1600mm
Comprimento do fio de 9V é de: 450mm

Caracteristicas:
Adaptador especial la prevención para que no se pierda ninguna información al sustituir la batería
Conecte el adaptador de batería en el OBD-II para una energía constante
Suministro de alimentación opcional: 12v, 9V batería seca
El adaptador tiene 2 LED´s para mostrar que la batería tiene energía suficiente, y le mostrará si la conexión a la unidad es correcta
La longitud del cable de 12V es: 1600mm
La longitud del cable de 9V es: 450mm

REF		
9610	60gr	20x

Detetor corte circuito e curtocircuito
Detector corte circuito y cortocircuito



Descrição:
Deteta corte nos circuitos ou curtos circuitos rápidamente
Desenhado para encontrar cabos traçados, sem danificar o seu isolamento
Aproxime o detetor ao circuito e percorra os cabos usando o detetor.
Contem um emissor e um transmissor no aparelho

Descripción:
Detecta cortó los circuitos o cortocircuitos rápidamente
Diseñado para encontrar rastros cables sin dañar su aislamiento
Acerque el detector al circuito y la carrera a través de los cables mediante el detector
Contiene un transmisor y un transmisor en el aparato

REF		
9615	360gr	10x

Auto tester 3-48V
Comprobador de tensión 3-48V



REF	⚡		
9606	3/48V	50gr	10x

Busca polos 6/12/24V
Buscapolos 6/12/24V





Fusível / fusible



REF 9607FU

REF	⚡		
9607	6/12/24V	76gr	144x

Manómetro encher pneus 0-170psi alta precisão
Inflador de neumáticos 0-170psi alta precisión







Agulha / Boquilla



REF 3502-01

REF				
3502	0-170psi	0-12bar	1,2kg	10x

Conectores prova de água auto 424 peças
Conectores prueba de agua auto 424 piezas



Composição:
(4x) conectores macho 1 pino; (4x) conectores fêmea 1 pino
(4x) conectores macho 2 pinos; (4x) conectores fêmea 2 pinos
(4x) conectores macho 3 pinos;(4x) conectores fêmea 3 pinos
(3x) conectores macho 4 pinos; (3x) conectores fêmea 4 pinos
(3x) conectores macho 5 pinos; (3x) conectores fêmea 5 pinos
(2x) conectores macho 6 pinos; (3x) conectores fêmea 6 pinos
(100x) terminais macho;
(10x) terminais fêmea
(180x) terminais com anilhas amarelas

Composición:
(4x) conectores macho de 1 pin; (4x) conectores hembra de 1 pin
(4x) conectores macho de 2 pines; (4x) conectores hembra de 2 pines
(4x) conectores macho de 3 pines; (4x) conectores hembra de 3 pines
(3x) conectores macho de 4 pines; (3x) conectores hembra de 4 pines
(3x) conectores macho de 5 pines; (3x) conectores hembra de 5 pines
(2x) conectores macho de 6 pines; (3x) conectores hembra de 6 pines
(100x) terminales macho;
(10x) terminales hembra
(180x) terminales con arandelas amarillas

REF			
4401	500gr	20x	

Manómetro encher pneus 0-280psi
Inflador de neumáticos 0-280psi



Agulha / Boquilla

REF 3502-01

REF				
3503	0-280psi	0-20bar	650gr	20x

Máquina focar faróis
Probador de faros



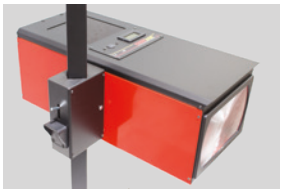





Características:
Adequado para verificar e ajustar qualquer tipo de farol (faróis altos, baixos e de nevoeiro), incluindo faróis com lâmpadas XENON e LED.
Apropriado para uso em garagens e linhas técnicas de inspeção
Para veículos ligeiros e pesados
Tela de mira interna com escala para veículos com volante à direita e à esquerda
Viseira de alinhamento de arame de aço com sistema de calibração.
Sistema de ajuste de altura com sistema de bloqueio
Luxímetro digital
Uso confortável devido ao posicionamento das rodas
Base antiderrapante robusta
Fornecido com manuais de montagem, funcionamento e calibração

Características:
Adecuado para comprobar y ajustar cualquier tipo de faro (luces altas, bajas y antiniebla), incluidos los faros con XENON y lámparas LED
Apto para uso en garajes y líneas de inspección técnica
Para vehículos ligeros y pesados
Pantalla de observación interna con escala para vehículos con volante a derecha e izquierda
Visor de alineación de alambre de acero con sistema de calibración
Sistema de ajuste de altura con sistema de bloqueo
Medidor de lux digital Uso cómodo debido al posicionamiento de las ruedas
Base robusta antideslizante
Se suministra con manuales de montaje, operación y calibración

REF		
6900	23kg	1x

Máquina focar faróis duplo laser
Probador de faros laser doble











Caracterísiticas:
Adequado para verificar e ajustar qualquer tipo de farol (faróis alto, baixo e nevoeiro), incluindo faróis com lâmpadas XENON e LED
Apropriado para uso em garagens e linhas técnicas de inspeção
Para veículos ligeiros e pesados
Tela de medição regulável interna com escala para veículos com volante à direita e à esquerda
Visor de alinhamento a laser + ponteiro laser central para facilitar o posicionamento da unidade na frente do veículo
Sistema de ajuste de altura com sistema de bloqueio
Luxímetro digital
Uso confortável devido ao posicionamento das rodas
Base anti derrapante robusta
Fornecido com manuais de montagem, operação e calibração

Caracteríticas:
Adecuado para comprobar y ajustar cualquier tipo de faro (luces altas, bajas y antiniebla), incluidos los faros con lámparas XENON y LED
Apto para uso en garajes y líneas de inspección técnica
Para vehículos ligeros y pesados
Pantalla de medición interna ajustable con escala para vehículos con dirección derecha e izquierda
Pantalla de alineación láser + puntero láser central para facilitar el posicionamiento de la unidad frente al vehículo.
Sistema de ajuste de altura con sistema de bloqueo
Medidor digital de lux
Uso cómodo debido al posicionamiento de las ruedas
Robusta base antideslizante
Se suministra con manuales de montaje, operación y calibración

REF		
6901	23kg	1x





Catálogo
K22

07 FERRAMENTA MOTOR

KROFTOOLS WWW.KROFTOOLS.COM

01 Ferramenta Manual / Pág. 11-98
02 Alicates / Pág. 101-110
03 Bits e Conjuntos / Pág. 113-126
04 Ferramenta Específica / Pág. 129-188
05 Ferramenta Carroçaria / Pág. 191-196
06 Regulação e Teste / Pág. 199-218
07 Ferramenta Motor / Pág. 221-246
08 Kits sincronização / Pág. 249-308
09 Ferramenta Elétrica / Pág. 311-320
10 Ferramenta Pneumática / Pág. 323-336
11 Ferramenta Hidráulica / Pág. 339-362
12 Ferramenta Lubrificação / Pág. 365-374
13 Equipamento Garagem / Pág. 377-442
14 Merchandising / Pág. 445-446
15 Localização Referências / Pág. 449-458





KROFtools®
PROFESSIONAL TOOLS

Catálogo
K22

07 HERRAMIENTA MOTOR

WWW.KROFTOOLS.COM KROFTOOLS

01 Herramienta Manual / Pág. 11-98
02 Alicates / Pág. 101-110
03 Puntas y Conjuntos / Pág. 113-126
04 Herramienta Específica / Pág. 129-188
05 Herramienta Carroceria / Pág. 191-196
06 Regulación y Prueba / Pág. 199-218
07 Herramienta Motor / Pág. 221-246
08 Kits de Calado / Pág. 249-308
09 Herramienta Eléctrica / Pág. 311-320
10 Herramienta Neumática / Pág. 323-336
11 Herramienta Hidráulica / Pág. 339-362
12 Herramienta Lubricación / Pág. 365-374
13 Equipamiento de Garaje / Pág. 377-442
14 Merchandising / Pág 445-446
15 Localización de Referencias / Pág. 449-458

Jogo 30 peças chave filtro óleo
Juego llaves de filtro aceite 30 piezas



Descrição: (1x) extrator filtro 3 garras, (1x) redução 1/2”F x 3/8”M, (28x) chaves de filtro

Descripción: (1x) extractor filtro 3 garras, (1x) reductor 1/2”H x 3/8”M. (28x) llaves de filtro

Medidas	Modelos
65/14f	Daihatsu, Toyota, Nissan, Fiat
65-67/14f	Daihatsu, Toyota
66/6f	Fiat Punto 1.2, Renault Clio 1.2, Rapid, Twingo
68/14f	Mazda, Ford, Subaru
73/14f	Toyota, Lexus
74/15f	Audi, Rover, Chrysler
74-76/15f	Ford, Opel, VW, Audi, Mercedes
75-77/15f	VW, Audi, Isuzu, Mercedes
76/8f	Fiat, Lancia
76/12f	Fiat, Mercedes, Renault
76/14f	VW, Porsche, Mercedes, BMW, Audi, Opel
76/30f	Ford
78/15f	Nissan, Ford, Toyota
80mm/15f	Nissan, Honda, Opel, Mazda
80-82mm/15f	Subaru, Toyota, Honda, Nissan
86mm/16f	Volvo
86mm/18f	VW Golf, Audi A6 TDI, Peugeot, Citroen
90mm/15f	Honda, Mitsubishi, Isuzu
92mm/10f	Fiat
93mm/15f	Mazda, Volvo, Mitsubishi, Nissan, Honda
93mm/36f	Ford
93mm/45f	VW, Audi TDI
95mm/15f	Toyota, Alfa Romeo, Ford
96mm/18f	Audi A4, A6 TDI, VQ Passat TDI, Renault
100mm/15f	Laguna
106mm/15f	Isuzu, Mitsubishi
108mm/15f	Fiat Ducato,Volvo, Renault Espace/Laguna
108mm/18f	Safrane/Traffic

REF	◇		
6515	3/8”	6kg	3x

Chaves de filtro 3/8”
Llaves de filtro 3/8”



REF	⟷		
6606	66/06F	89gr	12x
6514	65/14F	100gr	12x
656714	65-67/14F	100gr	12x
6814	6814F	94gr	12x
7314	73/14F	124gr	12x
7415	74/15F	100gr	12x
7608	76/8F	100gr	12x
7612	76/12F	100gr	12x
7614	76/14F	110gr	12x
7630	76/30F	100gr	10x
747615	74-76/15F	100gr	12x
757715	75-77/15F	124gr	12x
7815	78/15F	100gr	12x
808215	80/82/15F	100gr	10x
8015	80/15F	100gr	10x
8616	86/16F	100gr	12x
8618	86/18F	100gr	10x
9015	90/15F	100gr	10x
9210F	92/10F	100gr	12x
9315	93/15F	100gr	10x
9336	93/36F	100gr	10x
9345	93/45F	100gr	10x
9515	95/15F	100gr	10x
9618	96/18F	100gr	10x
10015	100/15F	100gr	10x
10615	106/15F	100gr	10x
10815	108/15F	100gr	10x
10818	108/18F	100gr	10x

Chave filtro alumínio 76-12F
Llave filtro aluminio 76-12F



Aplicação: Mazda,Mitsubishi,Ford,Citroen

Aplicación: Mazda,Mitsubishi,Ford,Citroen

REF		
7612A	100gr	100x

Chave de filtro de alumínio 74-14F
Llave de filtro de aluminio 74-14F



Aplicação: VW; Mercedes, BMW, Audi, Opel

Aplicación: VW; Mercedes, BMW, Audi, Opel

REF		
7414	100gr	100x

Jogo chaves filtro de óleo
Juego llaves filtro aceite



Composição: (7x) chaves filtro: 24, 27, 29, 30, 32, 36, 38mm (6 faces)

Composición: (7x) llaves filtro: 24, 27, 29, 30, 32, 36, 38mm (6 caras)

REF	◇		
4087	3/8”	1,4kg	40x

Jogo 19 peças chaves de filtro - 2ª geração
Juego 19 piezas llaves de filtro - 2ª generación



Composição:
Chave de filtro de óleo, 94,5mm, 0595
Chave de filtro de óleo, 92mm, 0952
Chave de filtro de óleo, 79mm, 0579
Chave de filtro de óleo; Universal, 3 pernas
Chave de filtro de óleo; 3 pernas, universal, 63-83mm, 917
Chave de filtro de óleo; 100,5mm, 05101
Chave de filtro de óleo, 84mm, 1284
Chave de filtro de óleo; 30mm x 6
Chave de filtro de óleo; 32,5mm x 6
Chave de filtro de óleo; 36mm x 6
Chave de filtro de óleo; 38mm x 6
Chave de filtro de óleo; 64,5x14, para Toyota, 901-T
Chave de filtro de óleo; 24mm x 6
Chave de filtro de óleo; 27mm x 6
Chave de filtro de óleo 16 faces, BMW-Volvo, 87mm, 915
Chave de filtro de óleo; 66,5x14, para Ford / Mazda, 902
Chave de filtro de óleo para Mercedes Benz; 74mm, 903B
Chave de filtro de óleo; 87-88mm, 901-1
Chave de filtro de óleo; 64,5x14, para Toyota, 901-L

Composição:
Llave para filtro de aceite, 94,5mm, 0595
Llave para filtro de aceite, 92mm, 0952
Llave para filtro de aceite, 79mm, 0579
Llave para filtro de aceite; Universal, 3 patas
Llave para filtro de aceite; 3 patas, universal, 63-83 mm, 917
Llave para filtro de aceite; 100,5mm, 05101
Llave para filtro de aceite, 84mm, 1284
Llave para filtro de aceite; 30mm x 6
Llave para filtro de aceite; 32,5mm x 6
Llave para filtro de aceite; 36mm x 6
Llave para filtro de aceite; 38mm x 6
Llave para filtro de aceite; 64,5x14, para Toyota, 901-T
Llave para filtro de aceite; 24mm x 6
Llave para filtro de aceite; 27mm x 6
Llave para filtro de aceite, 16 caras, BMW-Volvo, 87 mm, 915
Llave para filtro de aceite; 66,5x14, para Ford / Mazda, 902
Llave de filtro de aceite para Mercedes Benz; 74 mm, 903B
Llave para filtro de aceite; 87-88mm, 901-1
Llave para filtro de aceite; 64,5x14, para Toyota, 901-L

REF		
6516	4kg	1x

Alicate ajustável filtro
Alicate ajustable filtro



6260 6265 6275



REF	⟷	⟼⟻		
6260	50-88mm	250mm	406gr	50x
6265	60-102mm	300mm	486gr	50x
6275	60-102mm	300mm	487gr	50x

Alicate ajustável filtro 3 posições
Aliate ajustable filtro 3 posiciones





REF	⟷	⟼⟻		
6270	65-120mm	330mm	733gr	50x

Chave de filtro cinta óleo
Llave filtro de fleje



Cinta / fleje 65-110mm — *REF 1030*

Cinta / fleje 110-155mm — *REF 1031*

REF	⟷		
1028	65-110mm	200gr	10x
1029	110-155mm	200gr	10x

Chave filtro de óleo cinta com punho ergonómico
Llave filtro de fleje con mango ergonómico



Cinta / fleje 65-110mm — *REF 1030*

Cinta / fleje 110-155mm — *REF 1031*

REF	⟷		
1026	65-110mm	292gr	10x
1027	110-155mm	354gr	10x

Chave de filtro com corrente dupla
Llave de filtro con cadena doble



Características:
Fléxivel para espaços reduzidos
Intervalo de tamaho: 60-160mm
Comprimento corrente: 520mm

Características:
Flexible para espacios reducidos
Rango de tamaño: 60-160mm
Longitud de la cadena: 520mm

REF	⟷	⟼⟻		
6281	60-160mm	520mm	958gr	10x

Chave de filtro óleo 27mm
Llave de filtro aceite 27mm



Fabricante: Citroen, Peugeot, Ford, Jaguar.
Ano: 09-11 **Cilindrada:** 2.0, 2.2
Motor: DW10C, DW12C, TXBA (DW10C), TXDA (DW10C), TXWA (DW10C), KNBA (DW12C), KNBB (DW12C), KNWA (DW12C), AJi4D/224DT.

Fabricante: Citroen, Peugeot, Ford, Jaguar.
Año: 09-11 **Cilindrada:** 2.0, 2.2
Motor: DW10C, DW12C, TXBA (DW10C), TXDA (DW10C), TXWA (DW10C), KNBA (DW12C), KNBB (DW12C), KNWA (DW12C), AJi4D/224DT.

REF	◇		
6650	1/2”	600gr	20x

Chave de filtro óleo para camião
Llave de filtro para camión



REF	⟷		
6280	271mm	400gr	25x

Chave de filtro diesel Ford transit 2.2 TDCI
Llave de filtro diesel Ford transit 2.2 TDCI

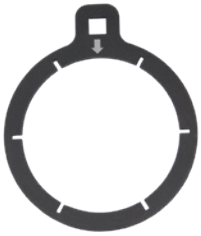



REF		
5340	298gr	72x

Chave de filtro 3 garras 3/8”
Extractor filtro 3 garras 3/8”



REF	⟷		
5310	65-110mm	596gr	36x

Extrator filtros 3 garras
Extractor filtros 3 garras



REF	⟷		
5410	63-105mm	389gr	40x

Chave filtro 3 garras
Extractor filtros 3 garras





Características:
Chave filtro de três garras com adaptador quadra 3/8" ou 1/2"

Características:
Llave para filtros de tres garras con adaptador cuadrado de 3/8 "o 1/2"

REF	⟷		
5415	65-120mm	605gr	40x

Chave de filtro reversível
Llave de filtro reversible



Características:
Trabalha com roquete de 3/8"

Características:
Funciona con una carraca de 3/8"

REF	⟷		
6246	70-110mm	300gr	10x

Chave filtro 3 garras
Extractor filtro 3 garras





Características:
Chave filtro de três garras com adaptador quadra 1/2"

Características:
Llave para filtros de tres garras con adaptador cuadrado 1/2"

REF	⟷		
5420	90-157mm	1kg	24x

Chave de filtro para motas
Llave de filtro para motos



REF	⟷		
6642	43-102mm	597gr	36x

Tubo drenar filtro óleo motor VAG
Tubo drenaje filtro aceite motor VAG



Descrição:
Tubo com adaptador para drenagem do óleo em motores VAG 2.0 e 2.5
Motores:
2.5 5 cil. VW Transporter (AXD,AXE,BNZ,BPC). 2.0 turbo gasolina (BPY) VW Jetta, Golf, Passat, EOS. Audi A3, A4 (BPG,BWT)

Descripción:
Tubo con adaptador para drenaje del aceite en motores VAG 2.0 e 2.5
Motores:
2.5 5 cil. VW Transporter (AXD,AXE,BNZ,BPC). 2.0 turbo gasolina (BPY) VW Jetta, Golf, Passat, EOS. Audi A3, A4 (BPG,BWT)

REF		
5320	200gr	100x

Bomba transfega manual
Bomba manual extracción



Medidas:
Tubo curto de 380mm + tubo longo de 1100mm.
Aplicações:
Óleo, gasolina, fluido, água, diesel e anticongelante

Medidas:
Tubo corto de 380mm + tubo largo de 1100mm.
Aplicaciones:
Aceite, gasolina, fluido, agua, diesel y anticongelante

REF		
3279	457gr	50x

Jarro medidor
Jarra medidora



REF			
3253	3L	138gr	6x
3255	5L	343gr	6x

Jarro para enchimento de baterias
Jarra para llenar baterias





Características:
Reservatório com capacidade 2L
Ponta do jarro com sistema de bloqueio

Características
Reservatório con capacidad 2L
Punta de jarra con sistema de bloqueo

REF			
3250	2L	2,4gr	10x

Bomba transfega de bidons
Bomba trasvase de bidones



Aplicação: Álcool, óleo, lubrificantes, gasolina, diesel, etc
Fluxo 350ml por bombeio.
Altura 320-900mm

Aplicación: Alcohol, aceite, lubricantes, gasolina, diesel, etc
Flujo 350ml por bombeo.
Altura 320-900mm

REF			
3235	25/50/200L	1,1kg	12x

Bomba rotativa plástico PPS
Inyector fluídos plástico PPS



Aplicação: Adblue ®, água, álcool, gasolina, diesel, querosene lubrificante.
Fluxo 330ml por bombeio. **Altura:** 1041mm

Aplicación: Adblue ®, agua, alcohol, gasolina, diesel, queroseno lubricante.
Flujo 330ml por bombeo. **Altura:** 1041mm

REF			
3280	20/200L	1,6kg	6x

Bomba manual extração
Bomba manual extracción







Aplicação: Óleos, lubrificantes, diesel, fluidos à base de óleo
Características: Encaixe: bidões 50 e 200L.Taxa de fluxo: 32 L/min
Velocidade: 70R / Min. Distância sucção: 3-5M
Diâmetro interno/externo: 32/25mm Comprim. máx. tubo vertical: 40"

Aplicación: Aceites, lubricantes, diesel, fluidos a base de aceite
Características: Ajuste bidones de 50 y 200L. Velocidad flujo: 32L /min
Velocidad: 70R / Min. Distancia de succión: 3-5M
Diámetro interior / exterior: 32/25 mm. Longitud máx. tubo vertical: 40"

REF		
3281	1,2kg	10x

Bomba trasfega 12V
Bomba trasvase 12V







Características:
Motor 12V/5A, nível ruido 70dB, fluxo de óleo/diesel (quente): 1.5L/min, fluxo óleo motor (40º-60º): 0.2L/min

Características:
Motor 12V/5A, nível ruido 70dB, flujo de aceite/diesel caliente: 1.5L/min, flujo aceite motor (40º-60º): 0.2L/min

REF		
3285	900gr	10x

Bomba elétrica transfega diesel 12v
Bomba electrica transvase diesel 12v



Características:
Voltagem: DC 12V
Potência: 175W
Corrente carga: 10Amps
Velocidade: 3600RPM
Fluxo: 45L/min
Comprimento máximo: 10m
Sucção máxima: 3m
Diâmetro entrada / saida: 25mm

Características:
Voltaje: DC 12V
Potencia: 175W
Corriente de carga: 10Amps
Velocidad: 3600RPM
Flujo: 45L / min
Longitud máxima: 10m
Succión máxima: 3m
Diámetro de entrada / salida: 25mm

REF		
3290	7,5kg	2x

Bomba elétrica transfega diesel 230V
Bomba elétrica transvase diesel 230V



Características:
Tensão: 220/240V / 50HZ
Potência nominal: 550W
Fluxo máximo: 60L
Sucção máxima: 5m
Mangueira pistola: 4m
Tubo aspiração: 2m

Características:
Tensión: 220/240V / 50HZ
Potencia nominal: 550W
Flujo máximo: 60L
Succión máxima: 5m
Mangueira pistola: 4m
Tubo aspiração: 2m

REF		
3291	12,5kg	2x

Bomba elétrica transfega Adblue ® 230V
Bomba elétrica transega Adblue ® 230V



Características:
Potência nominal: 550W
Velocidade de rotação: 2800 RPM
Fluxo: 40L / min
Altura máxima de elevação: 10m
Altura máxima de sucção: 5m.
Pressão 2.8bar.
Diâm. conector entrada / saída: 1"
Classe de proteção IP: IP55

Características:
Potencia nominal: 550W.
Velocidade rotação: 2800RPM
Caudal: 40L /min.
Altura máxima elevación: 10m
Altura máxima de succión: 5m.
Pressão 2.8bar.
Diám. conector entrada/salida: 1"
Clase protección IP: IP55

REF		
3297	5,9kg	

Bomba elétrica Adblue ®
Bomba eléctrica Adblue ®



Características:
Distribui até 28L/min
Tubo sucção telescópico 850-1245mm
Para bidões metálicos: 205L, 1000L, 1250L
Mangueira: 2m
Ciclo de trabalho: 15m on 15m Off
Líquidos recomendados: combustíveis, mídia à base de água, óleos leves Adblue ® def e produtos químicos selecionados de bidões metálicos
Inclui adaptador AC 100-240V e pinças da bateria de 12V

Características:
Distribuye hasta 28L/min
Tubo succión telescópico 850-1245mm
Para bidones metálicos: 205L, 1000L, 1250L
Manguera: 2m
Ciclo de trabajo: 15m on 15 off
Líquidos recomendados: de combustibles, medios a base de agua aceites ligeros Adblue ® def y determinados productos químicos en bidones metálicos
Incluye adaptador AC 100-240V y pinzas de la batería de 12V

REF		
3288	3,1kg	4x

Bomba trasfega Adblue ®
Bomba aspiración Adblue ®



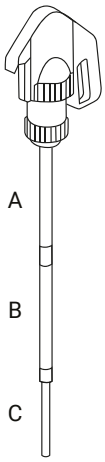

Características:
Volume de entrega: 500cc por curso
Bidões: 200L, 1000L IBC
Líquidos permitidos: Adblue ®, água, lubrificantes, líquido de lavagem do para-brisas, anticongelante, detergentes suaves, produtos químicos agrícolas etc
Tubo sucção (A+B+C) 690-980mm, (B+C) 350-640mm)

Características:
Volumen de entrega: 500cc por curso
Tambores: 200L, 1000L IBC
Líquidos permitidos: Adblue ®, agua, lubricantes, líquido de lavado de parabrisas, anticongelante, detergentes suaves, productos químicos agrícolas, etc
Tubo succión (A+B+C) 690-980mm. (B+C) 350-640mm)

REF		
3287	1,2kg	10x

Bomba elétrica Diesel
Bomba eléctrica Diesel





Características:
Distribui até 28L/min
Tubo sucção telescópico 850-1245mm
Para bidões metálicos: 205L, 1000L, 1250L
Mangueira: 2m
Ciclo de trabalho: 15m on 15m off
Líquidos recomendados: Diesel, Kerosene, Bio Diesel, Adblue ® soluções à base de água, anticongelante detergentes, pesticidas, herbicidas, urea, óleos leves com viscosidade até 100cst. Inclui adaptador AC 100-240V e pinças da bateria de 12V

Características:
Distribuye hasta 28L/min
Tubo succión telescópico 850-1245mm
Para bidones metállicos: 205L, 1000L, 1250L
Manguera: 2m
Ciclo de trabajo: 15m on 15m off
Líquidos recomendados: diésel, queroseno, biodiésel, Adblue ® soluciones a base de agua, anticongelante, detergentes, pesticidas herbicidas, urea, aceites ligeros con viscosidad de hasta 100cst
Incluye adaptador AC 100-240V y pinzas de la batería de 12V

REF		
3289	3,1kg	4x

Bomba bateria Diesel
Bomba bateria Diesel







Características:
Com adaptadores de bidons 56 e 70mm
Botão ON/OFF com indicador LED
Equipado com fusível de proteção e bomba submersível silenciosa
Tubo de sucção telescópico de 980-1250mm adequado para bidons 205L e tanque IBC 1000L
Inclui bateria de lítio 3200mAh que pode transferir até 800L diesel
Tempo de carga: 3 horas.Caudal: 20LPM
Fornecido com mangueira 2M e bico de distribuição manual
Adequado para bombear diesel, óleo leve, água

Características:
Con adaptadores para bidones de 56 y 70mm
Botón ON / OFF con indicador LED
Equipado con un fusible de protección y bomba sumergible silenciosa
Tubo de succión telescópico de 980-1250mm adecuado para bidones de 205L y tanque IBC 1000L
Incluye batería de litio 3200mAh que puede transferir hasta 800L diesel
Tiempo de carga: 3 horas
Tasa de flujo: 20 LPM
Suministra con manguera 2M y boquilla dispensadora manual
Apto para bombeo de diesel, aceite ligero, agua

REF		
3295	2,75kg	4x

Tanque transporte Adblue ® 75L 12V
Tanque transporte Adblue ® 75L 12V



Medidor fluídos digital (opcional)
Medidor flujo digital (opcional)



REF 3284



Características:
Distribui até 28L/min
Capacidade do depósito: 75L
Bomba: 12V CC
Fluxo: 10 L/min
Pressão de funcionamento: 40psi
Mangueira: 4m
Cabos alimentação 12V 4m
Dimensões: 1040x520x440mm

Características:
Distribuye hasta 28L/min
Capacidad del tanque:75L
Bomba: 12V CC
Flujo: 10 L/min
Presión de trabajo: 40psi
Manguera: 4m
Cables de alimentación 12V 4m
Dimensiones: 1040x520x440mm

REF		
3286	16,2kg	1x

Medidor de fluídos mecânico
Medidor de flujo mecanico





Aplicação: Para ser usado nas bombas REF 3290 e 3291

Aplicación: Para ser utilizado en bombas REF 3290 y 3291

REF		
3283	1,35kg	1x

Medidor fluídos digital Adblue ®
Medidor de flujo digital adblue ®







Aplicação: Para ser usado no tanque Adblue ® REF 3286

Aplicación: Para ser utilizado en tanque Adblue ® REF 3286

REF		
3284	350gr	1x

Tanque transporte Adblue ® 100L 12V
Tanque transporte Adblue ® 100L 12V





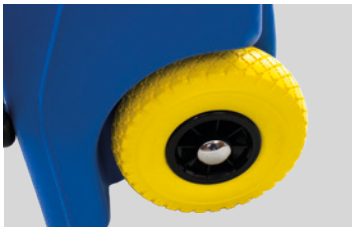



Características:
Equipado com uma bomba de distribuição de 12V capaz de fornecer até 10 litros/min
Pressão de trabalho 40 PSI
Cabo de 4m energia para uma ligação fácil à bateria de 12V do veículo
Mangueira de entrega EPDM de 4 m de comprimento com bocal de fecho automático
Rodas de grande diâmetro (200mm)
Dimensões gerais 1040x520x440mm
Projetado para uso em oficinas de automóveis e veículos comerciais

Características:
Equipado con una bomba de distribución de 12V capaz de suministrar hasta 10 litros/min
Presión de trabajo 40 PSI
Cable de alimentación de 4 m para una fácil conexión a la batería de 12V del vehículo
Manguera de suministro de EPDM de 4 m de longitud con boquilla de cierre automático
Ruedas de gran diámetro (200mm)
Dimensiones totales 1040x520x440mm
Diseñado para uso en talleres de automóviles y vehículos comerciales

REF		
3296	19kg	1x

Tanque Diesel 400L e Adblue ® 50L
Tanque Diesel 400L y Adblue ® 50L









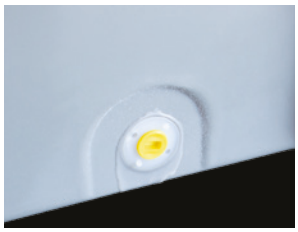









Características:
Capacidade tanque: 400L + 50L.
Fluxo: 25 litros / minuto
Combustível: Diesel + Adblue
Bomba: 12V
Fluxo desobstruído de 40Lpm / 10.6Gpm
Tampa enchimento bloqueável
Mangueira de entrega de 4M 3/4"
Cabo: 4M
Medidas: 1150 * 800 * 860mm
Material: Polietileno

Características:
Capacidad del tanque: 400L + 50L
Flujo: 25 litros / minuto
Combustible: Diesel + Adblue
Bomba: 12V
Flujo claro de 40Lpm / 10.6Gpm
Tapón de llenado con cerradura
Manguera de suministro de 4M 3/4"
Cable: 4M
Medidas: 1150 * 800 * 860mm
Material: polietileno

REF		
3292	62kg	1x

Tanque Diesel 12V 210L
Tanque Diesel 12V 210L







Características:
Capacidade tanque: 210L
Fluxo: 40 litro / minuto
Combustível: Diesel
Voltagem: 12V DC
Fluxo desobstruído: 40L pm / 10.6 Gpm
Tampa de enchimento: bloqueável
Mangueira de entrega: de 4 M 3/4"
Cabo: 4M com pinças
Medidas: 800 * 660 * 625mm
Material: Polietileno

Características:
Capacidad del tanque: 210L
Flujo: 40 litros / minuto
Combustible: Diesel
Voltaje: 12V DC
Flujo claro: 40L pm / 10.6 Gpm
Tapón de llenado con cerradura
Manguera de entrega: 4 M 3/4"
Cable: 4M
Medidas: 800 * 660 * 625mm
Material: polietileno

REF		
3293	30,4kg	1x

Tanque Diesel 12V 400L
Tanque Diesel 12V 400L







Características:
Capacidade tanque: 400L
Fluxo: 40 litros / minuto
Combustível: Diesel
Voltagem: 12 V DC
Fluxo desobstruído: 40 Lpm / 10.6 Gpm
Tampa de enchimento: bloqueável
Mangueira de entrega: de 4 M 3/4"
Cabo: 4M com pinças
Medidas: 1110 * 960 * 660mm
Material: Polietileno

Características:
Capacidade tanque: 400L
Fluxo: 40 litros / minuto
Combustível: Diesel
Voltagem: 12 V DC
Fluxo desobstruído: 40 Lpm / 10.6 Gpm
Tampa de enchimento: bloqueável
Mangueira de entrega: de 4 M 3/4"
Cabo: 4M com pinças
Medidas: 1110 * 960 * 660 mm
Material: Polietileno

REF		
3294	42,8kg	1x

Almotolia de óleo 1/4" 125CC
Aceitera 1/4" 125CC



REF		
3214	225gr	60x

Almotolia de óleo 1/2" 250CC
Aceitera 1/2" 250CC



REF		
3212	303gr	40x

Seringa de óleo
Engrasadora manual



Composição: Com mangueira fléxivel transparente de 270mm

Composición: Con manguera flexible transparente de 270mm

REF			
3230	500CC	800gr	10x
3231	1000CC	1kg	10x

Seringa de óleo 1500CC
Inyector de aceite 1500CC



Aplicação: Adequado para usar com óleo transmissão e diferencial
Pode ser usado com líquido de travões e anticongelantes

Aplicación: Adecuado para usar con aceite transmisión y diferencial
Puede ser utilizado con líquido de frenos y anticongelantes

REF		
3232	950gr	4x

Seringa de óleo 200CC
Engrasadora manual 200CC



Aplicação: Pode ser usado com líquidos de travões

Aplicación: Puede ser usado con líquidos de frenos

REF		
3233	320gr	6x

Seringa para sangrar bomba de combustível 1500CC
Inyector de fluídos 1500CC



Aplicación: Adaptadores Opel/PSA, y (2x) adaptadores universales

Aplicação: Adaptadores Opel/PSA, e (2x) adaptadores universais

REF		
3234	950gr	4x

Conjunto de 4 varetas óleo Mercedes
Conjunto de 4 varillas aceite Mercedes



Aplicação: (1x) vareta vermelha 1200mm: tansmissão 722.6
(1x) vareta verde 920mm: tansmissões 722.7, 716.5
(1x) vareta amarela 920mm: motores 103,943/984/985,104,111,119,120,137,603,913/963/97,604,605,606,611,612 613,626
(1x) vareta azul 930mm: motores 112,113,646,647,648

Aplicación: (1x) varilla roja 1200mm: tansmisión 722.6
(1x) varilla verde 920mm: tansmisiones 722.7, 716.5
(1x) varilla amarilla 920mm: motores 103,943/984/985,104,111,119,120,137,603,913/963/97,604,605,606,611,612 613,626
(1x) varilla azul 930mm: motores 112,113,646,647,648

REF		
9750	170gr	10x

Vareta óleo motor Audi
Varilla aceite motor Audi

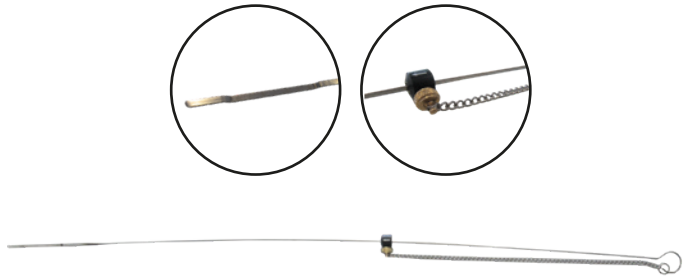

Aplicação: 2.0TFSI, 3.2FSI, 3.0, 4.3FSI, 2.0TDI CR

Aplicación: 2.0TFSI, 3.2FSI, 3.0, 4.3FSI, 2.0TDI CR

REF			
9755	710mm	300gr	50x

Vareta óleo transmissão Audi
Varilla aceite transmisión Audi

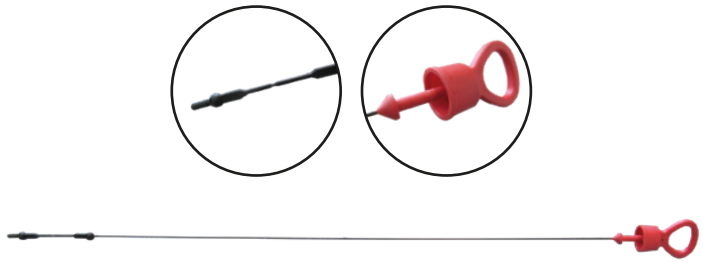

Aplicação: Para medir o nível do óleo transmissão dos veículos Audi

Aplicación: Para medir el nivel aceite transmisiones vehiculos Audi

REF			
9756	695mm	300gr	4x

Bomba encher óleo nas transmissões 15 adaptadores
Kit bomba llenado sistema transmisión 15 adaptadores









Características:
Dimensões: 260x730x595mm
Capacidade 10L

Composição:
(1x) adaptador ATF101: Ford 1/8 - 27 (NPT)
(1x) adaptador universal: BMW, Honda, Nissan, etc
(1x) adaptador ATF103: VAG, Skoda
(1x) adaptador ATF104: VAG, Porsche
(1x) adaptador ATF105: VW/Audi, Mini cooper M10x1.0
(1x) adaptador ATF106: VAG DSG M24 x 1.5
(1x) adaptador ATF107: VAG CVT M22x1.5
(1x) adaptador ATF108: Mercedes M12 x 1.5
(1x) adaptador ATF109: VW, Skoda M18x1.5
(1x) adaptador ATF110: VAG, Skoda M30x1.5
(1x) adaptador ATF111: fléxivel universal 300mm Honda. Hyundai, KIA. etc.
(1x) adaptador ATF112: Volvo 5/16 - 24 (UNF)
(1x) adaptador ATF113: Toyota, Lexus M18x1.5
(1x) adaptador ATF114: Nissan, Infinity M8x1.0
(1x) adaptador ATF115: VW Passat

Características:
Dimensiones: 260x730x595mm
Capacidad: 10L

Composición:
(1x) adaptador ATF101: Ford 1/8 - 27 (NPT)
(1x) adaptador universal: BMW, Honda, Nissan, etc
(1x) adaptador ATF103: VAG, Skoda
(1x) adaptador ATF104: VAG, Porsche
(1x) adaptador ATF105: VW/Audi, Mini cooper M10x1.0
(1x) adaptador ATF106: VAG DSG M24 x 1.5
(1x) adaptador ATF107: VAG CVT M22x1.5
(1x) adaptador ATF108: Mercedes M12 x 1.5
(1x) adaptador ATF109: VW, Skoda M18x1.5
(1x) adaptador ATF110: VAG, Skoda M30x1.5
(1x) adaptador ATF111: flexible universal 300mm. Honda. Hyundai, KIA. etc
(1x) adaptador ATF112: Volvo 5/16 - 24 (UNF)
(1x) adaptador ATF113: Toyota, Lexus M18x1.5
(1x) adaptador ATF114: Nissan, Infinity M8x1.0
(1x) adaptador ATF115: VW Passat

REF			
5350	10L	4kg	2x

Alavanca filtro gasóleo 2.0 TDI common rail
Palanca filtro diesel 2.0 TDI common rail



Aplicação: Motores common rail TDI com filtros diesel UFI

Aplicación: Motores common rail TDI con filtros diesel UFI

REF		
6290	487gr	40x

Kit 2 peças retirar filtros combustível universal
Juego 2 piezas extraer filtros combustible universal



REF	◇		
5330	1/2"	350gr	20x

Kit 2 peças retirar filtros combustível Opel
Juego 2 piezas extraer filtros combustible Opel



Aplicação: Chervolet 2.0 VDCI / Captiva, Epica, Citroen Relay Peugeot Boxer 2.0, 2.2, 2.8, 3.0 HDi, Fiat Ducato 2.0, 2.2, 2.3, 2.8, 3.0 JTD. Fiat 1.3 JTD, Idea, Panda II, Punto II, Fiat 1.9 JTD, Idea, Multipla Sedici, 2.0 JTD. Lancia 1.3 MJTD, Musa, Ypsilon; Saab 9-3 1.9 TiD Suzuki 1.3 DDiS, Splash, Swift, SX4; Opel 1.3 CDTi / Agila, Astra Corsa, Combo, Meriva, Tigra, 1.9 CDTi Astra, Signum, Vectra, Zafira

Aplicación: Chervolet 2.0 VDCI / Captiva, Epica, Citroen Relay Peugeot Boxer 2.0, 2.2, 2.8, 3.0 HDi, Fiat Ducato 2.0, 2.2, 2.3, 2.8, 3.0 JTD. Fiat 1.3 JTD, Idea, Panda II, Punto II, Fiat 1.9 JTD, Idea, Multipla Sedici, 2.0 JTD. Lancia 1.3 MJTD, Musa, Ypsilon; Saab 9-3 1.9 TiD Suzuki 1.3 DDiS, Splash, Swift, SX4; Opel 1.3 CDTi / Agila, Astra Corsa, Combo, Meriva, Tigra, 1.9 CDTi Astra, Signum, Vectra, Zafira

REF	◇		
5325	1/2"	400gr	10x

Chave ajustável para tanque de combustível
Llave ajustable para tanque combustible

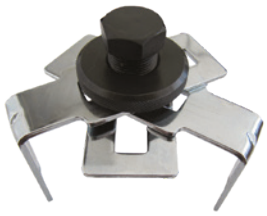

Aplicação: Retira a fêmea da bomba do tanque de combustível

Aplicación: Retira la hembra da bomba del depósito de combustible

REF	⌀	↔		
5315	24mm	75-160mm	575gr	20x

Chave ajustável fêmea tanque de combustível
Llave ajustable hembra tanque combustible

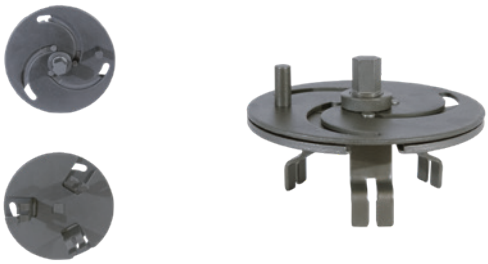

Aplicação: Retira a fêmea da bomba do tanque de combustível

Aplicación: Retira la hembra da bomba del depósito de combustible

REF	⌀	↔		
5318	15mm	89-170mm	1kg	20x

Chave bomba combustível VAG 120mm
Llave bomba combustible VAG 120mm



Descrição: Esta chave é usada para remover ou instalar o anel que bloqueia e segura o conjunto da bomba de combustível do tanque de combustível.
Código OEM T10202 (VAG 3087)
Aplicação: Audi A8, Touareg (03), VW Touran (04), Passat (06) Passat CC (09), EOS (06), Tiguan (08), Golf Plus (05), Golf (04)

Descripción: Esta llave se utiliza para extraer o instalar el anillo que sujeta los conjuntos de la bomba de combustible en el depósito de combustible.
Código OEM T10202 (VAG 3087)
Aplicación: Audi A8, Touareg (03), VW Touran (04), Passat (06) Passat CC (09), EOS (06), Tiguan (08), Golf Plus (05), Golf (04)

REF	⇿		
5316	120mm	690gr	30x

Funil anti-derrame com kit acessórios 15 peças
Embudo sin derrame con kit accesorios 15 piezas



Aplicação: Elimina bolsas de ar presas que geralmente causam um sistema de refrigeração irregular e mau desempenho do radiador. Controla a quantidade adequada de líquido de refrigeração que entra no sistema e permite o enchimento não assistido
Composição: (2x) cotovelos 45º, (1x) extensão 130mm
(4x) adaptadores de tampa (5x) adaptadores, (1x) pega em T stop
(1x) funil, (1x) tampa

Aplicación: Elimina las bolsas de aire atrapadas que generalmente causan un sistema de enfriamiento irregular y un bajo rendimiento del radiador. Controla la cantidad adecuada de refrigerante que ingresa al sistema y permite el llenado desatendido
Composición: (2x) codos de 45º (1x) extensión de 130mm
(4x) adaptadores de cubierta, (5x) adaptadores (1x) mango en tope en T, (1x) embudo,(1x) tapa

REF	⇿	↕		
8037	180mm	195mm	450gr	1x

Funil plástico com bico fléxivel
Embudo plástico con punta flexible



Descrição: Com bico flexível amovível de plástico

Descripción: Con boquilla flexible extraíble plástico

REF			
8031	950ml	300gr	100x

Funil com adaptadores 7 peças
Embudo con adaptadores 7 piezas



Composição:
(1x) adaptador M37x3.0: Lexus, Toyota
(1x) adaptador M42x4.5: Subaru
(1x) adaptador M32x3.5: Honda, Nissan
(1x) adaptador M35 x 4.0: Mazda
(1x) extensão c/ ângulo: VW Sharan, Ford Galaxy, Seat Alhambra, etc

Composición:
(1x) adaptador M37x3.0: Lexus, Toyota
(1x) adaptador M42x4.5: Subaru
(1x) adaptador M32x3.5: Honda, Nissan
(1x) adaptador M35 x 4.0: Mazda
(1x) extensión c/ ángulo: VW Sharan, Ford Galaxy, Seat Alhambra,etc

REF			
8035	1L	3,1kg	10x

Funil óleo com adaptadores 8 peças
Embudo aceite con adaptadores 8 piezas





Composição:
(1x) Extensão angular
(1x) Adaptador de baioneta para Audi, BMW, Dodge, Mercedes Porsche, Volvo, VW
(1x) Adap. baioneta para Toyota e Lexus com motores 3.0L e 3.3L V6
(1x) Adaptador roscado M42X4.5 para Subaru
(1x) Adaptador roscado M37X3.0 para Toyota, Lexus, Scion, Pontiac
(1x) Adaptador roscado M35X4.0 para Mazda
(1x) Adaptador roscado M32x3.5 para Dodge, Honda, Acure, Nissan Jaguar, Ford

Composición:
(1x) Extensión angular
(1x) Adaptador de bayoneta para Audi, BMW, Dodge, Mercedes Porsche, Volvo, VW
(1x) Adap. bayoneta para Toyota y Lexus con motores 3.0L y 3.3L V6
(1x) Adaptador roscado M42X4.5 para Subaru
(1x) Adaptador roscado M37X3.0 para Toyota, Lexus, Scion, Pontiac
(1x) Adaptador roscado M35X4.0 para Mazda
(1x) Adaptador roscado M32x3.5 para Dodge, Honda, Acure, Nissan Jaguar, Ford

REF			
8036	2L	2,4kg	4x

Jogo anilhas bujões e machos para carter 114 peças
Juego reparación sistema de aceite 114 piezas



Anilha / arandela M22  *REF 1040M22*	*Anilha / arandela M20*  *REF 1040M20*	
Anilha / arandela M17  *REF 1040M17*	*Anilha / arandela M15*  *REF 1040M15*	*Anilha / arandela M13*  *REF 1040M13*
Macho 22x1.5P  *REF 1040M22X1.5*	*Macho 20x1.5P*  *REF 1040M20X1.5*	*Macho 17x1.5P*  *REF 1040M17X1.5*
Macho 15x1.5P  *REF 1040M15X1.5*	*Macho 13x1.5P*  *REF 1040M13X1.5*	*Macho 13x1.25P*  *REF 1040M13X1.25*
Bujão / Tapón M22x1.5P  *REF 104022X1.5*	*Bujão / Tapón M20x1.5P*  *REF 104020X1.5*	*Bujão / Tapón M17x1.5P*  *REF 104017X1.5*
Bujão / Tapón M15x1.5P  *REF 104015X1.5*	*Bujão / Tapón M13x1.5P*  *REF 104013X1.5*	*Bujão / Tapón M13x1.25P*  *REF 104013X1.25*

Composição:
(36x) bujões: (6x) M13x1.25, (6x) M13x1.5 (6x) M15x1.5
(6x) M17x1.5, (6x) M20x1.5, (6x) M22x1.5
(6x) Machos de roscar: M13x1.25, M13x1.5, M15x1.5, M17x1.5 M20x1.5, M22x1.5
(72x) anilhas: (12x) M13x1.25, (12x) M13x1.5, (12x) M15x1.5 (12x) M17x1.5, (12x) M20x1.5, (12x) M22x1.5.

Composición:
(36x) tapones: (6x) M13x1.25, (6x) M13x1.5 (6x) M15x1.5
(6x) M17x1.5, (6x) M20x1.5, (6x) M22x1.5
(6x) Machos de roscar: M13x1.25, M13x1.5, M15x1.5, M17x1.5 M20x1.5, M22x1.5
(72x) arandelas: (12x) M13x1.25, (12x) M13x1.5, (12x) M15x1.5 (12x) M17x1.5, (12x) M20x1.5, (12x) M22x1.5

REF		
1040	2,2kg	5x

Jogo fresa retificar superfície encosto anilha do bujão
Juego escariador rectificar superficie respaldo arandela tapón



Composição: (2x) machos de roscar: M14x1.5, M15x1.5
Aplicação: Alfa Romeo, Audi, Cadillac, Chevrolet/Daewoo Chrysler, Dodge, Fiat, Ford, Honda, Hyundai, Jaguar,Jeep Kia ,Land Rover, Mazda, Mercedes, MG, Mini, Mitsubishi, Opel Porsche, ,Rover, Saab, Seat, Skoda, Suzuki,Volkswagen, Volvo

Composición: (2x) machos de roscar: M14x1.5, M15x1.5
Aplicación: Alfa Romeo, Audi, Cadillac, Chevrolet/Daewoo Chrysler, Dodge, Fiat, Ford, Honda, Hyundai, Jaguar, Jeep, Kia ,Land Rover, Mazda, Mercedes, MG, Mini, Mitsubishi, Opel, Porsche Rover, Saab, Seat, Skoda, Suzuki, Volkswagen, Volvo

REF		
1043	600gr	50x

Kit montagem e desmontagem bujões plástico
Kit montaje y desmontaje tornillos aceite plástico





Aplicação: Bits especiais para montagem e desmontagem dos bujões de óleo plástico do reservatório
Composição:
(1x) Pega em T 3/8", (1x) adaptador de bits 1/4" x 3/8"
(1x) Chave especial 1/4" 10mm para BMW
(1x) Chave especial 3/8" para PSA
(1x) Bit 1/4" de perfil especial de serviço de óleo para bujões de drenagem de cárter de óleo plástico VAG.

Aplicación: Puntas especiales para el montaje y desmontaje de tapones de aceite de depósitos de plástico
Composición:
(1x) Mango en T de 3/8 ", (1x) Adaptador de broca de 1/4" x 3/8"
(1x) Llave especial de 1/4" de 10 mm para BMW
(1x) Llave especial de 3/8 "para PSA
(1x) Perfil de servicio de aceite especial de 1/4 "bit para tapones de drenaje de aceite de plástico VAG

REF	◇		
7010	1/4" - 3/8"	260gr	40x

Íman para remoção bujão de carter
Íman para remoción tapón de carter





Descrição: Ferramenta de remoção magnética para remover com segurança o bujão do depósito, uma vez solto, evitando o contato com óleo quente
Aplicação: Universal

Descrição: Herramienta de extracción magnética para quitar de forma segura el tapón del tanque, una vez suelto, evitando el contacto con aceite caliente
Aplicación: Universal

REF		
2337	130gr	100x

Chave para bujão 8x10mm
Llave para tapón de carter 8x10mm





REF		
0810	235gr	50x

Adaptador para bujão plástico hexagonal 10mm
Adaptador para tapón plástico hexagonal 10mm



Descrição: Necessário para a remoção e instalação adequada do bujão de óleo de plástico especial
Aplicação: VW, Audi, Skoda, Seat 1.2, 1.4, 1.8, 2.0 TFSI. 1.6, 2.0 TDI
Tamanho: Hexagonal 10mm.

Descripción: Requerimientos para el retiro y la instalación adecuada del tapón de aceite plástico especial
Aplicación: VW, Audi, Skoda, Seat 1.2, 1.4, 1.8, 2.0 TFSI. 1.6, 2.0 TDI
Tamaño: Hexagonal 10mm

REF	◇		
1041	10mm	15gr	20x

Ferramenta remover/instalar bujão carter VAG
Herramienta remoción/instalación tapón carter VAG



Aplicação: VAG 2.0 4 cil. nos motores de injeção direta Turbo GEN III - Golf Mk VII (7), Audi, Seat Leon (inferior 2013). Esta ferramenta é utilizada também para a tampa da árvore de cames nos motores mais recentes diesel com dupla árvore de cames 1.6 e 2.0 TDi da gama VAG. Código OEM T10549

Aplicación: VAG 2.0 4 cil. en motores de inyección directa Turbo GEN III - Golf Mk VII (7), Audi, Seat Leon (inferior 2013). Esta herramienta también se utiliza para la cubierta del árbol de levas en los últimos motores diésel de árbol de levas gemelos TDi 1.6 y 2.0 en la gama VAG. Código OEM T10549

REF			
0811	450gr	100x	

Adaptador bujão plástico hexagonal 17mm (3/8")
Adatador tapón plástico hexagonal 17mm (3/8")



Aplicação: Necessário para a remoção e instalação adequada do bujão de óleo plástico especial.
Modelos: VAG, Skoda, Seat 1.2/1.4/1.8/2.0 TFSI (bujões), 1.6/2.0 TDI (tampa de encaixe)
Tamanho: Hexagonal 14mm, 3/8"

Aplicación: Necesario para la extración y instalación adecuada del tapón de aceite plástico especial.
Modelos: VAG, Skoda, Seat 1.2/1.4/1.8/2.0 TFSI (tapones), 1.6/2.0 TDI (tapa de enchufe)
Tamaño: Hexagonal 17mm, 3/8"

REF	◇		
1042	17mm (3/8")	35gr	20x

Ferramenta remover conector MAF VAG/Porsche
Herramienta remover conector MAF VAG/Porsche



Aplicação: Para remoção segura e adequada da maioria dos conectores VAG "push & pull", por ex. conector elétrico no sensor de fluxo de ar de massa (MAF), sensor de pressão (MAP), pacote de bobina de ignição, farol, luz de nevoeiro, sensor de nível, etc

Aplicación: Para la extracción segura y adecuada de la mayoría de los conectores VAG push & pull, p. Ej. conector eléctrico en el sensor de flujo de masa de aire (MAF), sensor de presión (MAP), paquete de bobina de encendido, faro, luz antiniebla, sensor de nivel, etc

REF			
0812	50gr	100x	

Jogo 20 peças chaves para bujão do óleo
Juego 20 piezas llaves punta tornillos carter



Composição: (7x) chaves hexagonais: 8,9,10,12,13,14,17mm
(9x) chaves quadradas macho: 5/16",3/8",7,8,10,11,12,13,14mm
(1x) chave quadrada fêmea: 10mm, (1x) chave quadrada macho: 10mm, (1x) chave triângular: 10mm, (1x) chave spline: M16
(1x) corrediço 3/8"

Composición: (7x) llaves hexagonales: 8,9,10,12,13,14,17mm,
(9x) llaves cuadradas macho: 5/16",3/8",7,8,10,11,12,13,14mm,
(1x) llave cuadrada hembra: 10mm, (1x) llave cuadrada macho: 10mm, (1x) llave triangular: 10mm, (1x) llave spline: M16
(1x) corredizo 3/8"

REF	◇		
7008	3/8"	1,2kg	10x

Jogo 18 peças chaves para bujão do óleo
Juego 18 piezas llaves punta tornillos carter



Composição:(6x) chaves hexagonais: 8,9,10,12,14,17mm
(9x) chaves quadradas: 5/16", 3/8",7,8,10,11,12,13,14mm
(1x) chave triangular: 10mm.(1x) chave quadrada fêmea: 10mm
(1x) cabo articulado: 120mm

Composición: (6x) llaves hexagonales: 8,9,10,12,14,17mm
(9x) llaves quadradas: 5/16", 3/8",7,8,10,11,12,13,14mm
(1x) llave triangular: 10mm. (1x) lhave cuadrada hembra: 10mm
(1x) mango articulado: 120mm

REF	◇		
7009	3/8"	1,4kg	10x

Despolidor de cilindros 16-69mm (pedras 28.8mm)
Lapeador de cilindros 16-69mm (piedras 28.8mm)



Pedras / Piedras 28.8mm



REF 7013

REF	⟷		
7014	16-69mm	97gr	72x

Despolidor de cilindros 32-89mm (pedras 50mm)
Lapeador de cilindros 32-89mm (piedras 50mm)



Pedras / Piedras 50mm



REF 7133

REF	⟷		
7015	32-89mm	111gr	100x

Despolidor cilindros 50-178mm (pedras 100mm)
Lapeador cilindros 50-178mm (piedras 100mm)



Pedras / Piedras 100mm



REF 7134

REF	⟷		
7020	50-180mm	450gr	30x

Despolidor de cilindros 89-370mm (4x pedras 100mm)
Lapeador de cilindros 89-370mm (4x piedras 100mm)



Pedras / Piedras 100mm



REF 7136

REF	⟷		
7025	89-370mm	600gr	30x

Despolidor cilindros 51-250mm
Lapeador cilindros 51-250mm



REF	⟷		
7030	51-250mm		

Chave de velas 3/8” 14mm (bihexagonal)
Llave de bujias 3/8” 14mm (bihexagonal)



Aplicação: Renault

Aplicación: Renault

REF			
1581	250mm	225gr	20x

Chave de velas 3/8” 16mm (bihexagonal)
Llave de bujias 3/8” 16mm (bihexagonal)



Aplicação: - Motas BMW, Kawasaki, Yamaha, Honda, Suzuki Ducati. - Carros Opel, VW, Mercedes

Aplicación: - Motos BMW, Kawasaki, Yamaha, Honda, Suzuki Ducati. - Carros Opel, VW, Mercedes

REF			
2016	250mm	400gr	20x

Chave de velas 3/8” 14mm magnética (bihexagonal)
Llave de bujias 3/8” 14mm imantada (bihexagonal)



Aplicação: BMW, Mini, Citroen C5 2.0i, Nissan Micra Mercedes (M156); Peugeot 207/307, Renault Modus, Twingo Clio, Kangoo 1.2 16v

Aplicación: BMW, Mini, Citroen C5 2.0i, Nissan Micra, Mercedes (M156); Peugeot 207/307, Renault Modus, Twingo, Clio, Kangoo 1.2 16v.

REF			
2015	90mm	80gr	20x

Chave de velas 3/8” 18mm (bihexagonal)
Llave para bujias 3/8” 18mm (bihexagonal)



Aplicação: Motas BMW, Kawasaki, Yamaha, Honda, Suzuki

Aplicación: Motos BMW, Kawasaki, Yamaha, Honda, Suzuki

REF			
2018	250mm	400gr	20x

Chave de velas 3/8” 21mm (bihexagonal)
Llave para bujias 3/8” 21mm (bihexagonal)



Características:
3/8 " Extra Longo
Tamanho: 21mm-12PT (BI-HEX)
Comprimento: 250mm
Material: CR-V

Características:
3/8 " Extra Largo
Tamaño: 21mm-12PT (BI-HEX)
Longitud: 250mm
Material: CR-V

REF			
2021	250mm	400gr	20x

Chave de velas 3/8” com cardan 97mm
Llave de bujias 3/8” com cardan 97mm





REF				
381214	14mm	97mm	104gr	48x
381216	16mm	97mm	125gr	48x

Chave de velas 3/8" (hexagonal)
Llave para bujias 3/8" (hexagonal)



REF	⟷	↕		
13816	16mm	62mm	110gr	12x
13821	21mm	62mm	130gr	12x

Chave de velas 3/8” com cardan 310mm
Llave de bujias 3/8” com cardan 310mm



REF	⟷	↕		
381214L	14mm	310mm	290gr	48x
381216L	16mm	310mm	300gr	48x

Chave de velas 1/2" (hexagonal)
Llave para bujias 1/2" (hexagonal)



REF	⟷	↕		
12016	16mm	65mm	110gr	12x
12021	21mm	65mm	150gr	12x

Chave de velas 1/2" articulada em T (hexagonal)
Llave para bujias 1/2" articulada en T (hexagonal)



REF	⟷	↔		
13016	16mm	230mm	250gr	48x
13021	21mm	230mm	250gr	48x

Chave 1/2" XZN M16H impacto
Llave de vaso 1/2" XZN M16H impacto



Aplicação: Caixa de velocidades Audi A3/A4/A6, VW Golf IV

Aplicación: Caja de cambios Audi A3/A4/A6, VW Golf IV

REF		
12116	170gr	20x

Chave especial 17mm válvulas Mercedes
Llave especial 17mm válvulas Mercedes



REF		
6138	150gr	50x

Jogo 2 peças esmerilador de válvulas
Juego 2 piezas esmeriladoras de válvulas



Diâmetro ventosas: 16,20,29,35mm

Diámetro ventosas: 16,20,29,35mm

REF		
2150	111gr	72x

Máquina pneumática rodar válvulas
Lapeador neumático de válvulas



Características:
Ventosas: 16, 20, 30, 35, 45mm, Golpes por min.: 800BPM
Consumo médio de ar: 1,77cfm (50L/min)
Comprimento: 289,1mm, Pressão do ar: 90psi (6,2kg/cm2)
Entrada de ar: 1/4", Tamanho mínimo mangueira: 1/4" (6,35mm)

Características:
Ventosas: 16, 20, 30, 35, 45 mm, Golpes por minuto: 800BPM
Consumo medio de aire: 1,77 cfm (50L/min)
Longitud: 289,1mm, Presión de aire: 90 psi (6,2 kg/cm2)
Entrada de aire: 1/4", Tamaño minimo manguera: 1/4" (6.35mm)

REF		
2156	2kg	5x

Ferramenta para berbequim rodar válvulas
Herramienta para taladro rodar válvulas





Características:
Eixo: 8 mm
Velocidade mínima: 1000rpm
Velocidade máxima: 1250rpm
Ventosas: 20, 30, 35, 45mm

Características:
Eje: 8 mm
Velocidad mínima: 1000rpm
Velocidad máxima: 1250rpm
Ventosas: 20, 30, 35, 45mm

REF			
2152	1250rpm	275gr	60x

Máquina pneumática para rodar válvulas
Lapeador neumático de válvulas



Ventosa 15mm	Ventosa 20mm	Ventosa 30mm
REF 2155-5	REF 2155-4	REF 2155-3

Ventosa 35mm	Ventosa 40mm
REF 2155-2	REF 2155-1

Diâmetro ventosas: 20,30,35,40mm

Diámetro ventosas: 20,30,35,40mm

REF		
2155	1,2kg	5x

Jogo desmontador válvulas
Juego desmontador válvulas



Composição:
(1x) compressor de molas em C
(5x) adaptadores: 16,19,23,25,30mm
(3x) parafusos: 70,110,120mm
(1x) barra de compressão
(1x) pinça,
(1x) iman extensível.

Composición:
(1x) compresor de muelles en C
(5x) adaptadores: 16,19,23,25,30mm
(3x) tornillos: 70,110,120mm
(1x) barra de compresión
(1x) pinza,
(1x) iman extensible

REF		
2105	3kg	2x

Extrator multiválvulas
Desmontador multiválvulas



Características:
- Cromado
- Montagem e desmontagem das molas das válvulas
- Para motores a gasolina e diesel
- Compressão e libertação rápida e fácil
- Contém 2 adaptadores 25mm e 30mm

Características:
- Cromado
- Para motores gasolina y diesel
- Comprensión y liberación rápida y fácil
- Contiene 2 adaptadores de 25mm y 30mm
- Montaje y desmontaje de muelles de válvulas

REF			
2104	72-225mm	2,6kg	10x

Compressor molas multiválvulas
Compresor muelle multivalvulas



Aplicação: Adequado para uso em motores multiválvulas gasolina e diesel com válvulas de assento profundo
Capacidade de 55-175mm e profundidade de 165mm

Aplicación: Adecuado para su uso en motores multiválvulas de gasolina y diésel con válvulas de asiento profundo
Capacidad de 55-175 mm y profundidad de 165mm

REF			
2106	55-175mm	2,2kg	5x

Jogo 15 peças para retificar válvulas
Juego 15 piezas para rectificar válvulas



Composição: (1x) cortante 52-65mm 75º-60º, (1x) cortante 45-60mm 45º-30º, (1x) cortante 44-52mm 75º-30º, (1x) cortante 37-46mm 60-45º, (1x) cortante 37-44mm 75º-30º, (1x) cortante 29-37mm 75º-45º, (5x) guias expansiveis 5.5-12.5mm, (1x) pega em T

Composición: (1x) cortante 52-65mm 75º-60º, (1x) cortante 45-60mm 45º-30º,(1x) cortante 44-52mm 75º-30º, (1x) cortante 37-46mm 60-45º, (1x) cortante 37-44mm 75º-30º, (1x) cortante 29-37mm 75º-45º, (5x) guias expansibles 5.5-12.5mm, (1x) maneral en T

REF		
2110	1,3kg	6x

Cinta de segmentos
Ceñidor de segmentos pistón





REF	⟷	↕		
1285	53-175mm	80mm	220gr	50x

Cinta de segmentos
Ceñidor de segmentos pistón





REF	⟷	↕		
1290	60-175mm	150mm	650gr	20x

Jogo 4 desconectores de tubos
Juego 4 desconectores de tubos



Medidas: 3/8”, 1/2”, 5/8”, 3/4”

Medidas: 3/8”, 1/2”, 5/8”, 3/4”

REF		
5633	85gr	72x

Pistola ponto motor
Pistola estroboscópica digital con avance







Lâmpada / Lámpara



REF 9620-1

Características:
Voltagem: 12V. Potência: 10W. Display LED com leitura digital
Função de seleção de avanço. Ângulo teste máximo de 90º
Teste a velocidade de rotação e ângulo de avanço. Precisão 0.2º

Características:
Voltaje: 12V. Potencia: 10W. Pantalla LED con lectura digital.
Función de selección de avance. Ángulo de prueba máximo de 90º.
Prueba la velocidad de rotación y ángulo de avance. Precisión 0.2º.

REF	ϟ		
9620	12V	800gr	20x

Régua rectificada para verificar empenos
Regla para verificar culata



Características
Comprimento: 600mm / 23-5/8”
Largura: 36mm
Espessura: 16mm
Material: aço S50C
Tolerância: 0.05mm

Características:
Longitud: 600mm / 23-5 / 8”
Ancho: 36mm
Espesor: 16mm
Material: acero S50C
Tolerancia: 0.05mm

REF	⟷		
1350	600mm	2,4kg	10x







KROFtools®
PROFESSIONAL TOOLS

Catálogo
K22

08 KITS SINCRONIZAÇÃO

KROFTOOLS WWW.KROFTOOLS.COM

01 Ferramenta Manual / Pág. 11-98
02 Alicates / Pág. 101-110
03 Bits e Conjuntos / Pág. 113-126
04 Ferramenta Específica / Pág. 129-188
05 Ferramenta Carroçaria / Pág. 191-196
06 Regulação e Teste / Pág. 199-218
07 Ferramenta Motor / Pág. 221-246
08 Kits sincronização / Pág. 249-308
09 Ferramenta Elétrica / Pág. 311-320
10 Ferramenta Pneumática / Pág. 323-336
11 Ferramenta Hidráulica / Pág. 339-362
12 Ferramenta Lubrificação / Pág. 365-374
13 Equipamento Garagem / Pág. 377-442
14 Merchandising / Pág. 445-446
15 Localização Referências / Pág. 449-458





Catálogo
K22

08 KITS DE CALADO

WWW.KROFTOOLS.COM KROFTOOLS

01 Herramienta Manual / Pág. 11-98
02 Alicates / Pág. 101-110
03 Puntas y Conjuntos / Pág. 113-126
04 Herramienta Específica / Pág. 129-188
05 Herramienta Carroceria / Pág. 191-196
06 Regulación y Prueba / Pág. 199-218
07 Herramienta Motor / Pág. 221-246
08 Kits de Calado / Pág. 249-308
09 Herramienta Eléctrica / Pág. 311-320
10 Herramienta Neumática / Pág. 323-336
11 Herramienta Hidráulica / Pág. 339-362
12 Herramienta Lubricación / Pág. 365-374
13 Equipamiento de Garaje / Pág. 377-442
14 Merchandising / Pág 445-446
15 Localización de Referencias / Pág. 449-458

Medidor de tensão da correia distribuição
Tensiómetro de correas distribuición



Largura máxima das correias: 12mm

Anchura máxima correas: 12mm

REF			
2899	0-2	375gr	4x

Descravador de corrente
Extractor remachador de cadenas





Medidas: 2.2,2.9,3.8mm

Medidas: 2.2,2.9,3.8mm

REF		
1612	815gr	20x

Ferramenta posição PMS (ponto morto superior)
Herramienta posición PMS (punto muerto superior)



Aplicação: Para veículos a gasolina e diesel
Utilização: Através do buraco das velas incandescentes este dispositivo consegue verificar a rotação do motor, quando o pistão alcança o ponto morto superior PMS. Através do movimento do nivel do flutuação do indicador do dispositivo
Adaptadores: 8, 10, 12, 14, 18mm
Extensões de aluminio: 60mm e 160mm para acessos difíceis das velas incandescentes
Gancho magnético para o uso livre das mãos

Aplicación: Para vehículos gasolina y diesel
Utilización: Através del agujero de bujías incandescentes este dispositivo puede comprobar la velocidad del motor cuando el pistón alcanza el punto muerto superior PMS. A través del nivel de movimiento de la fultuação dispositivo de visualización
Adaptadores: 8, 10, 12, 14, 18mm
Extensiones de aluminio: 60mm y 160mm para acessos dificiles de las velas encandescentes
Gancho magnético para el uso libre de sus mano

REF		
1570	300gr	10x

Ferramenta bloqueio universal dupla árvore cames
Herramienta bloqueo universal doble árbol levas





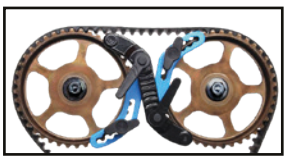

Aplicação: Motores padronizados em V com 4 eixos de excêntricos
Para fixar as rodas dentadas dos eixos excêntricos para trocar a correia dentada
Também é apropriado para bloquear rodas dentadas das bombas injetoras

Aplicación: Motores estandarizados en V con 4 ejes excéntricos
Para fijar los engranajes de los ejes excéntricos para cambiar la correa de distribución
También es adecuado para bloquear las ruedas dentadas inyector de bombas

REF		
1557	800gr	10x

Kit sincronização Alfa Romeo
Kit calado Alfa Romeo



Aplicações:
- Peças azuis: Alfa 156 1800-2000 16V. Motores: 2000 16V (155cv) 1800 16V (144cv), 1800 16V (140cv), 2000 16V (150cv)
- Peças prateadas: Lancia K5 cil 2,0 20V VIS. Motores: 2000 20V
- Peças Douradas: Lancia 5 cilindros depois 1996. 2400 20V

Aplicaciones:
- Piezas azules: Alfa 156 1800-2000 16V. Motores: 2000 16V (155 CV), 1800 16V (144 CV), 1800 16V (140 CV), 2000 16V (150 CV)
- Piezas plateadas: Lancia K5 cil 2.0 20V VIS. Motores: 2000 20V
- Piezas doradas: Lancia 5 cilindros después de 1996. 2400 20V

REF			
1535	1.8,2.0,2.4	500gr	1x

Kit sincronização Alfa Romeo
Kit calado Alfa Romeo



Info: Necesita adquirir en separador el comparador (1685)
Motores: 1.4,1.6,1.8,2.0 12/16/20v
Modelos: 145 (96-01), 146 (96-01), 147 (01-11),155 (96-98), 156 (97-06), 166 (98-07), Spider (95- 03),GTV (95-03), GT (04-10)

Información: Necesita adquirir en separador el comparador (1685)
Motores: 1.4,1.6,1.8,2.0 12/16/20v
Modelos: 145 (96-01), 146 (96-01), 147 (01-11),155 (96-98), 156 (97-06), 166 (98-07), Spider (95- 03),GTV (95-03), GT (04-10)

REF			
1504	1.4,1.6,1.8,2.0	5kg	10x

Kit sincronização Alfa Romeo
Kit calado Alfa Romeo



Motores: 1.9, 2.4 JTD 16/20V
Modelos: 145,146,147,156,166
Códigos OEM: 1 860 863 000, 1 860 905 000 / 010 1 860 88 000, 1 860 965 000

Motores: 1.9, 2.4 JTD 16/20V
Modelos: 145,146,147,156,166
Códigos OEM: 1 860 863 000, 1 860 905 000 / 010 1 860 88 000, 1 860 965 000

REF			
1561	1.9/2.4 JTD	1.3kg	5x

Kit sincronização Alfa Romeo
Kit calado Alfa Romeo



Motores: 1.9 JTD 8V, 1.9 JTD 16V, 2.4 JTD 10V, 2.4 JTD 20V
Modelos: 145 (98-01), 146 (98-01), 147 (01-09), 156 (97-08) 159 (05-09), CrossWagon (04-08) 166 (98-08), GT (04-09) Brera (05-09), Spider (06-09)
Códigos OEM: 1.860.890.000, 1.870.896.900, EN-46789 32 025 008, 32 025 008

Motores: 1.9 JTD 8V, 1.9 JTD 16V, 2.4 JTD 10V, 2.4 JTD 20V
Modelos: 145 (98-01), 146 (98-01), 147 (01-09), 156 (97-08), 159 (05-09), CrossWagon (04-08) 166 (98-08), GT (04-09) Brera (05-09), Spider (06-09)
Códigos OEM: 1.860.890.000, 1.870.896.900, EN-46789 32 025 008, 32 025 008

REF			
1566	1.9/2.4 JTD	1,5kg	5x

Kit sincronização Alfa Romeo
Kit calado Alfa Romeo



Modelos: Alfa Romeo: 159, Brera (09-12),
Giuleta (10-15), Spider (09-11), Lancia Delta (09-15)
Códigos de motor: 939B1.000, 940A1.000
Códigos OEM: 2000 033 500, 1 860 898 000, T40011

Modelos: Alfa Romeo: 159, Brera (09-12)
Giuleta (10-15), Spider (09-11), Lancia Delta (09-15)
Códigos de motor: 939B1.000, 940A1.000
Códigos OEM: 2000 033 500, 1 860 898 000, T40011

REF			
1617	1.75	2,5kg	10x

Kit sincronização Alfa Romeo
Kit calado Alfa Romeo



Aplicações: Mito / Giulietta Multiair 105 / Multiair
Turbo 135/163/170 (09-12)
Códigos motor: 940A2.000, 955A6.000, 955A2.000
955A7.000, 955A8.000
Códigos OEM: 2000034400, 2000004500, 1860987000

Aplicações: Mito / Giulietta Multiair 105 / Multiair
Turbo 135/163/170 (09-12)
Códigos motor: 940A2.000, 955A6.000, 955A2.000,
955A7.000, 955A8.000
Códigos OEM: 2000034400, 2000004500, 1860987000

REF			
1684	1.4	660gr	5x

Kit sincronização BMW
Kit calado BMW



Motores: 2.0D TD4, 3.0D TD6
Modelos: 118D (03-07), 120D (03-07), 318D/TD (00-07) 320D/
CD (97-07), 325D (06-08), 330D/XD/CD (98-08), 335D (06-08)
520D (99-08), 525D/XD (99-08), 530D/XD (98-08)
535d (04-08), 635D (04-08), 730D/LD (98-08), X3 2.0D (03-07)
X3 3.0D/SD (03-08), X5 3.0D (00-08).
Códigos OEM: 11 6 320, 11 3 340, 11 6 322, 11 2 300.

Motores: 2.0D TD4, 3.0D TD6
Modelos: 118D (03-07), 120D (03-07), 318D/TD (00-07) 320D/
CD (97-07), 325D (06-08), 330D/XD/CD (98-08), 335D (06-08)
520D (99-08), 525D/XD (99-08), 530D/XD (98-08)
535d (04-08), 635D (04-08), 730D/LD (98-08), X3 2.0D (03-07)
X3 3.0D/SD (03-08), X5 3.0D (00-08)
Códigos OEM: 11 6 320, 11 3 340, 11 6 322, 11 2 300

REF			
1501	2.0 D/3.0 D	1,5kg	5x

Kit sincronização BMW
Kit calado BMW

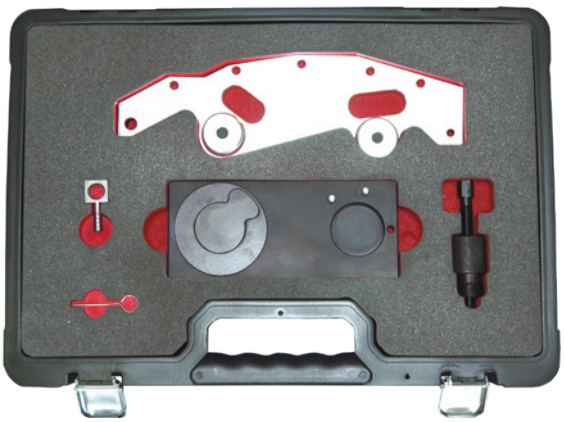

Motores: M52, M54, M56
Modelos: 320i, 323i, 328i Coupe, 528i, X5, E46, Z3, Z4, 325, 525
Códigos OEM: 11 6 150, 11 4 220, 11 3 450, 11 3 450, 11 6 180

Motores: M52, M54, M56
Modelos: 320i, 323i, 328i Coupe, 528i, X5, E46, Z3, Z4, 325, 525
Códigos OEM: 11 6 150, 11 4 220, 11 3 450, 11 3 450, 11 6 180

REF			
1527	M52/54/56	2,6kg	2x

Kit sincronização BMW
Kit calado BMW



Motores: 1.6, 1.8, 1.9 M43
Modelos: 316i E36 (93-99); 316i E46 (99-01); 316i Compact E36 (94-01); 318i E36 (93-99); 518i E34 (94-96); Z3 1.9i (99-03) 316/318 (98-04); Z3 1.9i, 750i E38 (94-02); 850i E31 (94-99); 750i E32 (87-94); 850i E31; 850CSi E31 (90-99)
Códigos OEM: 11 3 190, 11 2 300

Motores: 1.6, 1.8, 1.9 M43
Modelos: 316i E36 (93-99); 316i E46 (99-01); 316i Compact E36 (94-01); 318i E36 (93-99); 518i E34 (94-96); Z3 1.9i (99-03) 316/318 (98-04); Z3 1.9i, 750i E38 (94-02); 850i E31 (94-99); 750i E32 (87-94); 850i E31; 850CSi E31 (90-99)
Códigos OEM: 11 3 190, 11 2 300

REF			
1528	1.6/1.8/1.9	1,9kg	5x

Kit sincronização BMW
Kit calado BMW



Motores: 1.7D, 2.5D, TD/TDS M41/M51
Modelos: 318TDS, 325TDS, 525TDS, 725TDS (94-03)
Códigos OEM: 174T1, 256T1

Motores: 1.7D, 2.5D, TD/TDS M41/M51.
Modelos: 318TDS, 325TDS, 525TDS, 725TDS (94-03)
Códigos OEM: 174T1, 256T1

REF			
1534	1.7/2.5 D	5,8kg	2x

Kit sincronização BMW
Kit calado BMW



Modelos: 318TDS Compact E36, 318iS E30, 318iS Coupé Compact E36, 318Ti Compact E36, 320i, 323i, 325i, 328i E36, 520i E34/E39 523i E39, 525i E34,528i E39, 728i E38, Z3 1.9/2.8i (89- 98), 316i/ Compact E30 1.6/E36/E46, 318i E30/E36/E46), 518i E34 Vanos Z31.8/1.9i (88-04), 316i Compact E30 1.6 E36/E46, 318i E30, E36 E46, 518i E34 Vanos, Z3 1.8/1.9i (88-04), 325TD/TDS E36, 525TD/ TDS E34/E39, 725TDS E38 (91-03)
Códigos OEM: 11-3-240, 11-2-300, 11-5-490, 11-3-190 11-3-320, 11 3 290

Modelos: 318TDS Compact E36, 318iS E30, 318iS Coupé Compact E36, 318Ti Compact E36, 320i, 323i, 325i, 328i E36, 520i E34/E39 523i E39, 525i E34,528i E39, 728i E38, Z3 1.9/2.8i (89- 98), 316i/ Compact E30 1.6/E36/E46, 318i E30/E36/E46), 518i E34 Vanos Z31.8/1.9i (88-04), 316i Compact E30 1.6 E36/E46, 318i E30, E36 E46, 518i E34 Vanos, Z3 1.8/1.9i (88-04), 325TD/TDS E36, 525TD/ TDS E34/E39, 725TDS E38 (91-03)
Códigos OEM: 11-3-240, 11-2-300, 11-5-490, 11-3-190 11-3-320, 11 3 290

REF			
1530	E30/34/36/38/46	4,06kg	5x

Kit sincronização BMW
Kit calado BMW



Motores: 1.8, 2.0 N42/N46/N46T
Modelos:118i, 120i E81/E82/E87,1.8/2.0 N46 B20B, N46T B20 (04-09), 316i, 316i Compact E46, 1.6 N42 B18A, N46 B18 (01-05), 318i, 318TI Compact (E46) 1.8 N42 B20A, N46, B18 N46 B20 (01-06), 318i, 320i (E90, E91, E92, E93) 1.8 2.0 N42 B18A N46 B20B (05-08), Z4 (E85,E86) 2.0 N46 B20 (04- 09), X3 E83 2.0 N46 B20B (05-09)
Códigos OEM:11 9 350, 11 5 120 | 11 2 300, 11 9 290 | 291 11 9 190, 11 9 290/293, 11 9 290/292, 11 9 340

Motores: 1.8, 2.0 N42/N46/N46T
Modelos:118i, 120i E81/E82/E87,1.8/2.0 N46 B20B, N46T B20 (04-09), 316i, 316i Compact E46, 1.6 N42 B18A, N46 B18 (01-05), 318i, 318TI Compact (E46) 1.8 N42 B20A, N46, B18 N46 B20 (01-06), 318i, 320i (E90, E91, E92, E93) 1.8 2.0 N42 B18A N46 B20B (05-08), Z4 (E85,E86) 2.0 N46 B20 (04- 09), X3 E83 2.0 N46 B20B (05-09)
Códigos OEM:11 9 350, 11 5 120 | 11 2 300, 11 9 290 | 291 11 9 190, 11 9 290/293, 11 9 290/292, 11 9 340

REF			
1537	1.8,2.0	2,1kg	2x

Kit sincronização BMW
Kit calado BMW



Motores: Diesel (98-08)
Modelos: BMW 320D (E46), 330D (E46), 530D, 730D (E38), 2.5D (M51), M47, M47T2, M47TU, M57, M57TU, 318td/320d (E46) 88-05; 318td, 320td, 525D, 530D, 530, 535 (E60/61) (00-06) 730D (E38), X5 3.0D (E53)
Códigos OEM: 11 6 320, 11 6 322, 13 5 120, 11 2 300, 11 3 340 13 5 191, 13 5 192, 13 5 190, 11 5 180, 11 6 080

Motores: Diesel (98-08)
Modelos: BMW 320D (E46), 330D (E46), 530D, 730D (E38), 2.5D (M51), M47, M47T2, M47TU, M57, M57TU, 318td/320d (E46) 88-05; 318td, 320td, 525D, 530D, 530, 535 (E60/61) (00-06) 730D (E38), X5 3.0D (E53)
Códigos OEM: 11 6 320, 11 6 322, 13 5 120, 11 2 300, 11 3 340 13 5 191, 13 5 192, 13 5 190, 11 5 180, 11 6 080

REF			
1538	E38/46/53/60/61	4kg	2x

Suporte de trabalho para motores BMW
Soporte de trabajo para motores BMW



Aplicação: Utilizado para remoção, instalação e ainda desmontagem e reconstrução do conjunto Valvetronic / suporte da árvore de cames
Motores: 1.8, 2.0, N42 , N46, N46t, (B18b, B18, B20 | B20a | B20b) 118i, E87, 120i, E87, 316i, E46, 316ti, E46, 318i, E46, 318ti, E46 318i, E90, 320i, E90, 520i, E60, Z4, 2.0 E85, X3.2i, E83
Códigos OEM: 11 9 310, 11 9 301, 11 9 320, 11 9 302 | 11 9 303 11 9 390

Aplicación: Utilizado para la remoción, instalación y desmontaje y reconstrucción del conjunto Valvetronic / soporte del árbol de levas
Motores: 1.8, 2.0, N42 , N46, N46t, (B18b, B18, B20 | B20a | B20b) 118i, E87, 120i, E87, 316i, E46, 316ti, E46, 318i, E46, 318ti, E46 318i, E90, 320i, E90, 520i, E60, Z4, 2.0 E85, X3.2i, E83
Códigos OEM: 11 9 310, 11 9 301, 11 9 320, 11 9 302 | 11 9 303 11 9 390.

REF		
1543	5,8kg	2x

Kit sincronização BMW
Kit calado BMW



Motores: 1.6 gasolina. N40,N45,N45T
Códigos de Motor: N40 B16A / N45 B16A / B16AC, N45 B16A / B16AC, N45T B16

Motores: 1.6 gasolina. N40,N45,N45T
Códigos de Motor: N40 B16A / N45 B16A / B16AC, N45 B16A / B16AC, N45T B16

REF			
1539	1.6	2,4kg	5x

Kit sincronização BMW
Kit calado BMW

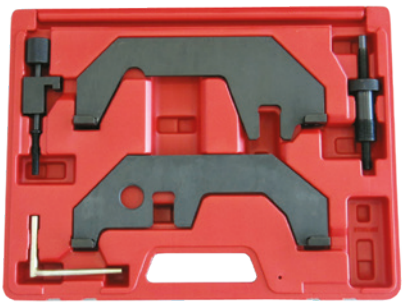

Motores: 3.6,4.0,4.4,4.8 V8 N62/N62TU, 6.0 V12 N73
Modelos: 540i E60/61 (05-10), 545i E60/61 (03-06), 550i E60/61 (05-10) 645i E63/64 (03-06), 650i E63/64 (05-11), 735i E65/66 (02-05), 740i E65/66 (05-08), 745i E65/66 (02-05), 750i E65/66 (05-08) 760i E65/66 (02-08) X5 4.4 E53 (03-07), X5 4.8 E53/E70 (04-10) **Código OEM:** 11 9 462, 11 9 463, 11 9 461, 11 9 190, 11 9 340

Motores: 3.6,4.0,4.4,4.8 V8 N62/N62TU, 6.0 V12 N73
Modelos: 540i E60/61 (05-10), 545i E60/61 (03-06), 550i E60/61 (05-10) 645i E63/64 (03-06), 650i E63/64 (05-11), 735i E65/66 (02-05) 740i E65/66 (05-08), 745i E65/66 (02-05), 750i E65/66 (05-08) 760i E65/66 (02-08) X5 4.4 E53 (03-07), X5 4.8 E53/E70 (04-10)
Código OEM: 11 9 462, 11 9 463, 11 9 461, 11 9 190, 11 9 340

REF			
1548	N62/N73	2,7kg	5x

Kit sincronização BMW
Kit calado BMW



Motores: 2.0 N47/N47S (0710)
Aplicação: Série 1: 116d,118d,120d,123d(E81,E82,E87,E88,F20,F21)
Série 3: 316d,318d,320d,325d, 330d (E90,E91,E92,E93,F30)
Série 5: 520d,525d,530d, 535d,550d(E60,E61,F07,F10,F11)
Série 7: 730d,740d,750d (F01), X1: 1.8d,2.0d,2.3d (E84)
X3: 1.8d,2.0d,3.0d, 3.5d (E83,F25), X5: 3.0d,4.0d,5.0d (E70)
XDRIVE, N57D30TO DRIVE40D, N57D30OO DRIVE30D
Códigos OEM: 11 4 320, 11 3 340, 11 6 480, 11 8 760,11 5 320
11 8 740

Motores: 2.0 N47/N47S (0710)
Aplicação: Série 1: 116d,118d,120d,123d(E81,E82,E87,E88,F20,F21)
Série 3: 316d,318d,320d,325d, 330d (E90,E91,E92,E93,F30)
Série 5: 520d,525d,530d, 535d,550d(E60,E61,F07,F10,F11)
Série 7: 730d,740d,750d (F01), X1: 1.8d,2.0d,2.3d (E84)
X3: 1.8d,2.0d,3.0d, 3.5d (E83,F25), X5: 3.0d,4.0d,5.0d (E70)
XDRIVE, N57D30TO DRIVE40D, N57D30OO DRIVE30D
Códigos OEM: 11 4 320, 11 3 340, 11 6 480, 11 8 760,11 5 320
11 8 740.

REF			
1550	2.0 N47/47S	4,8kg	2x

Kit sincronização BMW
Kit calado BMW

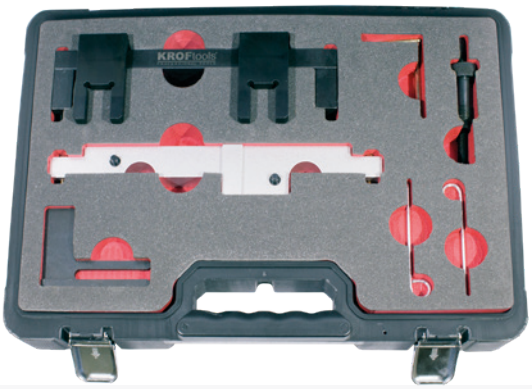

Motores: Gasolina N43 corrente 1.6, 2.0 (2006-2011)
N43 (B16A/AA), N43 (B20A), N43 (B20AA), N43 (B20AY)
N43 (B20KO), N43 (B20UO)
Para os modelos BMW com correia de distribuição:
Serie 1 E81 / E82 / E87 / E88, 2006-2012
Serie 3 E90 / E91 / E92 / E93, 2006-2012
Serie 5 E60 / E61, 2007-2010
Códigos OEM: B126A/AA, B16AA, B20KO, B20AY, B20A, B16AA/OO
B20AY, B20UO, B20A, B20A/AA

Motores: Gasolina N43 cadena 1.6, 2.0 (2006-2011)
N43 (B16A/AA), N43 (B20A), N43 (B20AA), N43 (B20AY)
N43 (B20KO), N43 (B20UO)
Para los modelos BMW con correa de distribución:
Serie 1 E81 / E82 / E87 / E88, 2006-2012
Serie 3 E90 / E91 / E92 / E93, 2006-2012
Serie 5 E60 / E61, 2007-2010
Códigos OEM: B126A/AA, B16AA, B20KO, B20AY, B20A, B16AA/OO
B20AY, B20UO, B20A, B20A/AA

REF			
1569	N43	5kg	2x

Kit sincronização BMW alinhamento escape árvore cames
Kit calado BMW alineación escape árbol de levas



REF		
1565	600gr	1x

Kit sincronização BMW
Kit calado BMW



Modelos: 316i/318i M40/M43, 318i S16v S30, 318i S-Coupe
318Ti,Compact E36 M44, 320i 24v E36 M52, 323i Compact E36
325i 24v E53, 328i E36 M52, 518i E36/64 M40/M43, 520i 24v
E34/E39, 523i E70 M52, 525i 24v E34/E39, 528i E39 M52, 728i
E38 M52, Z3 1.9i/2.8i M44/M52
Códigos OEM: 11 2 300, 11 2 240

Modelos: 316i/318i M40/M43, 318i S16v S30, 318i S-Coupe
318Ti,Compact E36 M44, 320i 24v E36 M52, 323i Compact E36
325i 24v E53, 328i E36 M52, 518i E36/64 M40/M43, 520i 24v
E34/E39, 523i E70 M52, 525i 24v E34/E39, 528i E39 M52, 728i
E38 M52, Z3 1.9i/2.8i M44/M52
Códigos OEM: 11 2 300, 11 2 240

REF			
1572	M40/43/44/52	1,6kg	10x

Kit sincronização BMW
Kit calado BMW

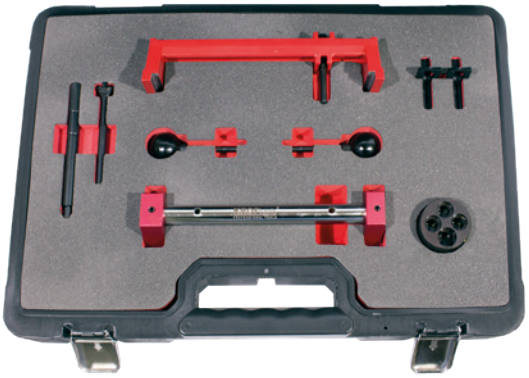

Motores: M3 E46, S54 (32-6S-4) 3.2 (desde 00), Z3 (M) E36, S54 (32-6S-4) 3.2 (desde 00), Z4 (M) E85/E86, S54 (32-6S-4) 3.2, (desde 06), M3 (CSL) E46, S54 (32-6S-4) 3.2 (desde 03)
Códigos OEM: 11 9 140, 11 7 160, 11 7 342, 11 9 130 11 2 300,11 9 170.

Motores: M3 E46, S54 (32-6S-4) 3.2 (desde 00), Z3 (M) E36 S54 (32-6S-4) 3.2 (desde 00), Z4 (M) E85/E86, S54 (32-6S-4) 3.2, (desde 06), M3 (CSL) E46, S54 (32-6S-4) 3.2 (desde 03)
Códigos OEM: 11 9 140, 11 7 160, 11 7 342, 11 9 130 11 2 300,11 9 170

REF			
1606	S54	1,3kg	4x

Kit alinhamento bomba óleo e eixo BMW
Kit alineamiento bomba aceite y eje BMW

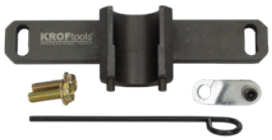

Aplicações: BMW Série 1 (2012-2016), série 2 (2014-2016) séries 3 (2012-2016), série 4 (2014-2016), X1 (2011-2015) X3 (2011-2017), X4 (2014-2017), Z4 (2011-2017)
Códigos do motor: N20 e N26 1.6L / 2.0L a gasolina
Códigos OEM: 2 212 825, 2 318 117, 11 4 120

Aplicaciones: BMW Série 1 (2012-2016), série 2 (2014-2016) séries 3 (2012-2016), série 4 (2014-2016), X1 (2011-2015) X3 (2011-2017), X4 (2014-2017), Z4 (2011-2017)
Códigos do motor: N20 e N26 1.6L / 2.0L a gasolina
Códigos OEM: 2 212 825, 2 318 117, 11 4 120

REF			
1636	1.6/2.0	500gr	10x

Kit sincronização eixo balanceador motor diesel BMW
Kit calado eje balanceador motor diesel BMW



Motores: 1.6/2.0D N47, N47S
Modelos: 118d (E81/E82/E87/E88/F20/F21),120d (E81/E82/E87/ E88/F20F21),123d (E81/E82/E87/E88). 125d(F20/F21), 318d (E90/ E91/F30/F31/F34), 320d (E90/E91/E92/E93/F30/F31/F34) 520d (E60/E61/F07/F10/F11), X3,1.8d,2.0d (E83)
Códigos OEM: 11 8 750, 11 8 790, 11 8 791

Motores: 1.6/2.0D N47, N47S
Modelos: 118d (E81/E82/E87/E88/F20/F21),120d (E81/E82/E87/ E88/F20F21),123d (E81/E82/E87/E88). 125d(F20/F21), 318d (E90/ E91/F30/F31/F34), 320d (E90/E91/E92/E93/F30/F31/F34) 520d (E60/E61/F07/F10/F11), X3,1.8d,2.0d (E83)
Códigos OEM: 11 8 750, 11 8 790, 11 8 791

REF			
1618	1.6/2.0D	3,3kg	10x

Ferram. instalação / remoção apoio volante motor BMW
Herram. instalación / remoción apoyo volante motor BMW





Descrição: Para uma fixação segura do volante quando se desaperta e aperta o parafuso de conexão do amortecedor de vibrações
Aplicações: BMW (B38)
Código OEM: 0496595 (116130)

Descripción: Para una fijación segura del volante al apretar y apretar el tornillo de conexión del amortiguador de vibraciones
Aplicaciones: BMW (B38)
Código OEM: 0496595 (116130)

REF			
1642	B38	430gr	10x

Ferramenta eixo equilibrio BMW
Herramienta ejes equilibrado BMW



Descrição: Para a desmontagem das engrenagens do eixo de equilíbrio
Aplicações: BMW (B46/ B48)
Nota: As engrenagens são pressionadas no eixo de contrapeso com um cone e pode desanexar apenas com a ferramenta especial 1643
Aparafusar o parafuso (2) da ferramenta especial 1643 e retirar o eixo de contrapeso da engrenagem
Código OEM: 2361286

Descripción: Para el desmontaje de engranajes del eje de equilibrio
Aplicaciones: BMW (B46/ B48)
Nota: Las engranajes se presionan sobre el eje de contrapeso con cono y lata solo se separa con la herramienta especial 1643
Atornille el perno (2) de la herramienta especial 1643 para separar el eje de contrapeso del engranaje
Código OEM: 2361286

REF			
1643	B46/48	280gr	50x

Ferramenta alinhamento carretos árvore de cames BMW
Herramienta alineación arbol levas BMW



Aplicação: Esta ferramenta foi projetada para prender a engrenagem e manter ambas as partes da engrenagem alinhadas, facilitando assim a montagem e a desmontagem
Motores: BMW B37 1.5 Diesel Balance

Aplicación: Esta herramienta está diseñada para sostener el engranaje y mantener ambas partes alineadas, lo que facilita el montaje y el desmontaje
Motores: BMW B37 1.5 Diesel Balance

REF			
1653	B37	440gr	50x

Ferramenta alinhamento eixos equilíbrio BMW
Herramienta de alineación de ejes equilibrado BMW



Aplicação: Especialmente desenhado para o sincronismo bloqueio da cambota e o eixo de equilíbrio enquanto substitui a corrente de distribuição
Motores: BMW (N47D20 / B47 / B48)
Código OEM: 83 30 2 288054

Aplicación: Especialmente diseñado para sincronización bloqueo del cigüeñal y eje de equilibrio mientras se reemplaza la cadena de distribución
Motores: BMW (N47D20 / B47 / B48)
Código OEM: 83 30 2 288054

REF			
1644	B47/48	2,6kg	10x

Kit sincronização BMW
Kit calado BMW

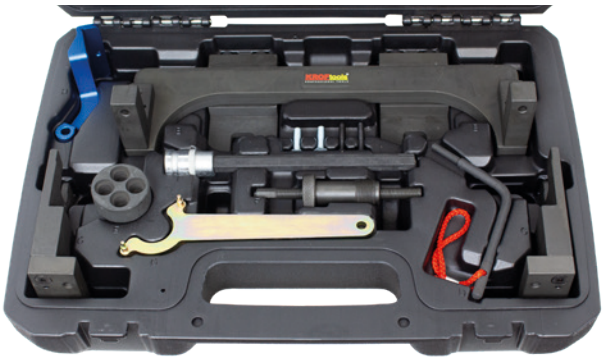

Aplicação: Instalação e remoção da árvore de cames / unidade de distribuição variável da árvore de cames
Verifica e ajusta o sincronismo
Motores: B38, B46, B48
Códigos OEM: 2358122, 2288380, 116480, 119340, 2360895 2365488, 118580

Aplicación: Instalación y desmontaje de la unidad de distribución variable árbol de levas / árbol de levas.
Comprueba y ajusta el tiempo
Motores: B38, B46, B48.48
Códigos OEM: 2358122, 2288380, 116480, 119340, 2360895 2365488, 118580

REF			
1659	B38/46/48	7,3kg	3x

Kit sincronização BMW
Kit calado BMW



Aplicação: Kit para desmontar, montar e fixar a árvore de cames (entrada e saída) na posição TDC
Motores: N13, N18
Códigos OEM: 11 7 440, 11 9 340, 496 709, 11 9 590

Aplicación: Kit para desmontar, montar y fijar el árbol de levas (entrada y salida) en posición PMS
Motores: N13, N18
Códigos OEM: 11 7 440, 11 9 340, 496 709, 11 9 590

REF			
1660	N13/18	2,1kg	10x

Kit sincronização BMW
Kit calado BMW



Modelos: 114d, 116d, 214d (15-17); 216d, 118d, 125d (14-17) 218d, 220d, 225d (15-17), 316d/320d/325d (15-17); 420d, 425d 418d (14-17); Série X1 518d (15-17), X3 (14-17), X4 (14-17) X5 (15-17)

Modelos: 114d, 116d, 214d (15-17); 216d, 118d, 125d (14-17); 218d 220d, 225d (15-17), 316d/320d/325d (15-17); 420d, 425d, 418d (14-17); Série X1 518d (15-17), X3 (14-17), X4 (14-17), X5 (15-17)

REF			
1668	1.5/2.0	1,7kg	5x

Kit rodar/segurar cambota BMW
Kit rotar/sostener cigueñal BMW



Aplicação: Kit de suporte de sincronização motores BMW
B37, B38, B47 ,B48 1.2, 1.5, 2.0 gasolina e diesel
Serie 1,2,3,5 (14-17), 4,7 (15-17), X1, X3, X4 (14-17), X5 (15-17)
Códigos OEM: 11 6 480, 11 9 811, 11 9 265, 11 4 180

Aplicación: kit de soporte de sincronización del motor BMW
B37, B38, B47, B48 1.2, 1.5, 2.0 gasolina y diesel
Serie 1, 2, 3, 5 (14-17), 4,7 (15-17), X1, X3, X4 (14-17), X5 (15-17)
Códigos OEM: 11 6480, 11 9 811, 11 9 265, 11 4 180

REF		
1666	6kg	12x

Kit alinhamento árvore de cames BMW
Kit alineación árbol levas BMW

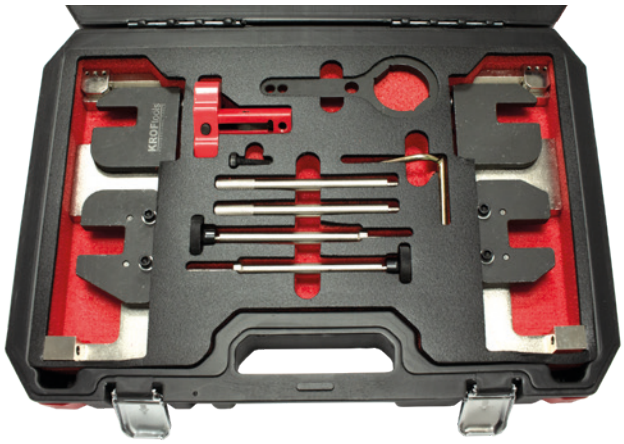

Aplicação: BMW S63 motor 5' F10 M5 (10-14)
BMW S63 motor 6' F06/F12/F13 M6 (11-14)
BMW N63 motor 6' F06 650i/650ix (11-14)
BMW N63 motor 7' F02 ALPINA B7LX (13-14)
BMW N63 motor X' F15 X5 U (12-14)
Códigos OEM: 2249117, 2249162, 118570, 119190, 2249140 2249144, 2249159

Aplicación : BMW S63 motor 5' F10 M5 (10-14)
BMW S63 motor 6' F06/F12/F13 M6 (11-14)
BMW N63 motor 6' F06 650i/650ix (11-14)
BMW N63 motor 7' F02 ALPINA B7LX (13-14)
BMW N63 motor X' F15 X5 U (12-14)
Códigos OEM: 2249117, 2249162, 118570, 119190, 2249140 2249144, 2249159

REF			
1670	S63/N63	7,7kg	2x

Chave bloqueio cambota BMW
Llave bloqueo cigueñal BMW





Aplicação: Para segurar a polia da cambota, enquanto desaperta ou aperta o parafuso da polia e para extrair esta.
Permite remoção / instalação segura e sem danos
Para ser usado com um roquete 1/2", corrediço, etc

Aplicación: Para sujetar la polea del cigüeñal, mientras afloja o aprieta el perno de la polea y para extraerla.
Permite una extracción / instalación segura y sin daños
Para usar con una carraca 1/2", corredizo, etc

REF		
1675	3,5kg	4x

Ferramenta bloqueia cambota BMW
Herramienta bloqueo cigueñal BMW





Aplicações: Motores diesel BMW N47 1.6, 2.0 (a partir 2013)
Códigos motor: 1.6 N47 C16U1, C16K1, C16A/U1, D16C, D16
2.0 N47 C20K1, C20U1, C20A/K1, D20B/D/T0, D20C/K1
D20C, D20C/U1, D20C/O1, D20D, D20D/T1, D20O1
D20C/O, D20A, D20C/01, D20U0
Código OEM: 2 285 671

Aplicaciones: Motores diésel BMW N47 1.6, 2.0 (a partir de 2013)
Códigos motor: 1.6 N47 C16U1, C16K1, C16A/U1, D16C, D16
2.0 N47 C20K1, C20U1, C20A/K1, D20B/D/T0, D20C/K1
D20C, D20C/U1, D20C/O1, D20D, D20D/T1, D20O1
D20C/O, D20A, D20C/01, D20U0
Código OEM: 2 285 671

REF		
1679	400gr	40x

Kit remoção/alinhamento eixo equilíbrio BMW
Kit remoción/alineación eje de equilibrado BMW



Aplicação: BMW Série 1, 3 (15-17), Série 2 (14-17)
X1 (15-17), i8 (15-17). Motores: diesel B37, gasolina B38
Códigos OEM: 2 288 943, 2 288 942 e 2 358 646

Aplicación: BMW Serie 1, 3 (15-17), Serie 2 (14-17)
X1 (15-17), i8 (15-17). Motores: B37 diesel, B38 gasolina
Códigos OEM: 2288943, 2288942 y 2358646

REF		
1677	1,5kg	5x

Kit sincronização BMW
Kit calado BMW



Aplicação: Concebido para fixar o motor S65 no ponto morto superior para manter o motor
Utilizado nos seguintes modelos com
motores S65: BMW M3 E90 / E92 / E93 (07-13)
Códigos motor: S65 B40A (4.0L)
Códigos OEM: 11 9 970, 11 9 971, 11 9 972, 11 5 320, 11 5 290
11 5 291, 11 5 292, 11 5 370.6

Aplicación: Diseñado para fijar el motor S65 en el punto muerto superior para mantener el motor
Se utiliza en los siguientes modelos con motores S65: BMW M3
E90 / E92 / E93 (07-13)
Códigos motor: S65 B40A (4.0L)
Códigos OEM: 11 9 970, 11 9 971, 11 9 972, 11 5 320, 11 5 290
11 5 291, 11 5 292, 11 5 370.6

REF		
1692	2,68kg	5x

Indicador desgaste corrente distribuição árvore cames BMW
Indicador desgaste cadena transmision arbol levas BMW



Motores: 1.6 gasolina N13 B16A, 1.6 diesel N47 D16A, 2.0 diesel N47 N47 D20A N47 D20B N47 D20C N47 D20D, 3.0 diesel N57 D30A N57 D30B N57 D30C
Modelos: 116d,118d,120d,123d (E81/82/87/88) (07-14),114d,116d 118d,120d,125d/114i, 116i, 118i, 120i (F20/21) (11-16), 218d,220d 225d (F22) (14-16), 316d,318d,320d,325d,330d (E90/91/92/93) (07-14), 316d,318d,320d, 325d,330d,335d/316i,320i (F30/31/34) (12-19), 420d,425d,430d,435d (F32/33/36) (14-), 520d (E60/61) (07-10), 518d,520d,525d,530d,535d,M550d (F10/11/07) (09-17), 640d (F12/13/06) (11-18), 730d,740d,750d (F01/02/04) (08-15), X1 16d,18d,20d,23d,25d (E84) (09-15), X2 18d, 20d (E83) (09-15), X3 18d,20d,30d,35d (F25) (11-17), X4 18d,20d,30d,35d (F26) X5 30d,40d, M50d (E70) (14-18), X5 30d,40d, M50d (F15) (13-18) X6 30d,40d,M50d (F71) (10-14), X6 30d, 40d, M50d (F16)(14-19)
Código OEM: 2 353 281

Motores: 1.6 gasolina N13 B16A, 1.6 diesel N47 D16A, 2.0 diesel N47 N47 D20A N47 D20B N47 D20C N47 D20D, 3.0 diesel N57 D30A N57 D30B N57 D30C.
Modelos: 116d,118d,120d,123d (E81/82/87/88) (07-14),114d,116d 118d,120d,125d/114i, 116i, 118i, 120i (F20/21) (11-16), 218d,220d 225d (F22) (14-16), 316d,318d,320d,325d,330d (E90/91/92/93) (07-14), 316d,318d,320d, 325d,330d,335d/316i,320i (F30/31/34) (12-19), 420d,425d,430d,435d (F32/33/36) (14-), 520d (E60/61) (07-10), 518d,520d,525d,530d,535d,M550d (F10/11/07) (09-17) 640d (F12/13/06) (11-18), 730d,740d,750d (F01/02/04) (08-15), X1 16d,18d,20d,23d,25d (E84) (09-15), X2 18d, 20d (E83) (09-15), X3 18d,20d,30d,35d (F25) (11-17), X4 18d,20d,30d,35d (F26) X5 30d,40d, M50d (E70) (14-18), X5 30d,40d, M50d (F15) (13-18) X6 30d,40d,M50d (F71) (10-14), X6 30d, 40d, M50d (F16)(14-19)
Código OEM: 2 353 281

REF		
1662	250gr	20x

Kit sincronização BMW
Kit calado BMW



Aplicação: Motores 6 cilindros: N51 N52 N53 N54 N55
E60: 23i,523Li,525i,525Li,525xi,528i,528xi,530i,530Li,530xi,535i,535xi
E61/E63: 523i,525i,525xi,530i,530xi,535xi,630i
E64/E65: 630i,730i
E66/E70: 730Li,X5 3.0Si
E81/E82: 130i,135is
E93: 325i,328i,330i,335i
E83: X3 2.5i,2.5Si,3.0i,3.0Si
E85/E86: Z4 2.5i,2.5Si,3.0i,3.0Si,Z4 3.0Si
E87/E90: 130i,323i,325i,325xi,328i,328xi,330i,330xi,335i,335xi
E91: 323i,325i,325xi,328i,328xi,330i,330xi,335i,335xi
E92: 323i,325i,325xi,328i,328xi,330i,330xi,335i
Códigos OEM: 110 300, 114 280, 119 340, 114 290, 118 520

Aplicación: motores de 6 cilindros: N51, N52, N53, N54, N55
E60: 23i,523Li,525i,525Li,525xi,528i,528xi,530i,530Li,530xi,535i,535xi
E61/E63: 523i,525i,525xi,530i,530xi,535xi,630i
E64/E65: 630i,730i
E66/E70: 730Li,X5 3.0Si
E81/E82: 130i,135is
E93: 325i,328i,330i,335i
E83: X3 2.5i,2.5Si,3.0i,3.0Si
E85/E86: Z4 2.5i,2.5Si,3.0i,3.0Si,Z4 3.0Si
E87/E90: 130i,323i,325i,325xi,328i,328xi,330i,330xi,335i,335xi
E91: 323i,325i,325xi,328i,328xi,330i,330xi,335i,335xi
E92: 323i,325i,325xi,328i,328xi,330i,330xi,335i
Códigos OEM: 110 300, 114 280, 119 340, 114 290, 118 520

REF		
1696	8,3kg	2x

Kit sincronização BMW Mini
Kit calado BMW Mini



Modelos: Mini One RS6, Cooper R55/56, Cooper S R55/56
Códigos OEM: 11 5 540, 11 5 590, 11 9 340, 11 9 550

Modelos: Mini One RS6, Cooper R55/56, Cooper S R55/56
Códigos OEM: 11 5 540, 11 5 590, 11 9 340, 11 9 550

REF			
1553	R55/56	4kg	2x

Kit sincronização BMW Mini
Kit calado BMW Mini



Modelos: Clubman 1.6D R55/56/57 (07-10)
Códigos de motor: W16D16(9HZ), W16D16UO

Modelos: Clubman 1.6D R55/56/57 (07-10)
Códigos de motor: W16D16(9HZ), W16D16UO

REF			
1601	R55/56/57	155gr	7x

Kit sincronização BMW Mini
Kit calado BMW Mini



Modelos: (R56/57) 1.6, 2.0, Clubman (R55) 1.6, 2.0 Countryman (R60) 1.6, 2.0, Coupe (R58) 2.0, Paceman (R61) 1.6, 2.0, Clubman (R55) 1.6, 2.0

Modelos: (R56/57) 1.6, 2.0, Clubman (R55) 1.6, 2.0, Countryman (R60) 1.6, 2.0, Coupe (R58) 2.0, Paceman (R61) 1.6, 2.0, Clubman (R55) 1.6, 2.0.

REF			
1550	1.6/2.0	3,5kg	2x

Kit remoção/alinhamento eixo equilíbrio BMW Mini
Kit remocion/alineacion eje de equilibrado BMW Mini



Aplicação: Mini Clubman (15-17), Conversível (16-17) Clubman (15-17)
Códigos OEM: 2 288 943, 2 288 942 e 2 358 646

Aplicación: Mini Clubman (15-17), Conversible (16-17) Clubman (15-17)
Códigos OEM: 2 288 943, 2 288 942 y 2 358 646

REF		
1677	1,5kg	5x

Indicador desgaste corrente dist. árvore cames BMW Mini
Indicador desgaste cadena transm. arbol levas BMW Mini





Motores: 1.6 diesel N47 C16A, 2.0 diesel N47 C20A 1.4 gasolina N12 B14A 1.6 gasolina N12 B16A N14 B16A N14 B16C N16 B16A N18 B16A N18 B16C
Modelos: Mini One D, Cooper D, SD / One, Cooper, Cooper S, JCW (R56/R57) (06-15), Clubman / Clubvan One D, Cooper D, SD / One Cooper, Cooper S, JCW (R55) (07-14), Coupé Cooper SD / Cooper Cooper S, JCW (R58) (11-15), Coupe Cooper SD, Cooper, Cooper S JCW (R58) (11-15), Roadster Cooper SD / Cooper, Cooper S, JCW (R58) (11-15), Roadster Cooper SD, / Cooper, Cooper S, JCW (R59) (12-15), Countryman One D, Cooper D, SD / One, Cooper, Cooper S, JCW (R60) (10-17), Paceman Cooper D, SD / Cooper, Cooper S JCW (R61) (13-17)

Motores: 1.6 diesel N47 C16A, 2.0 diesel N47 C20A 1.4 gasolina N12 B14A 1.6 gasolina N12 B16A N14 B16A N14 B16C N16 B16A N18 B16A N18 B16C
Modelos: Mini One D, Cooper D, SD / One, Cooper, Cooper S, JCW (R56/R57) (06-15), Clubman / Clubvan One D, Cooper D, SD / One Cooper, Cooper S, JCW (R55) (07-14), Coupé Cooper SD / Cooper Cooper S, JCW (R58) (11-15), Coupe Cooper SD, Cooper, Cooper S JCW (R58) (11-15), Roadster Cooper SD / Cooper, Cooper S, JCW (R58) (11-15), Roadster Cooper SD, / Cooper, Cooper S, JCW (R59) (12-15), Countryman One D, Cooper D, SD / One, Cooper, Cooper S, JCW (R60) (10-17), Paceman Cooper D, SD / Cooper, Cooper S JCW (R61) (13-17)

REF		
1662	250gr	20x

Kit sincronização completo Citroen PSA
Kit calado completo Citroen PSA



Aplicação: Este jogo abrange um vasto conjunto de motores, incluindo os motores mais recentes que equipam os modelos PSA, incluindo também a 2ª geração EW 16V gasolina e diesel 2.5, 2.7 e 2.8

Aplicación: Este juego cubre una aplia gama de motores, incluindo los motores de los ultimos modelos PSA, incluyendo también la 2ª generación EW 16V gasolina, y diesel 2.5, 2.7 y 2.8

REF			
1516	2.5/2.7/2.8	3,2kg	4x

Kit sincronização Citroen PSA
Kit calado Citroen PSA



Motores: HDI (diesel), HPI (gasolina)

Motores: HDI (diesel), HPI (gasolina)

REF			
1505	HDI/HPI	5,2kg	2x

Kit sincronização Citroen
Kit calado Citroen



Motores: 1.4/1.6 gasolina
Modelos: Citroen C4 (08-09), C4 Picasso (08-09)
Códigos OEM: 0197-A1, 0197-A3, 0197-B

Motores: 1.4/1.6 gasolina
Modelos: Citroen C4 (08-09), C4 Picasso (08-09)
Códigos OEM: 0197-A1, 0197-A3, 0197-B

REF			
1553	1.4/1.6	8kg	2x

Kit sincronização Citroen
Kit calado Citroen

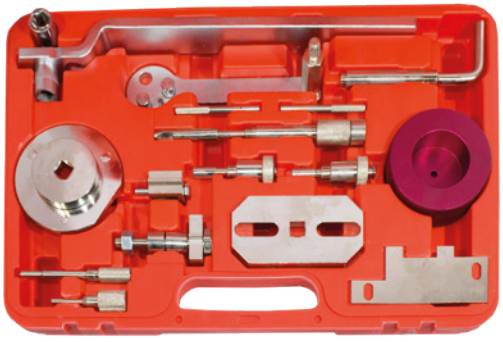

Modelos: Citroen: Relay 2.2 JTD

Modelos: Citroen: Relay 2.2 JTD

REF			
1520	2.2	7.5kg	2x

Kit sincronização Citroen
Kit calado Citroen



Aplicação: Kit sincronismo para os motores a gasolina de 3 cilindros 1.0,1.2,1.4 VTi

Aplicación: Kit de distribución para motores de gasolina de 3 cilindros 1.0, 1.2,1.4 VTi

REF			
1646	1.0/1.2/1.4	1,55kg	10x

Kit sincronização Citroen
Kit calado Citroen



Aplicação: C3, DS3, C4 VTI 1.4 8FR (EP3) (08-10)
C3 1.4 5FS (EP6) (08-10), Picasso DS3, C4 VTI 1.4

Aplicación: C3, DS3, C4 VTI 1.4 8FR (EP3) (08-10)
C3 1.4 5FS (EP6) (08-10), Picasso DS3, C4 VTI 1.4

REF			
1665	1.4/1.6 VTI	1,7kg	10x

Kit sincronização Chrysler
Kit calado Chrysler



Modelos: Chrysler PT Cruiser 2.2 CRD
Jeep Grand Cherokee 2.7 CRD

Modelos: Chrysler PT Cruiser 2.2 CRD
Jeep Grand Cherokee 2.7 CRD

REF			
1559	2.2/2.7	700gr	10x

Chave tensor correia Citroen
Llave tensor correa Citroen

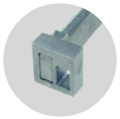



Aplicação: Motores diesel Citroen1.4 e 1.6

Aplicación: Motores diesel Citroen1.4 y 1.6

REF			
2897	1.4/1.6	700gr	20x

Kit sincronização Chrysler
Kit calado Chrysler



Motores: Diesel 2.8 (a partir 08)

Motores: Diesel 2.8 (a partir 08)

REF			
1607	2.8 D	1,3kg	30x

Kit sincronização Chrysler
Kit calado Chrysler



Motores: Diesel 2.5, 2.8 CRD. Modelos: Voyager (01-08), Grande Voyager (01-08)

Motores: Diesel 2.5, 2.8 CRD. Modelos: Voyager (01-08), Grande Voyager (01-08)

REF			
1576	2.5/2.8 CRD	1.1kg	5x

Kit sincronização Fiat
Kit calado Fiat



Motores: 1.4,1.6,1.8,2.0 12/16/20V
Modelos: Barchetta (96-00), Brava (95-00), Bravo (98-00),Coupe (96-01), Marea (96-00), Marea Weekend (96-00), Punto/Punto Classic (99-06), Classic (99-06), Stilo (01-08)

Motores: 1.4,1.6,1.8,2.0 12/16/20V
Modelos: Barchetta (96-00), Brava (95-00), Bravo (98-00),Coupe (96-01), Marea (96-00), Marea Weekend (96-00), Punto/Punto Classic (99-06), Classic (99-06), Stilo (01-08)

REF		
1504	5kg	2x

Kit sincronização Chevrolet
Kit calado Chevrolet



Motores: Common Rail 2.0
Modelos: Captiva, Cruze, Epica, Lacetti
Códigos de motor: Z20S1, LLW/Z20DMH, RA420/Z20S1 Z20DM, Z20DMH
Códigos OEM: EN-48245, EN-48246

Motores: Common Rail 2.0
Modelos: Captiva, Cruze, Epica, Lacetti
Códigos de motor: Z20S1, LLW/Z20DMH, RA420/Z20S1 Z20DM, Z20DMH
Códigos OEM: EN-48245, EN-48246

REF			
1567	2.0 D	1,1kg	2x

Kit sincronização Fiat
Kit calado Fiat



Motores: 1.6 16V
Modelos: Bravo, Brava, Palio, Marea
Códigos OEM: 1 895 443 000, 1 860 874 000, 1 860 876 000 1 860 874 000
Códigos de de motor: 182 A4.000, 182 A6.000, 182 B6.000

Motores: 1.6 16V
Modelos: Bravo, Brava, Palio, Marea
Códigos OEM: 1 895 443 000, 1 860 874 000, 1 860 876 000 1 860 874 000
Códigos de de motor: 182 A4.000, 182 A6.000, 182 B6.000

REF			
1507	1.6	1,9kg	2x

Kit sincronização Fiat
Kit calado Fiat



Motores: 1.3,1.9 Multijet

Motores: 1.3,1.9 Multijet

REF			
1510	1.3/1.9	1.9kg	4x

Kit sincronização Fiat
Kit calado Fiat



Motores: 1.2, 1.4, 1.6, 1.8, 2.4D/JTD 12/16/20V
Modelos: Bravo, Bravia, Palio, Marea, Tipo, Stilo, Novo 500 Panda, Punto, Grande Punto, Idea, Linea, Palio weekend, Novo Bravo

Motores: 1.2, 1.4, 1.6, 1.8, 2.4D/JTD 12/16/20V
Modelos: Bravo, Bravia, Palio, Marea, Tipo, Stilo, Novo 500 Panda, Punto, Grande Punto, Idea, Linea, Palio weekend, Novo Bravo

REF		
1526	4,5kg	4x

Kit sincronização Fiat
Kit calado Fiat

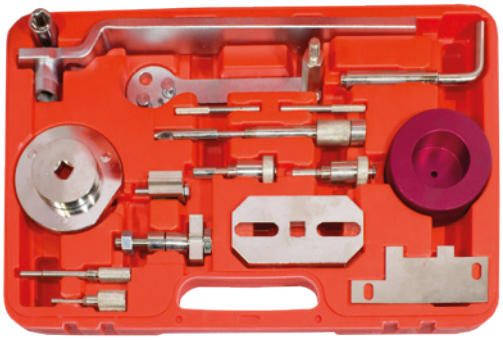

Motores: 2.2 JTD, 2.3 JTD, 3.0 JTD

Motores: 2.2 JTD, 2.3 JTD, 3.0 JTD

REF			
1520	2.2/2.3/3.0	5kg	2x

Kit sincronização Fiat
Kit calado Fiat

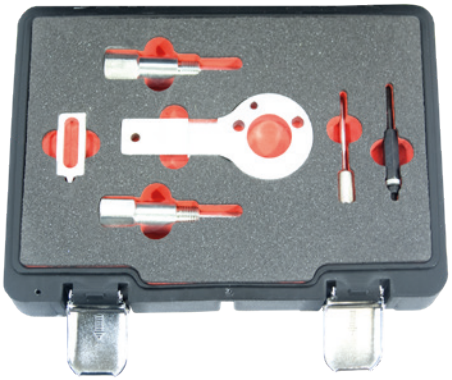

Motores: 1.9 JT
Modelos: Punto, Grande Punto, Idea, Brava / Bravo, Novo Bravo Marea Weekend, Stilo, Croma, Multipla, Doblo

Motores: 1.9 JTD
Modelos: Punto, Grande Punto, Idea, Brava / Bravo, Novo Bravo Marea Weekend, Stilo, Croma, Multipla, Doblo

REF			
1532	1.9	1.8kg	5x

Kit sincronização Fiat
Kit calado Fiat



Motores: 1.2 16V
Modelos: Bravo, Brava, Punto, Stilo
Códigos de motor: 176 B9 000, 182 B2. 000, 188 A5 000

Motores: 1.2 16V
Modelos: Bravo, Brava, Punto, Stilo
Códigos de motor: 176 B9 000, 182 B2. 000, 188 A5 000

REF			
1536	1.2	1,6kg	5x

Kit sincronização Fiat
Kit calado Fiat





Chave retenção
Llave sujeción



REF 1657A

Alavanca tensão
Palanca tensor



REF 1657B

Ferr. retenção cambota
Herr. retención cigueñal



REF 1657F

Acessórios fixação
Acessorios fijación



REF 1657S

Motores: 1.8,2.0,2.4
Modelos: Brava, Bravo, Barchetta, Coupé

Motores: 1.8,2.0,2.4
Modelos: Brava, Bravo, Barchetta, Coupé

REF			
1535	1.8/2.0/2.4	500gr	10x

Modelos: Punto 1.3 JTD Multi-Jet 188A9.000 (03-07), Panda 1.3 JTD Multi-Jet 169A1.000 y 188A8.000 (03-09), Idea 1.3 JTD Multi-Jet 199A3.000 y 188A9.000 (04-06), Doblo 1.3 JTD Multi-Jet 188A9.000 (04-06), Doblo Cargo 1.3 JTD 188A9.000 (04-06)

Modelos: Punto 1.3 JTD Multi-Jet 188A9.000 (03-07), Panda 1.3 JTD Multi-Jet 169A1.000 y 188A8.000 (03-09), Idea 1.3 JTD Multi-Jet 199A3.000 y 188A9.000 (04-06), Doblo 1.3 JTD Multi-Jet 188A9.000 (04-06), Doblo Cargo 1.3 JTD 188A9.000 (04-06)

REF			
1657	1.3	1,4kg	5x

Kit sincronização Fiat
Kit calado Fiat



Modelos: Fiat 500 (07-12), Doblo/Cargo (04-10), Fiorino (08-11) Grande Punto evo (09-12), Qubo (08-11)

Modelos: Fiat 500 (07-12), Doblo/Cargo (04-10), Fiorino (08-11) Grande Punto evo (09-12), Qubo (08-11)

REF			
1511	1.3 CDTI	1,1kg	5x

Kit sincronização Fiat
Kit calado Fiat



Motores: 1.9D/TD/JTD
Modelos: Bravo, Brava, Marea, Weekend 1.9D/TD (96-), Ulysee Scudo 1.9D/TD (94-), Marea, Marea Weekend 2.4D Turbo (96-)

Motores: 1.9D/TD/JTD
Modelos: Bravo, Brava, Marea, Weekend 1.9D/TD (96-), Ulysee Scudo 1.9D/TD (94-), Marea, Marea Weekend 2.4D Turbo (96-)

REF			
1561	1.9 D/TD/JTD	1,3kg	5x

Kit sincronização Fiat
Kit calado Fiat



Motores: 1.2, 1.4 8V.
Modelos: 500, Idea, Linea, Punto, Doblo, Panda.
Códigos motor: 188A4.000, 1.2 8V 169A4.000 199A4.000,199A7.000, 350A1.000

Motores: 1.2, 1.4 8V.
Modelos: 500, Idea, Linea, Punto, Doblo, Panda
Códigos motor: 188A4.000, 1.2 8V 169A4.000 199A4.000,199A7.000, 350A1.000

REF			
1560	1.2/1.4	2,4kg	5x

Kit sincronização Fiat
Kit calado Fiat

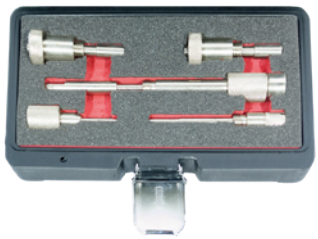

Motores: 2.3, 3,0 JTD
Modelos: Multijet 120 2.3 JTD (02-06),Multijet 120 2.3 JTD (02-08) Multijet 160 3.0 JTD (06)
Códigos de motor: F1AE0481C, F1AE0481D, F1AE0481N

Motores: 2.3, 3,0 JTD
Modelos: Multijet 120 2.3 JTD (02-06),Multijet 120 2.3 JTD (02-08) Multijet 160 3.0 JTD (06)
Códigos de motor: F1AE0481C, F1AE0481D, F1AE0481N

REF			
1562	2.3/3.0 JTD	600gr	10x

Kit sincronização Fiat
Kit calado Fiat



Motores: 1.9 8/16V-2.4 10/20V JTD
Modelos: Punto 1.9 D, Brava, Bravo 1.9 D Turbo, Marea Weekend 1.9 D Turbo, Punto 1.9 JTD, Brava, Bravo 1.9 JTD Marea Weekend 2.4 JTD, Multipla 1.9 JTD (post. 96), Marea 2.4 D Turbo, Marea Weekend 2.4 D Turbo

Motores: 1.9 8/16V-2.4 10/20V JTD
Modelos: Punto 1.9 D, Brava, Bravo 1.9 D Turbo, Marea Weekend 1.9 D Turbo, Punto 1.9 JTD, Brava, Bravo 1.9 JTD Marea Weekend 2.4 JTD, Multipla 1.9 JTD (post. 96), Marea 2.4 D Turbo, Marea Weekend 2.4 D Turbo

REF			
1566	1.9/2.4 JTD	1,5kg	5x

Kit sincronização Fiat
Kit calado Fiat



Modelos: Fiat Bravo (10 15), Punto (12 14), Punto Evo (09 12)
Códigos Motor: 940A2.000 / 955A6.000 / 955A2.000 / 955A7.000 / 955A8.000
Códigos OEM: 2000034400, 2000004500, 1860987000

Modelos: Fiat Bravo (10 15), Punto (12 14), Punto Evo (09 12)
Códigos Motor: 940A2.000 / 955A6.000 / 955A2.000 / 955A7.000 / 955A8.000
Códigos OEM: 2000034400, 2000004500, 1860987000

REF			
1684	1,4	660gr	5x

Kit sincronização Fiat
Kit calado Fiat





Motores: 0.9
Modelos: 500 (10-16), Panda (12-16), Punto (12-14)

Motores: 0.9
Modelos: 500 (10-16), Panda (12-16), Punto (12-14)

REF			
1573	0.9	1,3kg	10x

Chave para segurar árvore de cames Fiat
Llave para sostener árbol de levas Fiat





Motores: 1.3 JTD
Código de motor: 1.871.008.600

Motores: 1.3 JTD
Código de motor: 1.871.008.600

REF	◇			
6447	1/2”	1.3 JTD	600gr	20x

Kit sincronização Ford
Kit calado Ford



Motores: 2.0,2.2,2.4
Modelos: Fiesta, Fusion, Mondeo, Transit
Códigos de motor: FMBA, FMBB, D5BA, D6BA, ABFA D3FA, D2FA, D4FA, F4FA, F6JA

Motores: 2.0,2.2,2.4
Modelos: Fiesta, Fusion, Mondeo, Transit
Códigos de motor: FMBA, FMBB, D5BA, D6BA, ABFA D3FA, D2FA, D4FA, F4FA, F6JA

REF			
1512	2.0/2.2/2.4	2,2kg	5x

Kit sincronização Ford
Kit calado Ford



Motores: 1.6, 1.8, 2.5 Diesel
Modelos: Courier/Kombi 1.8, Escort Van 1.8D/TD, Fiesta 1.8DT Fiesta Van 1.8D, Flareside 2.5D, Focus 1.8D Turbo, Galaxy 1.9Td, Mondeo 1.8TD, Orion 1.8D/TD, P100 1.8 TD, Sierra 1.8 TD, Transit 2.5 DI/Turbo TCI
Códigos de motor: 4EB, E4C, 4ED, 4FB, 4FC, 4FD, 4GA, 4GB 4GD, 4GE, 4HB, 4HC

Motores: 1.6, 1.8, 2.5 Diesel
Modelos: Courier/Kombi 1.8, Escort Van 1.8D/TD, Fiesta 1.8DT Fiesta Van 1.8D, Flareside 2.5D, Focus 1.8D Turbo, Galaxy 1.9Td, Mondeo 1.8TD, Orion 1.8D/TD, P100 1.8 TD, Sierra 1.8 TD, Transit 2.5 DI/Turbo TCI
Códigos de motor: 4EB, E4C, 4ED, 4FB, 4FC, 4FD, 4GA, 4GB 4GD, 4GE, 4HB, 4HC

REF			
1521	1.6/1.8/2.5	950gr	10x

Kit sincronização Ford
Kit calado Ford

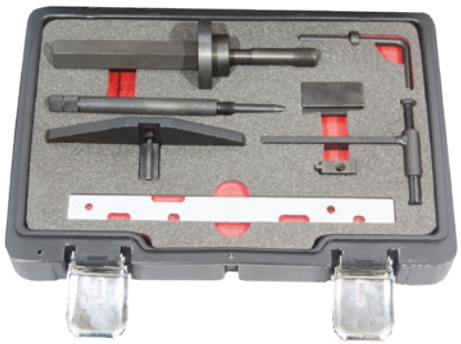

Motores: 1.8 TDDI/TDCI
Modelos: C-MAX (07-10), Courier (00-02), Fiesta (00-02), Focus (98-11), Focus C-MAX (03-07), Galaxy (06-10), Mondeo (07-10) S-MAX, (06-10), Tourneo Connect (02-12), Transit Connect (02-12)

Motores: 1.8 TDDI/TDCI
Modelos: C-MAX (07-10), Courier (00-02), Fiesta (00-02), Focus (98-11), Focus C-MAX (03-07), Galaxy (06-10), Mondeo (07-10), S-MAX (06-10), Tourneo Connect (02-12), Transit Connect (02-12)

REF			
1518	1.8	2kg	10x

Kit sincronização Ford
Kit calado Ford

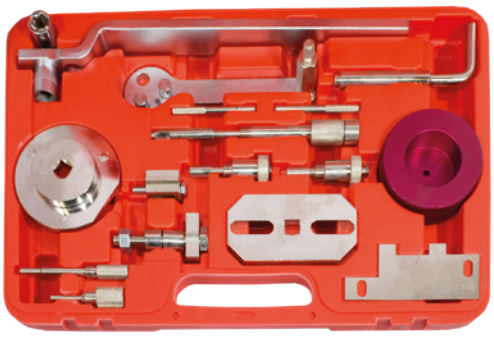

Motores: 2.2 JTD, 2.3 JTD, 3.0 JTD

Motores: 2.2 JTD, 2.3 JTD, 3.0 JTD

REF			
1520	2.2/2.3/3.0	5kg	2x

Kit sincronização Ford
Kit calado Ford



Motores: 1.4, 2.0, 2.4
Modelos: Fiesta 1.4TDCI (02-09), Mondeo 2.0TDCi , Mondeo 2.2TDCi (04-07), Transit 2.0 TDCi TDI (00-08), Transit 2.4 TDI (00-08)

Motores: 1.4, 2.0, 2.4.
Modelos: Fiesta 1.4TDCI (02-09), Mondeo 2.0TDCi , Mondeo 2.2TDCi (04-07), Transit 2.0 TDCi TDI (00-08), Transit 2.4 TDI (00-08

REF			
1523	1.4/2.0/2.4	500gr	10x

Kit sincronização Ford
Kit calado Ford



Motores: 1.2 8V, 1.4 16V
Modelos: 500 (07-08), Idea (04-08), Linea (07-08), Grande Punto (07-08), Doblo (05-08), Panda EVO2 (05-08)
Códigos de motor: 169A4.000, 199A4.000, 188A4.000 350A1.000

Motores: 1.2 8V, 1.4 16V.
Modelos: 500 (07-08), Idea (04-08), Linea (07-08), Grande Punto (07-08), Doblo (05-08), Panda EVO2 (05-08)
Códigos de motor: 169A4.000, 199A4.000, 188A4.000, 350A1.000

REF			
1560	1.2/1.4	2,4kg	5x

Kit sincronização Ford
Kit calado Ford

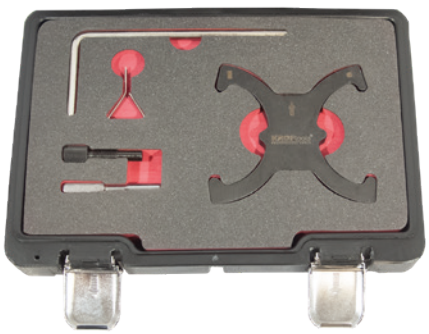

Motores: 1.6, 2.0.
Modelos: Ford Focus C-MAX 1.6 Ti-VCT (03-07)
Códigos de motor: G6DA, G6DB, G6DC, HXDA

Motores: 1.6, 2.0.
Modelos: Ford Focus C-MAX 1.6 Ti-VCT (03-07).
Códigos de motor: G6DA, G6DB, G6DC, HXDA

REF			
1547	1.6/2.0	1,3kg	10x

Kit sincronização Ford
Kit calado Ford

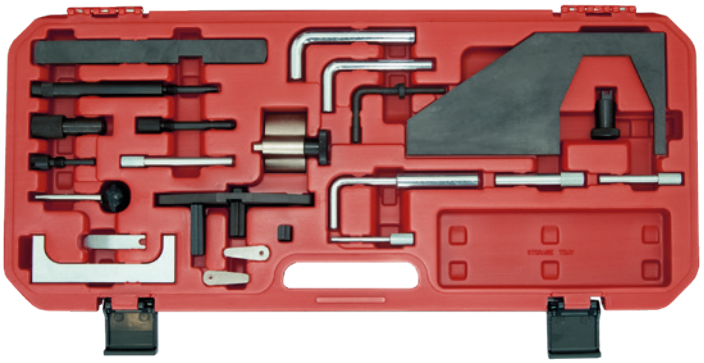

Motores: 1.4/1.6 TDCI, 1.8 D/DT 1.8D/TDCI, 2.0 16V, 2.0TDDI, 2.2TDCI
Modelos: Fiesta V (04-08), Fiesta IV, Kuga (08), Focus (post. 04) Focus C (post. 03), Focus C Max Grand (post. 10), Fusion (02) Galaxy S (post. 06), Mondeo (post. 93), S Max (post. 11) Transit (post. 11) , Transit (post. 00), Mondeo (03-07)

Motores: 1.4/1.6 TDCI, 1.8 D/DT 1.8D/TDCI, 2.0 16V, 2.0TDDI 2.2TDCI
Modelos: Fiesta V (04-08), Fiesta IV, Kuga (08), Focus (post. 04) Focus C (post. 03), Focus C Max Grand (post. 10), Fusion (02) Galaxy S (post. 06), Mondeo (post. 93), S Max (post. 11) Transit (post. 11) , Transit (post. 00), Mondeo (03-07)

1574	3,2kg	5x

Kit sincronização Ford
Kit calado Ford



Motores:
2.2 TDCi / ECOnetic: GBVAJPF, GBVAJQJ,GBVAJQW CVF5, CVFF, CVR5, CYF4, CYF5, CYFA, CYFB, CYFC, CYFF CYFG, CYR5, DRF4, DRF5, DRFA, DRFB, DRFC DRFE, DRFF DRFG, DRR5, P8FA, P8FB, PGFA, PGFB, QVFA, QWFA, SRFA SRFB, SRFC, SRFD, SRFE, UHFA, UHFB, UHR5, USR6, UYR6
3.2 TDCi: SA2R, SA2S, SA2W, SAFA, SAFB

Motores:
2.2 TDCi / ECOnetic: GBVAJPF, GBVAJQJ,GBVAJQW CVF5, CVFF, CVR5, CYF4, CYF5, CYFA, CYFB, CYFC, CYFF CYFG, CYR5, DRF4, DRF5, DRFA, DRFB, DRFC DRFE, DRFF DRFG, DRR5, P8FA, P8FB, PGFA, PGFB, QVFA, QWFA, SRFA SRFB, SRFC, SRFD, SRFE, UHFA, UHFB, UHR5, USR6, UYR6
3.2 TDCi: SA2R, SA2S, SA2W, SAFA, SAFB

REF			
1599	2.2/3.2	560gr	10x

Kit sincronização Ford / Mazda
Kit calado Ford / Mazda



Motores: Ford 1.4/1.6 TDCi, 1.8 Di/TDCi/TDdi, 2.0 TDCi motor diesel DURATORQ
Modelos: Courier 1.4/1.6/1.8 (00-02), Fiesta 1.4/1.6/1.8 (02-09) Focus 1.6/1.8/2.0 (98-00) C-Max 1.6/2.0 (03-08) Fusion 1.4 (02-08) Galaxy 2.0 (06-08), Mondeo 2.0 (07-08), S-Max 2.0 (06-08) Tourneo Connect 1.8 (02-08),Transit Connect 1.8 (02-08)

Motores: Ford 1.4/1.6 TDCi, 1.8 Di/TDCi/TDdi, 2.0 TDCi motor diesel DURATORQ
Modelos: Courier 1.4/1.6/1.8 (00-02), Fiesta 1.4/1.6/1.8 (02-09) Focus 1.6/1.8/2.0 (98-00) C-Max 1.6/2.0 (03-08) Fusion 1.4 (02-08) Galaxy 2.0 (06-08), Mondeo 2.0 (07-08), S-Max 2.0 (06-08), Tourneo Connect 1.8 (02-08),Transit Connect 1.8 (02-08)

REF		
1615	2,3kg	5x

Kit sincronização Ford
Kit calado Ford



Modelos: Ford Ranger 3.2 (11-16) Ford Ranger 2.2 (11-15) Ford Transit 2.2 (06-16)

Modelos: Ford Ranger 3.2 (11-16) Ford Ranger 2.2 (11-15) Ford Transit 2.2 (06-16)

REF			
1687	2.2/3.2	330gr	10x

Kit sincronização Ford
Kit calado Ford





Motores: Novos Ford 1.0 ecoboost 3 cilindros a partir 2012

Motores: Nuevos Ford 1.0 ecoboost 3 cilindros a partir 2012

REF			
1621	1.0	1.1kg	8x

Bloqueio árvore de cames + volante Ford
Bloqueo de árbol de levas + volante Ford



Motores: 1.25, 1.4, 1.6, 1.7, 1.8, 2.0 16V Zetec
Modelos: Fiesta, Puma, Escort, Focus, Courier, Mondeo Tourneo, Transit, Transit Connect

Motores: 1.25, 1.4, 1.6, 1.7, 1.8, 2.0 16V Zetec
Modelos: Fiesta, Puma, Escort, Focus, Courier, Mondeo Tourneo, Transit, Transit Connect

REF		
8762	250gr	40x

Kit bloqueio eixo Ford
Kit bloqueo eje Ford



Aplicação: Conjunto de ferramentas especiais para verificação retenção e bloqueio dos eixos de balanceamento equipado nos motores diesel 2.2 DOHC com correia de transmissão
Códigos OEM: 303-1328, 303-2329, 303-1330

Aplicación: Kit de herramientas especial para verificar, retener y bloquear ejes de equilibrio equipados con motores diesel 2.2 DOHC con transmisión por correa
Códigos OEM: 303-1328, 303-2329, 303-1330

REF			
1637	2.2 DOHC	675gr	20x

Bloqueio motores Ford
Bloqueo motores Ford



Modelos: Ford KA (09-12)

Modelos: Ford KA (09-12)

REF			
1511	1.3 CDTI	1,1kg	5x

Kit bloqueio árvore de cames Ford
Kit bloqueo árbol de levas Ford





Aplicação: Para o bloqueio das árvores de cames ao remover/substituir a corrente de distribuição.
Adequado para seguir os modelos Ford: 1.6 EcoBoost (sigma): Galaxy, S-Max, Mondeo, C-Max Focus, Fiesta, Kuga, Transit, Tourneo Connect
Código OEM: 303-1552

Aplicación: Para bloquear el arbol de levas al retirar/reemplazar la cadena de distribución.
Adecuado para los siguientes modelos Ford:1.6 EcoBoost (sigma): Galaxy, S-Max, Mondeo, C-Max Focus, Fiesta, Kuga, Transit, Tourneo Connect
Código OEM: 303-1552

REF			
1654	1.6	550gr	10x

Kit bloqueio Ford
Kit bloqueo Ford



Bloqueio volante motor Ford
Bloqueo volante motor Ford



Motores: 1.5, 1.6, 2.0, 2.2.
Aplicação: Para desapertar e apertar o volante e polia da cambota.
Códigos OEM: OEM 21-168, 303-1272, 303-393, 303-393-01, 303-393-02.

Motores: 1.5, 1.6, 2.0, 2.2.
Aplicación: para aflojar y apretar el volante y la polea del cigüeñal.
Códigos OEM: OEM 21-168, 303-1272, 303-393, 303-393-01, 303-393-02

REF		
1656	200gr	5x

Kit sincronização Ford
Kit calado Ford



Chave retenção
Llave sujeción



REF 1657A

Alavanca tensão
Palanca tensor



REF 1657B

Ferr. retenção cambota
Herr. retención cigueñal



REF 1657F

Acessórios fixação
Acesorios fijación



REF 1657S

Motores: Ford KA 1.3 TDCi

Motores: Ford KA 1.3 TDCi

REF			
1657	1.3	1,4kg	5x

Aplicação: Ford 2.0D EcoBlue TDCi

Aplicación: Ford 2.0D EcoBlue TDCi

REF			
1661	2.0	2,3kg	5x

Kit sincronização Ford
Kit calado Ford



Motores: 1.0 3 cilindros
Modelos: Ford B-Max, C-Max, Fiesta, Focus, Grand C-Max Transit Connect
Códigos OEM: 303-732, 303-1054, 303-1602, 303-1603 303-1604, 303-1605/1, 303-1605/2

Motores: 1.0 3 cilindros
Modelos: Ford B-Max, C-Max, Fiesta, Focus, Grand C-Max Transit Connect
Códigos OEM: 303-732, 303-1054, 303-1602, 303-1603 303-1604, 303-1605/1, 303-1605/2

REF			
1663	1.0 GTDI	3,7kg	5x

Bloqueio árvore de cames + volante Honda
Bloqueo de árbol de levas + volante Honda



Motores: 1.25, 1.4, 1.6, 1.7, 1.8, 2.0 16V Zetec

Motores: 1.25, 1.4, 1.6, 1.7, 1.8, 2.0 16V Zetec

REF		
8762	310gr	40x

Kit bloqueio Ford
Kit bloqueo Ford

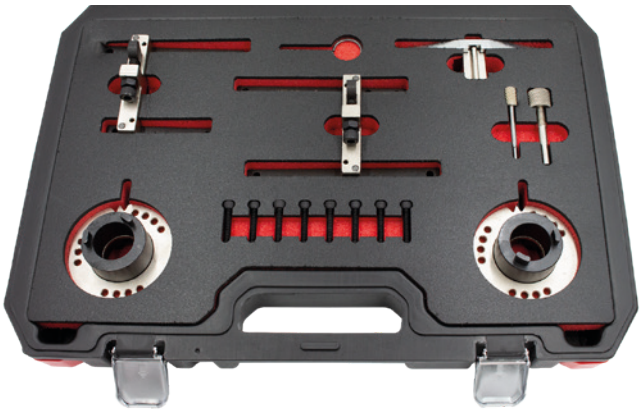

Motores: 1.0 3 cilindros
Modelos: Fiesta, Focus B-MAX/EcoSport
Códigos de motor: M1DD, M1JA, M1JC, M1JE, M1JH, M1JJ M1DA, M2DA, M2DB, M2DC, SFDB, SFJA, SFJB, SFJC, SFJD
Códigos OEM: 303-1605, 303-1606, 303-1604,303-1602 303-393A, 21-168, 303-1054

Motores: 1.0 3 cilindros
Modelos: Fiesta, Focus B-MAX/EcoSport
Códigos de motor: M1DD, M1JA, M1JC, M1JE, M1JH, M1JJ M1DA, M2DA, M2DB, M2DC, SFDB, SFJA, SFJB, SFJC, SFJD
Códigos OEM: 303-1605, 303-1606, 303-1604,303-1602 303-393A, 21-168, 303-1054.

REF			
1676	1.0	2,3kg	5x

Kit sincronização Honda / Mazda / Subaru
Kit calado Honda / Mazda / Subaru

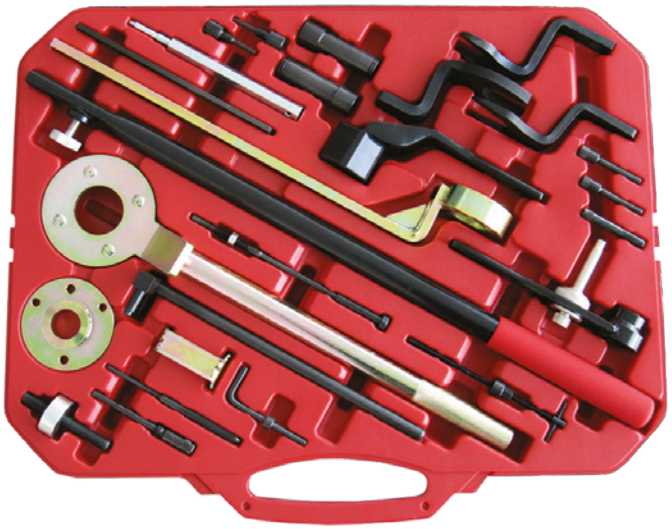

Motores: 1.2, 1.3, 1.4, 1.6, 1.7, 1.8, 2.0 2.2, 2.3, 3.5, gasolina
Modelos: Accord, Civic FR-V, Jazz, Legend, Odyssey Prelude, S2000, Shuttle, Stream

Motores: 1.2, 1.3, 1.4, 1.6, 1.7, 1.8, 2.0 2.2, 2.3, 3.5, gasolina
Modelos: Accord, Civic FR-V, Jazz, Legend, Odyssey Prelude, S2000, Shuttle, Stream

REF			
1555	10kg		2x

Kit sincronização Hyundai
Kit calado Hyundai

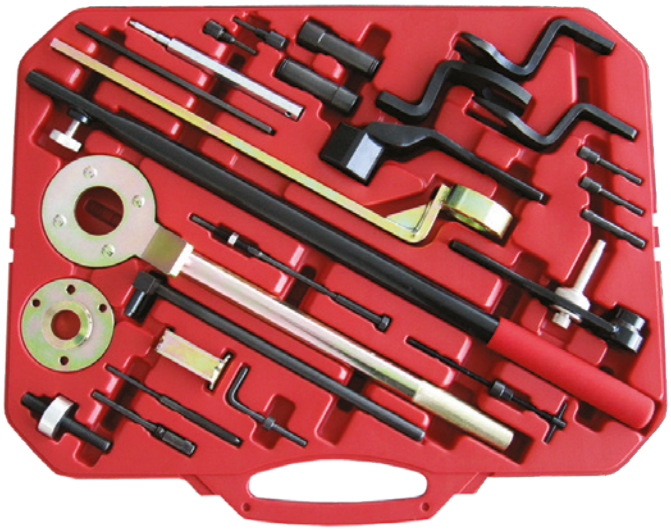

Motores: 1.6, 1.8, 2.0, 2.5, V6 16V, 16V DOHC

Motores: 1.6, 1.8, 2.0, 2.5, V6 16V, 16V DOHC

REF		
1555	10kg	2x

Bloqueio carreto bomba alta pressão Hyundai / KIA
Bloqueo carrete bomba alta presión Hyundai / KIA



Aplicação: Motores diesel CRD corrente 1.1, 1.4, 1.5, 1.6, 1.7

Aplicación: Motores diesel CRD cadena 1.1, 1.4, 1.5, 1.6, 1.7

REF		
3322	2,3kg	5x

Bloqueio volante motor KIA / Hyundai
Bloqueo volante motor KIA / Hyundai



Aplicação: Esta ferramenta permite que a engrenagem da bomba de combustível seja removida da bomba, mantendo-a na posição sincronizada Isto permite a remoção da bomba de combustível sem perturbar a corrente de acionamento da árvore de cames.O acesso à corrente de distribuição do motor requer a remoção do cárter, que deverá ser removido através do uso do separador de junta do cárter.
Código OEM: 09215-3C000
Bloqueio especial volante 09231-2A100

Aplicación: Esta herramienta permite retirar el engranaje de la bomba de combustible de la bomba, manteniéndolo en la posición sincronizada. Esto permite la extracción de la bomba de combustible sin alterar la cadena de transmisión del árbol de levas. El acceso a la cadena de distribución del motor requiere la extracción del cárter, que debe extraer utilizando el separador de la junta del cárter.
Código OEM: 09215-3C000
Bloqueo especial volante 09231-2A100

REF		
1651	408gr	1x

Bloqueio volante motor KIA / Hyundai
Bloqueo volante motor KIA / Hyundai



Descrição: Para segurar o volante ao remover ou instalar a polia do amortecedor da cambota. Ferramenta para bloquear o volante após remover o motor de arranque.

Aplicação: i30(FDe), i30(GDe), i40(VF), I10(IA), i20(PB), Santa Fe (DM), ix(EL), ix20(JC), iLoad(TQ)

Código do Motor: D1.1 TCI-U2, D 1.4 TCI-U2, D 1.6 TCI-U2, D1.7 TCI-U2, D2.0 TCI-R (low power), D2.0 TCI-R, D2.2 TCI-R, G1.2 DOHC, G1.4 DOHC, G1.4 MPI, G1.6 DOHC,G1.6 GDI, G1.6 MPI, G2.0 DOHC, G2.7 DOHC, G1.6T-GDI, G2.5 TCI-A2

Descripción: Para sujetar el volante al retirar o instalar la polea del amortiguador del cigüeñal. Herramienta para bloquear el volante después de quitar el motor de arranque.

Aplicación: i30(FDe), i30(GDe), i40(VF), I10(IA), i20(PB), Santa Fe (DM), ix(EL), ix20(JC), iLoad(TQ).

Código Motor: D1.1 TCI-U2, D 1.4 TCI-U2, D 1.6 TCI-U2, D1.7 TCI--U2, D2.0 TCI-R (low power), D2.0 TCI-R, D2.2 TCI-R, G1.2 DOHC, G1.4 DOHC, G1.4 MPI, G1.6 DOHC,G1.6 GDI, G1.6 MPI, G2.0 DOHC, G2.7 DOHC, G1.6T-GDI, G2.5 TCI-A2

REF		
1652	600gr	24x

Kit sincronização JLR
Kit calado JLR



Aplicação: Jaguar E Pace (a partir 17), F Pace (a partir 16), XE (a partir de15), XF (a partir 15). Land Rover Discovery (a partir 17) Discovery Sport (15-19), Range Rover Evoque (15-19), Range Rover Sport (16-18), Range Rover Velar (a partir de 2017)
Códigos motor: AJ 200D, 204DT, 204DTA; AJ200D, AJ200, 204DTA 204DTD
Códigos OEM: 303 1625, 303 1631, 303 1630, 303 1277, 303 1270 303 1059, 303 1272

Aplicación: Jaguar E Pace (17 en adelante), F Pace (16 en adelante) XE (15 en adelante), XF (15 en adelante). Land Rover Discovery (desde 17), Discovery Sport (15-19), Range Rover Evoque (15-19) Range Rover Sport (16-18), Range Rover Velar (desde 2017)
Códigos de motor: AJ 200D, 204DT, 204DTA; AJ200D, AJ200 204DTA, 204DTD
Códigos OEM: 303 1625, 303 1631, 303 1630, 303 1277, 303 1270 303 1059, 303 1272

REF		
1693	3,8kg	2x

Kit sincronização Land Rover
Kit calado Land Rover



Motores: 2.5D TD5
Códigos de motor: 17 4 T1/25 6 T1

Motores: 2.5D TD5
Códigos de motor: 17 4 T1/25 6 T1

REF			
1534	2.5 D	5,8kg	2x

Kit sincronização Land Rover
Kit calado Land Rover



Motores: 2.0D
Modelos: Land Rover Freelander (00-06), Rover 75 2.0D

Motores: 2.0D
Modelos: Land Rover Freelander (00-06), Rover 75 2.0D

REF			
1501	2.0 D	1,7kg	5x

Kit sincronização Land Rover
Kit calado Land Rover

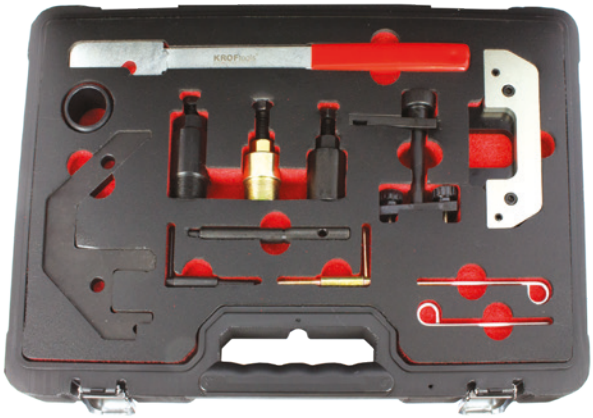

Motores: 2.5 TDI
Modelos: Rover 2.0

Motores: 2.5 TDI
Modelos: Rover 2.0

REF			
1538	2.5 TDI	4kg	2x

Kit sincronização Land Rover
Kit calado Land Rover



Motores: 1.6 gasolina

Motores: 1.6 gasolina

REF			
1539	1.6	2,4kg	5x

Kit sincronização Jaguar / Land Rover
Kit calado Jaguar / Land Rover

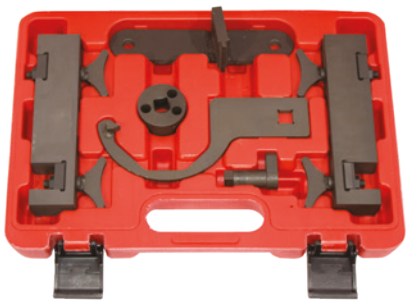

Motores: V8 5.0
Modelos: X150-XK (10MY) X250-XF (10MY), X351-XJ (10MY)
Códigos OEM: 303-1145, 303-1447,303-1148,303-1452, 303-1482

Motores: V8 5.0
Modelos: X150-XK (10MY) X250-XF (10MY), X351-XJ (10MY)
Códigos OEM: 303-1145, 303-1447,303-1148,303-1452, 303-1482

REF			
1616	5.0	5kg	5x

Kit sincronização Land / Range Rover
Kit calado Land / Range Rover



Aplicação: Motores diesel 3.6 V8 da Land Rover

Aplicación: Motores diesel 3.6 V8 da Land Rover

REF			
1629	3.6	2kg	5x

Kit bloqueio bomba combustível Jaguar / Land Rover
Kit bloqueo bomba combustible Jaguar / Land Rover





Aplicação: Kit bloqueio bomba de combustível diesel para Jaguar Land Rover 3.0 TDV6. Jaguar XF, XJ, Land Rover Discovery 4, Range Rover e Range Rover Sports (09-14)
Código OEM: 310-212

Aplicación: Kit de bomba de combustible diesel de bloqueo para Jaguar Land Rover 3.0 TDV6. Jaguar XF, XJ, Land Rover Discovery 4, Range Rover y Range Rover Sports (09-14)
Código OEM: 310-212

REF			
1635	3.0	160gr	50x

Kit bloqueio volante motor Jaguar / Land Rover
Kit bloqueo volante motor Jaguar / Land Rover



Aplicação: Bloqueia o volante motores nos motores listados enquanto remover ou substituir o parafuso da polia dianteira. Jaguar F-Tipo, XF XFR / S, XJ, XJR, XK8, XKR e Land Rover Discovery 4, Discovery Range Rover e Range Rover Sport
Códigos OEM: 303-1304, 303-1448

Aplicación: Bloquea motores de volante de inercia en motores enumerados mientras retira o reemplaza el perno de la polea delantera. Jaguar F-Type, XF, XFR / S, XJ, XJR, XK8, XKR y Land Rover Discovery 4, Discovery, Range Rover y Range Rover Sport
Códigos OEM: 303-1304, 303-1448

REF		
1634	560gr	25x

Extrator polia cambota 125mm Jaguar / Land Rover
Extractor polea cambota 125mm Jaguar / Land Rover







Aplicação Land Rover: Necessário para instalar o anel do sensor da posição da cambota Discovery 3/4, **Range Rover** Sport quando equipado com motor TDV6 (3 Powertrain). **Jaguar:** Necessário para instalar a roda de gatilho da combota traseira X200 S, X250 XF, X350 XJ e X351 XJ (300 powertrain)

Aplicación Land Rover: se requiere para instalar el anillo sensor de posición del cigüeñal Discovery 3/4, **Range Rover** Sport cuando está equipado con un motor TDV6 (3 Powertrain). **Jaguar:** Para instalar rueda de gatillo de combate trasero X200 S, X250 XF, X350 XJ y X351 XJ (300 powertrain)

REF		
1638	2,4kg	5x

Kit sincronização Jaguar / Land Rover
Kit calado Jaguar / Land Rover



Aplicação: Adequado para motores de corrente para Jaguar e Land Rover 2.0. O kit ínclui ferramentas de posicionamento da polia e do sensor da cambota

Aplicación: Adecuado para motores de cadena Jaguar y Land Rover 2.0. El kit incluye herramientas de posicionamiento del sensor de polea y cigüeñal

REF			
1648	2.0	2,1kg	10x

Kit sincronização Jaguar / Land Rover
Kit calado Jaguar / Land Rover



Motores: 2.7, 3.0 TD V6
Modelos: Citroen C5 III (07-09), C6 (05-09) Jaguar S-Type (04- 08), XF (08 - 12), XJ (10-12), XJ6 (05-10) Range Rover Sport (05-09) Peugeot 407 (04-09), 407 Coupe (06-09), 607 (04-11) 2.7TD V6 / TDVi (276DT) 2.7D HDi (DT17BTED4) (UHZ) 3.0D HDi (D20CTED4) (X8Z) 3.0D SD V6 / TD V6 (306DT) (AJ-V6D)

Motores: 2.7, 3.0 TD V6
Modelos: Citroen C5 III (07-09), C6 (05-09) Jaguar S-Type (04-08), XF (08 - 12), XJ (10-12), XJ6 (05-10) Range Rover Sport (05-09) Peugeot 407 (04-09), 407 Coupe (06-09), 607 (04-11) 2.7TD V6 / TDVi (276DT) 2.7D HDi (DT17BTED4) (UHZ) 3.0D HDi (D20CTED4) (X8Z) 3.0D SD V6 / TD V6 (306DT) (AJ-V6D)

REF			
1658	2.7/3.0 TD	1,6kg	5x

Kit sincronização Mercedes
Kit calado Mercedes



Motores: 1.6d/bluetec 622.951(R9M) 626.951 (R9M)
Modelos: Classe C (14-18), Vito (14 adiante)

Motores: 1.6d/bluetec 622.951(R9M) 626.951 (R9M)
Modelos: Classe C (14-18), Vito (14 adelante)

REF			
1620	1.6d/bluetec	2,4kg	5x

Kit sincronização Mercedes
Kit calado Mercedes



Motores: Corrente 112,113
Modelos: Classe C 2.4, 2.6,2.8, 3.2, 4.3 (98-00); CLK 3.2, 4.3, 5.4 (97-03); Classe E 2.4, 3.2,4.3, 5.5 (97-03), Classe-C 2.6, 3.2 (02-06) Classe-E 2.6, 3.2 5.0 (02-06), Classe-S 3.7, 4.3, 5.0 (02-06)

Motores: Cadena 112,113
Modelos: Classe C 2.4, 2.6,2.8, 3.2, 4.3 (98-00); CLK 3.2, 4.3, 5.4 (97-03); Classe E 2.4, 3.2,4.3, 5.5 (97-03), Classe-C 2.6, 3.2 (02-06) Classe-E 2.6, 3.2 5.0 (02-06), Classe-S 3.7, 4.3, 5.0 (02-06)

REF		
1522	870gr	1x

Ferramenta bloqueio bomba diesel Mercedes
Herramienta bloqueo bomba diesel Mercedes



Motores: OM601, OM602, OM603, OM605, OM606, OM617
Modelos: 200D, E200D, 250D, E250, E250D, E250, 250D, E250 300D, E300, 200TD, 300TD, 190D

Motores: OM601, OM602, OM603, OM605, OM606, OM617
Modelos: 200D, E200D, 250D, E250, E250D, E250, 250D, E250 300D, E300, 200TD, 300TD, 190D

REF		
1533	70gr	100x

Ferramenta bloqueio bomba diesel Mercedes
Herramienta bloqueo bomba diesel Mercedes



Motores: OM602, OM604, OM605, OM606 bomba lucas

Motores: OM602, OM604, OM605, OM606 bomba lucas

REF		
1546	33gr	200x

Kit sincronização Mercedes
Kit calado Mercedes



Motores: 1.8 gasolina
Modelos: Classe C (02-15), Classe C Coupé (11-15), Classe CLC (08-12), CLK (02-09), Classe E (02-13), Classe E Coupé Cabriolet (04-13), SLK (04-15), Sprinter (09-15)

Motores: 1.8 gasolina
Modelos: Classe C (02-15), Classe C Coupé (11-15), Classe CLC (08-12), CLK (02-09), Classe E (02-13), Classe E Coupé Cabriolet (04-13), SLK (04-15), Sprinter (09-15)

REF			
1549	1.8	2,8kg	4x

Kit sincronização Mercedes
Kit calado Mercedes



Motores: 1.8, 2.0, 2.1, 2.2, 2.3, 2.5, 2.7, 2.8, 2.9 3.0, 3.2, 3.5 (83-07).

Motores: 1.8, 2.0, 2.1, 2.2, 2.3, 2.5, 2.7, 2.8, 2.9 3.0, 3.2, 3.5 (83-07)

REF		
1559	1,35kg	10x

Kit sincronização Mercedes
Kit calado Mercedes

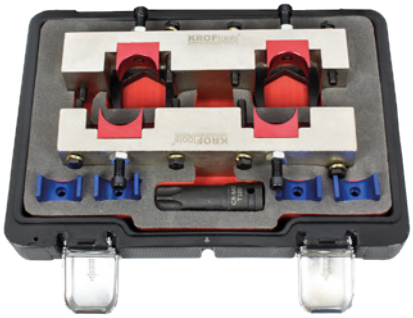

Modelos: Classe A 1.6/2.0 (desde 12), Classe B 1.6/2.0 (desde12) CLA 1.6/2.0 (desde 12), Classe C 1.6/2.0 (desde 11) Classe C Coupé 1.6/2.0 (desde 11), Classe C Coupé 1.6/2.0 (desde 11), Classe E 1.6/2.0 (desde 11)

Modelos: Classe A 1.6/2.0 (desde 12), Classe B 1.6/2.0 (desde12) CLA 1.6/2.0 (desde 12), Classe C 1.6/2.0 (desde 11) Classe C Coupé 1.6/2.0 (desde 11), Classe C Coupé 1.6/2.0 (desde 11), Classe E 1.6/2.0 (desde 11)

REF			
1600	1.6/2.0	1,3kg	2x

Kit sincronização Mercedes
Kit calado Mercedes



Motores: 1.8, 2.1 CDI corrente
Modelos: Classe A 1.8, Classe B 1.8, Classe C 2.1, Classe C Coupé 2.1, CLA 1.8/2.1, CLS 2.1, Classe E 2.1, Classe E Coupé 2.1, GLK 2.1, Classe M 2.1, Classe S 2.1, SLK 2.1, Sprinter 2.1 Viano 2.1, Vito 2.1

Motores: 1.8, 2.1 CDI cadena
Modelos: Classe A 1.8, Classe B 1.8, Classe C 2.1, Classe C Coupé 2.1, CLA 1.8/2.1, CLS 2.1, Classe E 2.1, Classe E Coupé 2.1, GLK 2.1, Classe M 2.1, Classe S 2.1, SLK 2.1, Sprinter 2.1 Viano 2.1, Vito 2.1

REF			
1604	1.8/2.1 CDI	2,1kg	5x

Bloqueio volante motor Mercedes
Bloqueo volante motor Mercedes



Modelos: Mercedes Benz Classe A (13-19), classe B (12-19) CLA (13-19),GLA (14-20)
Motores: 1.5D (607.xxx), 1.6P (270.xxx), 2.0P (133,xxx & 270)
Código OEM: 270 589 00 40 00

Modelos: Mercedes Benz Classe A (13-19), classe B (12-19) CLA (13-19),GLA (14-20)
Motores: 1.5D (607.xxx), 1.6P (270.xxx), 2.0P (133,xxx & 270)
Código OEM: 270 589 00 40 00

REF		
1688	320gr	48x

Kit sincronização Mercedes
Kit calado Mercedes

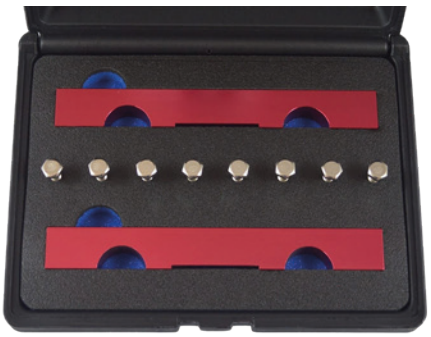

Modelos: Classe C W203 / S203 (2000 2007), W204 / S204 (07 adiante) CLK C209 / A209 (2002 2010)CLS C218 / C219 (04 adiante) Classe E W211 / S211 (02-09), W212 / S212 (09 adiante) C207 / A207 (09 adiante) Classe S W221 / W222 (05 adiante) Classe W164 / W166 (05 adiante) Classe R W251 / V251 (06 adiante) G Classe W461 / W463 (09 adiante) Classe GL X164 / X166 (06) Viano W639. (03 adiante) Sprinter 906 (06 adiante) Vito V639 (06 adiante)

Modelos: Clase C W203 / S203 (2000 2007), W204 / S204 (07 por delante) CLK C209 / A209 (2002 2010)CLS C218 / C219 (04 por delante) Clase E W211 / S211 (02-09), W212 / S212 (09 por delante) C207 / A207 (09 por delante) Clase S W221 / W222 (05 por delante) Clase W164 / W166 (05 por delante) Clase R W251 / V251 (06 por delante) Clase G W461 / W463 (09 por delante) Clase GL X164 / X166 (06) Viano W639. (03 por delante) Sprinter 906 (06 por delante) Vito V639 (06 por delante)

REF			
1691	M642 CDI	330gr	5x

Kit sincronização Mercedes
Kit calado Mercedes



Modelos: CL 500 (10-13), S500 (14), CLS 300 (12) E300/350/400 (11), CLS 300/350/400 (11), CLS 350/400/500 (11-14), SLK 350 (11), SL 350/400/500 (12), S500 Hybrid (14) ML300/350/400/500 (12), C400 (14), E400 Hybrid (12), G63 AMG (12), E300/350/400/500 (11) C350 (11), S350/500 (10), S400 (13), R350 BlueEFFICIENCY (12), GL450/500 (12), GLK350 (11)

Modelos: CL 500 (10-13), S500 (14), CLS 300 (12) E300/350/400 (11), CLS 300/350/400 (11), CLS 350/400/500 (11-14), SLK 350 (11), SL 350/400/500 (12), S500 Hybrid (14) ML300/350/400/500 (12), C400 (14), E400 Hybrid (12), G63 AMG (12), E300/350/400/500 (11) C350 (11), S350/500 (10), S400 (13), R350 BlueEFFICIENCY (12), GL450/500 (12), GLK350 (11)

REF		
1614	850gr	20x

Kit sincronização Mercedes
Kit calado Mercedes



Motores: 1.8, 2.1, 2.2
Modelos: Classe E coupe cab. (09-17) GLA (14-17) GLC (15-17) GLC Coupe (16-17) GLE (15-17), GLK (08-15), Classe M (11-16) Classe S 10-17 SLC (16-17), SLK (12-16) Sprinter (09-17) Valente (15-17), Classe V (14-17), Viano (10-14) Vito (10-16) Classe A (12-17), Classe B (12-17), Classe C Coupe cab. (09-17), CLA Coupe (13-17), CLS (11-17) Class E (09-16)

Motores: 1.8, 2.1, 2.2
Modelos: Classe E coupe cab. (09-17) GLA (14-17) GLC (15-17) GLC Coupe (16-17) GLE (15-17), GLK (08-15), Classe M (11-16) Classe S 10-17 SLC (16-17), SLK (12-16) Sprinter (09-17) Valente (15-17), Classe V (14-17), Viano (10-14) Vito (10-16) Classe A (12-17), Classe B (12-17), Classe C Coupe cab (09-17) CLA Coupe (13-17), CLS (11-17) Class E (09-16)

REF			
1619	1.8/2.1/2.2	3,5kg	10x

Descravador corrente motor Mercedes diesel/gasolina
Extractor de pasadores motor Mercedes diesel/gasolina



Motores: 1.7D, 2.1D, 2.2D, 2.7D, 3.0D, 3.2D, 3.9D, 4.0D CDi

Motores: 1.7D, 2.1D, 2.2D, 2.7D, 3.0D, 3.2D, 3.9D, 4.0D CDi

REF		
1609	3kg	4x

Kit sincronização Mercedes
Kit calado Mercedes

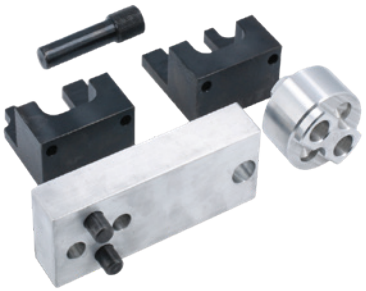

Aplicações: Classe A (a partir de 2019), Classe B (a partir de 2019) Classe C (a partir de 2018), CLA (a partir de 2019), CLS (a partir de 2018), Classe E (a partir de 2016), GLB (a partir de 2019), GLC Coupe (a partir de 2019), GLE (a partir de 2019), Classe V (a partir de 2019), Vito (a partir de 2019)
Motor: 1,6L 654,916, 2,0L 654,920
Códigos OEM: W654 589 00 40 00, W654 589 01 40 00, W654 589

Aplicaciones: Clase A (a partir de 2019), Clase B (a partir de 2019) Clase C (a partir de 2018), CLA (a partir de 2019), CLS (a partir de 2018), Clase E (a partir de 2016), GLB (a partir de 2019), GLC Coupé (a partir de 2019), GLE (a partir de 2019), Clase V (a partir de 2019) Vito (a partir de 2019)
Motor: 1.6L 654.916, 2.0L 654.920
Códigos OEM: W654 589 00 40 00, W654 589 01 40 00, W654 589

REF		
1681	1,7kg	5x

Kit drenagem óleo transmissão Mercedes 9G tronic
Kit drenaje aceite transmission Mercedes 9G tronic





Aplicações: Modelos E350 BlueTEC a partir de 2013 e CLS a partir de 2014

Aplicaciones: modelos E350 BlueTEC de 2013 y CLS de 2014

REF		
1639	88gr	40x

Kit bloqueio motor Mercedes
Kit bloqueo motor Mercedes



Modelos: Mercedes AMG C63/C63S
Códigos OEM: 177589014000, 177589001500

Modelos: Mercedes AMG C63/C63S
Códigos OEM: 177589014000, 177589001500

REF			
1674	M177/M178	2,1kg	2x

Bloqueio árvore de cames Mercedes
Bloqueo árbol levas Mercedes





Aplicação: Para os motores M651 fabricados após 2012 incluindo os motores usados nos híbridos Mercedes Benz
Código OEM: 651589094000

Aplicación: Para motores M651 fabricados después de 2012 incluidos los motores utilizados en híbridos Mercedes Benz
Código OEM: 651589094000

REF			
1655	1.8/2.1/2.2	620gr	10x

Kit sincronização Mercedes
Kit calado Mercedes

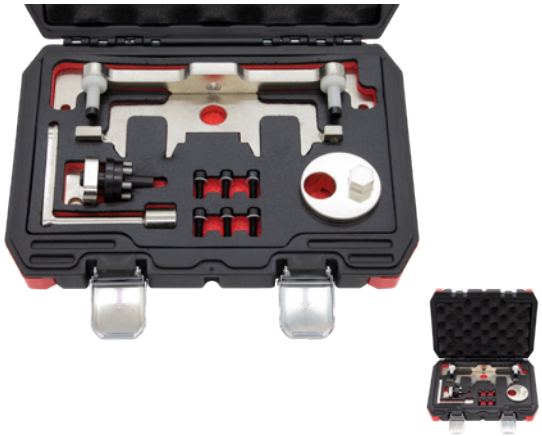

Aplicações: Mercedes M651, A, B, C, CLA, CLS, E, GLK, M, S, SLK Sprinter, Viano e Vito com motor 2.1 CDi
Motores: 180CDi, 200CDi, 220CDi, 250CDi, 210CDi, 310CDi, 510CDi 213CDi, 313CDi, 216CDi, 316CDi 416CDi, 2.0CDi, 2.2CDi, 110CDi 113CDi, 116CDi, 250 e 300 Blue TEC
Códigos OEM: 651589004000, 651589014000, 651589094000 651589034000, 651589034000

Aplicaciones: Mercedes M651, Mercedes A, B, C, CLA, CLS, E, GLK M, S, SLK, Sprinter, Viano e Vito com motor 2.1 CDi
Motores: 180CDi, 200CDi, 220CDi, 250CDi, 210CDi, 310CDi, 510CDi 213CDi, 313CDi, 216CDi, 316CDi 416CDi, 2.0CDi, 2.2CDi, 110CDi 113CDi, 116CDi, 250 e 300 Blue TEC
Códigos OEM: 651589004000, 651589014000, 651589094000 651589034000, 651589034000

REF			
1678	M651	1,2kg	5x

Bloqueio volante motor Mercedes
Bloqueo volante motor Mercedes





Motores: Diesel 1.8, 2.1 (M651)
Modelos: Classe A, Classe B, Classe C, Classe CLA, Classe E Classe GLA, Classe GLK, Classe V

Motores: Diesel 1.8, 2.1 (M651)
Modelos: Classe A, Classe B, Classe C, Classe CLA, Classe E Classe GLA, Classe GLK, Classe V

REF			
8763	1.8/2.1	900gr	72x

Kit sincronização Nissan / Opel
Kit calado Nissan / Opel



Modelos: Opel: Movano-B (10-12), Vivaro (06-12) Nissan; Primastar X83 (06-10), Qashqai /Qashqai+2 J10 (07-10), X-Trail T31 (07-12)
Códigos motor: M9R/M9T
Códigos OEM: MOT1969, M0T1970, MOT1770, MOT1773 EN-48330, EN-48332, EN-48334, EN-48831, KM-6130

Modelos: Opel: Movano-B (10-12), Vivaro (06-12) Nissan; Primastar X83 (06-10), Qashqai /Qashqai+2 J10 (07-10), X-Trail T31 (07-12)
Códigos motor: M9R/M9T
Códigos OEM: MOT1969, M0T1970, MOT1770, MOT1773 EN-48330, EN-48332, EN-48334, EN-48831, KM-6130

REF			
1620	1.6 DCI/CDTI	2,4kg	5x

Kit bloqueio Mercedes
Kit calado Mercedes



Aplicação: Ferramenta especial para alterar e ajustar o sincronismo da corrente
Motores: W177, W247, C118, H247 1.3L/ 4V M282.914/ H5F/H5H/ HRA2

Aplicación: Herramienta especial para cambiar y ajustar el sincronismo de la cadena
Motores: W177, W247, C118, H247 1.3L/ 4V M282.914/ H5F/H5H/ HRA2

REF			
1694	1.3	1,3kg	5x

Kit sincronização Nissan / Opel
Kit calado Nissan / Opel



Motores Nissan: 2.0, 2.3 DCI
Modelos: Primastar DCI (06-15), Qashqai / Qashqai +2 CDTI (07-14), XTrail (07-14), NV400 (11-16) Qashqai (14-16), X-Trail (14-16)
Motores Opel: 2.0, 2.3
Modelos: Vivaro A CDTI (06-14), Movano B CDTI (10-16) Vivaro B BI-CDTI (14-16)

Motores Nissan: 2.0, 2.3 DCI
Modelos: Primastar DCI (06-15), Qashqai / Qashqai +2 CDTI (07-14), XTrail (07-14), NV400 (11-16) Qashqai (14-16), X-Trail (14-16)
Motores Opel: 2.0, 2.3
Modelos: Vivaro A CDTI (06-14), Movano B CDTI (10-16) Vivaro B BI-CDTI (14-16)

REF			
1551	2.0/2.3 DCI	2,4kg	5x

Kit sincronização Opel
Kit calado Opel





Modelos: Opel Adam Astra K, Corsa E Turbo SIDI EcoFlex, Turbo (14-17)
Códigos motor: 1.0lt LE1/B10XFL,B10XFT, B10XHT AND 1.4LT LV7/B14XE, LE2/B14XHL, B14XHT
Códigos OEM: EN-51367, EN-51298, EN-51632

Modelos: Opel Adam Astra K, Corsa E Turbo SIDI EcoFlex, Turbo (14-17)
Códigos motor: 1.0lt LE1/B10XFL,B10XFT, B10XHT AND 1.4LT LV7/B14XE, LE2/B14XHL, B14XHT
Códigos OEM: EN-51367, EN-51298, EN-51632

REF			
1649	1.0/1.4	1,95kg	10x

Kit sincronização Opel / Isuzu
Kit calado Opel / Isuzu

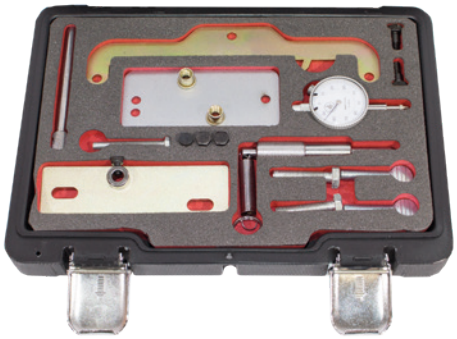

Kit sincronização Opel
Kit calado Opel



Motores: 2.0, 2.2
Modelos: Astra, Vectra B, Sintra, Zafira, Frontera B

Motores: 2.0, 2.2
Modelos: Astra, Vectra B, Sintra, Zafira, Frontera B

REF			
1503	2.0/2.2	1.9kg	10x

Motores: 1.6D, 1.7D/DT
Modelos: Astra F, Astra G, Astra Max, Astra Van, Ascona C Belmont C, Cavalier, Kadett E, Vectra A/B/C

Motores: 1.6D, 1.7D/DT
Modelos: Astra F, Astra G, Astra Max, Astra Van, Ascona C, Belmont C, Cavalier, Kadett E, Vectra A/B/C

REF			
1509	1.6/1.7 D/DT	1,6kg	5x

Kit bloqueio Opel
Kit calado Opel

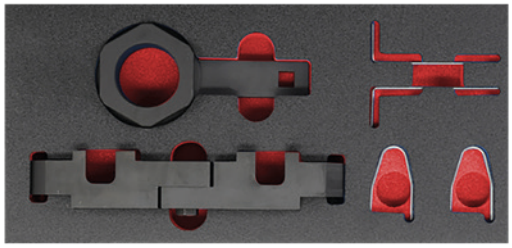

Motores: 1.6 SIDI, SIDI Turbo, SIDI Turbo EcoFLEX
Modelos: Cascada, Astra J, Zafira C, Insignia (13-16)
Códigos Motor: LVP/A16XHT, LWC/A16SHT, LVP/B16XHT, LWC/B16SHT, LWC/A16SHL
Códigos OEM: EN-51148, EN-51147, EN-51153, EN-50513

Motores: 1,6 SIDI, SIDI Turbo, SIDI Turbo EcoFLEX
Modelos: Cascada, Astra J, Zafira C, Insignia (13-16)
Códigos Motor: LVP/A16XHT, LWC/A16SHT, LVP/B16XHT, LWC/B16SHT, LWC/A16SHL
Códigos OEM: EN-51148, EN-51147, EN-51153, EN-50513

REF			
1695	1.6 SIDI	1,3kg	5x

Kit sincronização Opel
Kit calado Opel



Motores: 1.3/1.9 CDTI
Modelos: Agila 1.3 CDTI D, Astra H 1.3 CDTI D, Combo C 1.3 CDTI D, Corsa C 1.3 CDTI D, Meriva, Tigra B 1.3 CDTI D, Astra 1.9 CDTI D, Astra H 1.9 CDTI D, Signum 1.9 CDTI D, Vectra C 1.9 CDTI D, Zafira B 1.9 CDTI D

Motores: 1.3/1.9 CDTI
Modelos: Agila 1.3 CDTI D, Astra H 1.3 CDTI D, Combo C 1.3 CDTI D, Corsa C 1.3 CDTI D, Meriva, Tigra B 1.3 CDTI D, Astra 1.9 CDTI D, Astra H 1.9 CDTI D, Signum 1.9 CDTI D, Vectra C 1.9 CDTI D, Zafira B 1.9 CDTI D

REF			
1510	1.3/1.9 CDTI	1,9kg	4x

Kit sincronização Opel
Kit calado Opel

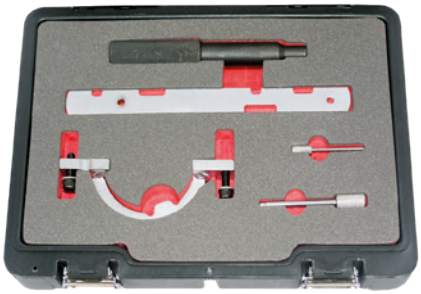

Motores: 1.0,1.2,1.4 16V
Modelos: Agila, Astra G/H,M Combo C, Corsa B/C/D Meriva A, Tigra B

Motores: 1.0,1.2,1.4 16V
Modelos: Agila, Astra G/H,M Combo C, Corsa B/C/D Meriva A, Tigra B

REF			
1508	1.0/1.2/1.4	1,6kg	5x

Kit sincronização Opel
Kit calado Opel



Motores: 1.9D CDTI/TID/TTID, 2.0CDTI/ecoFLEX
Modelos: Astra H (04-11),Astra J (10-12), Insignia (08-12) Signum (04-08), Vectra C (04-08), Zafira (05-12)

Motores: 1.9D CDTI/TID/TTID, 2.0CDTI/ecoFLEX
Modelos: Astra H (04-11),Astra J (10-12), Insignia (08-12) Signum (04-08), Vectra C (04-08), Zafira (05-12)

REF			
1532	1.9/2.0	1,8kg	5x

Kit sincronização Opel
Kit calado Opel



Motores: 1.9D DTI, 1.9D CDTI, 2.2D DTI, 2.5D DTI, 2.5D DTI.
Modelos: Movano A (00-10), Vivaro (01-12)

Motores: 1.9D DTI, 1.9D CDTI, 2.2D DTI, 2.5D DTI, 2.5D DTI.
Modelos: Movano A (00-10), Vivaro (01-12)

REF			
1513	1.9/2.2/2.5	3,6kg	2x

Kit sincronização Opel
Kit calado Opel



Motores: 1.0/1.0i, 1.2, 1.2i, 1.3, 1.4, 1.6, 1.7, 1.8, 2.0, 2.0 Turbo, 2.2, 2.2D, 2.2DTI
Modelos: Agila, Astra G, Corsa B

Motores: 1.0/1.0i, 1.2, 1.2i, 1.3, 1.4, 1.6, 1.7, 1.8, 2.0, 2.0 Turbo, 2.2, 2.2D, 2.2DTI
Modelos: Agila, Astra G, Corsa B

REF		
1525	6,3kg	5x

Kit sincronização Opel
Kit calado Opel



Motores: 2.2DCi, 2.5DCi
Modelos: Astra G 2.2, Movano 2.2 DTI A/B, Vectra B 2.2 Zafira 2.2

Motores: 2.2DCi, 2.5DCi
Modelos: Astra G 2.2, Movano 2.2 DTI A/B, Vectra B 2.2 Zafira 2.2

REF			
1542	2.2/2.5	2,5kg	5x

Kit sincronização Opel
Kit calado Opel



Motores: 2.0, 2.3.
Modelos: Vivaro A CDTI (06-14)Movano B CDTI (10-16), Vivaro B BI-CDTI (14-16)

Motores: 2.0, 2.3.
Modelos: Vivaro A CDTI (06-14)Movano B CDTI (10-16), Vivaro B BI-CDTI (14-16)

REF			
1551	2.0/2.3	2,4kg	5x

Kit sincronização Opel
Kit calado Opel



Motores: 1.4, 1.6, 1.8, 2.0 16V

Motores: 1.4, 1.6, 1.8, 2.0 16V

REF		
1563	2,5kg	5x

Kit sincronização Opel
Kit calado Opel



Motores: Common rail 2.0 diesel
Modelos: Antara (06-10)

Motores: Common rail 2.0 diesel
Modelos: Antara (06-10)

REF			
1567	2.0	1,1kg	10x

Kit sincronização Opel
Kit calado Opel

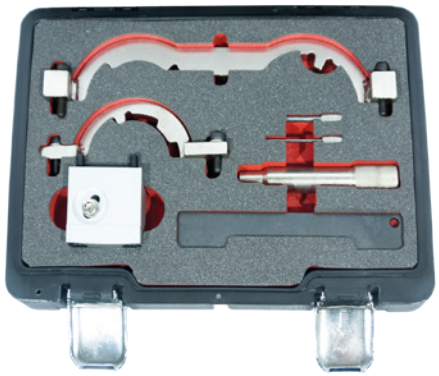

Motores: 1.0,1.2,1.4
Modelos: Adam, Ampera, Astra J, Aveo, Corsa D, Insignia, Meriva B, Mokka, Zafira C, Tourer

Motores: 1.0,1.2,1.4
Modelos: Adam, Ampera, Astra J, Aveo, Corsa D, Insignia, Meriva B, Mokka, Zafira C, Tourer

REF			
1579	1.0/1.2/1.4	2kg	5x

Kit sincronização Opel
Kit calado Opel

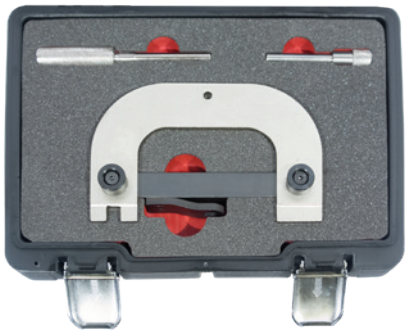

Motores: 1.9D. **Modelos**: Arena

Motores: 1.9D. **Modelos:** Arena

REF			
1587	1.9D	2kg	5x

Kit sincronização Opel
Kit calado Opel



Motores: 1.0,1.2,1.4
Modelos: Adam, Ampera, Astra J, Aveo, Corsa D, Insignia, Meriva B, Mokka, Zafira C, Tourer

Motores: 1.0,1.2,1.4
Modelos: Adam, Ampera, Astra J, Aveo, Corsa D, Insignia, Meriva B, Mokka, Zafira C, Tourer

REF			
1605	1.0/1.2/1.4	2,4kg	5x

Kit sincronização Opel
Kit calado Opel



Modelos: Renault; Espace / Grand Espace IV (06-10), Kaleos (08-11), Laguna II (05-07), Laguna III (07-12), Master III (10-12) Megane II (06-10), Scenic/Grand Scenic II (06-09),Scenic/Grand Scenic III (09-12), Trafic II (06-12), Vel Satis (05-10)
Códigos motor: M9R/M9RT
Códigos OEM: MOT1969, M0T1970, MOT1770, MOT1773 EN-48330, EN-48332, EN-48334, EN-48831, KM-6130

Modelos: Renault; Espace / Grand Espace IV (06-10), Kaleos (08-11), Laguna II (05-07), Laguna III (07-12), Master III (10-12) Megane II (06-10), Scenic/Grand Scenic II (06-09),Scenic/Grand Scenic III (09-12), Trafic II (06-12), Vel Satis (05-10)
Códigos motor: M9R/M9RT
Códigos OEM: MOT1969, M0T1970, MOT1770, MOT1773 EN-48330, EN-48332, EN-48334, EN-48831, KM-6130

REF			
1620	1.6 DCi/CDTi	2,4	5x

Kit sincronização Opel
Kit calado Opel



Motores: 1.6 CDTI
Modelos: OPEL: Astra-J / Meriva-B / Mokka / Toure Zafira 1.6 CDTI, ecoFLEX CDTi (13-16)

Motores: 1.6 CDTI
Modelos: OPEL: Astra-J / Meriva-B / Mokka / Toure Zafira 1.6 CDTI, ecoFLEX CDTi (13-16)

REF			
1622	1.6 CDTI	1,4kg	5x

Kit sincronização Opel
Kit calado Opel



Motores: 2.0 CDTi
Modelos: Cascada (15-17); Insígnia (14-17); Insignia Country Tourer (14-17) Zafira C Tourer (14-17)

Motores: 2.0 CDTi
Modelos: Cascada (15-17); Insígnia (14-17); Insignia Country Tourer (14-17) Zafira C Tourer (14-17)

REF			
1623	2.0 CDTI	1,5kg	5x

Kit sincronização Opel
Kit calado Opel



Aplicação: Opel 2.0 CDTI (LFS / B20DTH)
(2.0 CDTi a partir 2014)

Aplicación: Opel 2.0 CDTI (LFS / B20DTH)
(2.0 CDTi a partir de 2014)

REF			
1632	2.0 CDTI	1,4kg	5x

Kit sincronização Opel
Kit calado Opel

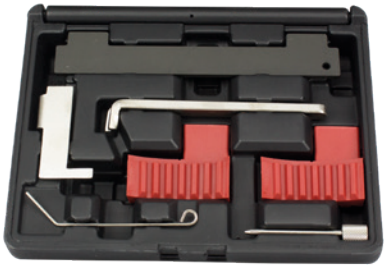

Motores 16V 1.4, 1.6, 1.8
Modelos: Astra G H, Corsa D, Insignia, Mervia, Signum Vectra-C, Zafira-B (03-11); Chevrolet Cruze, Orlando

Motores 16V 1.4, 1.6, 1.8
Modelos: Astra G H, Corsa D, Insignia, Mervia, Signum Vectra-C, Zafira-B (03-11); Chevrolet Cruze, Orlando

REF			
1645	1.4/1.6/1.8	600gr	10x

Kit sincronização Opel
Kit calado Opel



Motores: 1.3 CDTI

Motores: 1.3 CDTI

REF			
1667	1.3 CDTI	2,6kg	5x

Jogo 2 peças bloqueio dupla árvore de cames Opel
Juego 2 piezas bloqueo doble arbol de levas Opel



Motores: 1.4,1.6,1.8,2.0 16V

Motores: 1.4,1.6,1.8,2.0 16V

REF		
5278	100gr	5x

Kit sincronização Opel
Kit calado Opel



Motores: 1.3 CDTI

Motores: 1.3 CDTI

REF			
1511	1.3 CDTI	1,1kg	5x

Kit sincronização Peugeot
Kit calado Peugeot

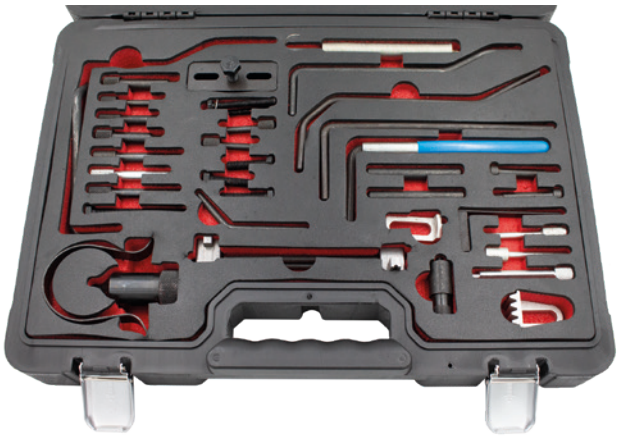

Modelos: 106, 206, 306, 405, 605, 806, J5, Boxer, Expert Partner, Solara, Talbot Express, Talbot Horizon

Modelos: 106, 206, 306, 405, 605, 806, J5, Boxer, Expert Partner, Solara, Talbot Express, Talbot Horizon

REF			
1505	1.0/1.2/1.4	4,5kg	2x

Kit sincronização Peugeot
Kit calado Peugeot



Aplicação: Peugeot 208, 308, 2008 SUV (12-14)

Aplicación: Peugeot 208, 308, 2008 SUV (12-14)

REF			
1646	1.0/1.2	1.8kg	5x

Kit sincronização Peugeot
Kit calado Peugeot



Motores: 2.7/3.0
Modelos: Peugeot 407 (04-09), Peugeot 407 Coupe (06-09) Peugeot 607 (04-11)

Motores: 2.7/3.0
Modelos: Peugeot 407 (04-09), Peugeot 407 Coupe (06-09) Peugeot 607 (04-11)

REF		
1658	1,6kg	5x

Kit sincronização Peugeot
Kit calado Peugeot



Aplicação: Este jogo abrange um vasto conjunto de motores incluindo os motores mais recentes que equipam os modelos PSA, incluindo também a 2ª geração EW 16V gasolina e diesel 2.5, 2.7 e 2.8

Aplicación: Este juego cubre una aplia gama de motores, incluindo los motores de los ultimos modelos PSA, incluyendo también la 2ª generación EW 16V gasolina, y diesel 2.5, 2.7 y 2.8

REF			
1516	2.5/2.7/2.8	3,9kg	4x

Kit sincronização Peugeot
Kit calado Peugeot



Motores: 1.4, 1.6 16V. Modelos: 207 (06-10), 207CC (07-10), 308 (07-10), 3008 (09-12), 5008 (09-12)

Motores: 1.4, 1.6 16V. Modelos: 207 (06-10), 207CC (07-10), 308 (07-10), 3008 (09-12), 5008 (09-12)

REF			
1553	1.4/1.6	4kg	2x

Kit sincronização árvore cames Porsche
Kit calado arbol de levas Porsche



Motores: 2.5, 2.7, 3.2, 3.4, 3.6
Modelos: 911 Carrera 4S 3.6 (02), 996 3.4 (02), Boxster 2.5 (98) Boxster 2.7 (00) Boxster 3.2 (00). Chassis: 986/7, 996/7
Códigos OEM: 9565, 9612, 9611, 9634, 9608, 9602

Motores: 2.5, 2.7, 3.2, 3.4, 3.6
Modelos: 911 Carrera 4S 3.6 (02), 996 3.4 (02), Boxster 2.5 (98) Boxster 2.7 (00) Boxster 3.2 (00). Chassis: 986/7, 996/7
Códigos OEM: 9565, 9612, 9611, 9634, 9608, 9602

REF		
1603	1,3kg	10x

Kit sincronização Porsche
Kit calado Porsche

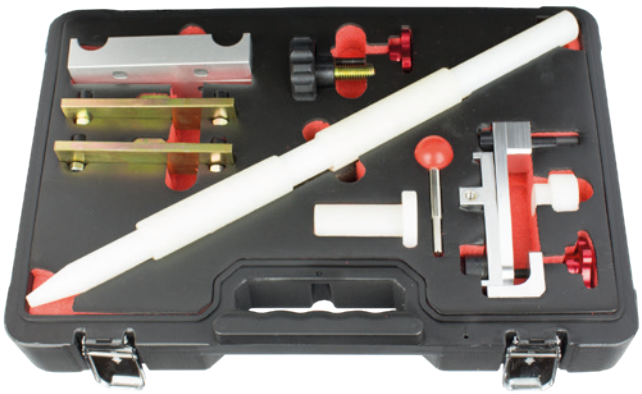

Motores: 2.5, 2.7, 3.2, 3.4, 3.6
Modelos: 911 Carrera 4S 3.6 (02),996 3.4 (02), Boxster 2.5 (98) Boxster 2.7 (00) Boxster 3.2 (00). Chassis: 986/7, 996/7
Códigos OEM: 9565, 9612, 9611, 9634, 9608, 9602

Motores: 2.5, 2.7, 3.2, 3.4, 3.6
Modelos: 911 Carrera 4S 3.6 (02),996 3.4 (02), Boxster 2.5 (98) Boxster 2.7 (00) Boxster 3.2 (00). Chassis: 986/7, 996/7
Códigos OEM: 9565, 9612, 9611, 9634, 9608, 9602

REF		
1500	3kg	5x

Kit sincronização Porsche
Kit calado Porsche

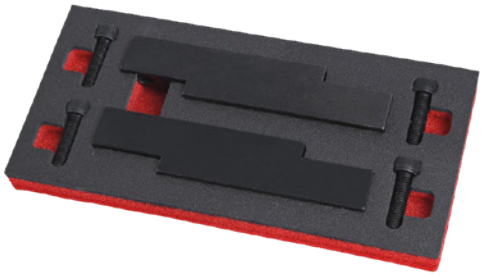

Motores: 3.0/3.6.
Modelos: Porsche Macan 3.0S / 3.6Turbo
Códigos motor: MCT.M / MCT.L

Info: Jogo complementar ao artigo REF 1689

Motores: 3.0/3.6.
Modelos: Porsche Macan 3.0S / 3.6Turbo
Códigos motor: MCT.M / MCT.L

Información: Conjunto complementario del artículo REF 1689

REF		
1690	840gr	10x

Kit sincronização Porsche
Kit calado Porsche



Modelos: Porsche Cayenne, Panamera
Códigos OEM: 9678, 9678/1, 9683/1, 9714, 9595/1

Modelos: Porsche Cayenne, Panamera
Códigos OEM: 9678, 9678/1, 9683/1, 9714, 9595/1

REF		
1689	3,2kg	2x

Kit sincronização Renault
Kit calado Renault

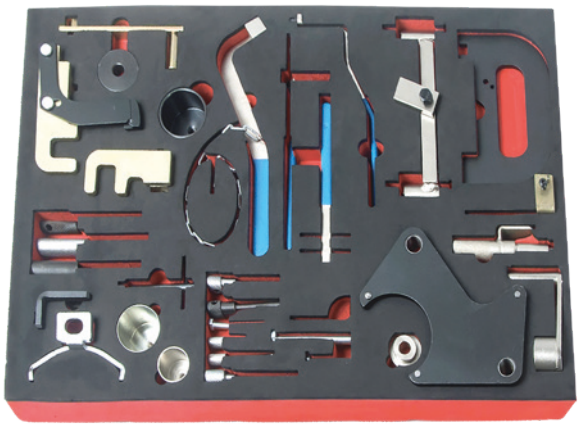

Motores: gasolina: 2.0 16V, 2.5 20V, 1.4/1.6 16V, 1.8/2.0 16V, 1.2 1.7, 1.8, 2.0 16V, 2.2. diesel: 1.5, 1.9, 2.5, 2.8
Modelos: Avantime,Clio, Espace, Kangoo, Laguna, Master Megane, Modus, Scenic, Twingo, Traffic

Motores: gasolina: 2.0 16V, 2.5 20V, 1.4/1.6 16V, 1.8/2.0 16V, 1.2 1.7, 1.8, 2.0 16V, 2.2. diesel: 1.5, 1.9, 2.5, 2.8
Modelos: Avantime,Clio, Espace, Kangoo, Laguna, Master Megane, Modus, Scenic, Twingo, Traffic

REF		
1519	5,9kg	1x

Kit sincronização Renault
Kit calado Renault



Motores: 1.5D, 1.9D, 2.2D, 2.5D dCi / DDiS K9K / F9Q / G9T/G9U.
Modelos: Clio II/Campus/Storia (01-11) Clio III (05-11) Espace/Grand Espace (00-02), Espace/Grand Espace IV (02-09), Fluence (09-12), Kangoo (00-09), Kangoo Trekka (01-05), Kangoo II/ Be-Bop (08-12) Laguna (99-01), Laguna II (01-07), Laguna III (07-12), Logan / Logan MCV (05-11), Master II (01-10), Megane (99-03) Megane II (02-10), Megane III (08-12), Modus (04-08), Modus / Grand Modus II (08-11), Scenic/RX4 (99-03) Scenic/Grand Scenic II (03-09) Scenic/Grand Scenic III (09-11),Trafic II (01-12) Twingo II (07-10) Vel Satis (02-09)

Motores: 1.5D, 1.9D, 2.2D, 2.5D dCi / DDiS K9K / F9Q / G9T/G9U.
Modelos: Clio II/Campus/Storia (01-11) Clio III (05-11) Espace/Grand Espace (00-02), Espace/Grand Espace IV (02-09), Fluence (09-12), Kangoo (00-09), Kangoo Trekka (01-05), Kangoo II/ Be-Bop (08-12) Laguna (99-01), Laguna II (01-07), Laguna III (07-12), Logan / Logan MCV (05-11), Master II (01-10), Megane (99-03) Megane II (02-10), Megane III (08-12), Modus (04-08), Modus / Grand Modus II (08-11), Scenic/RX4 (99-03) Scenic/Grand Scenic II (03-09) Scenic/Grand Scenic III (09-11),Trafic II (01-12) Twingo II (07-10) Vel Satis (02-09)

REF		
1513	3,6kg	2x

Kit sincronização Renault
Kit calado Renault



Motores: 2.2, 2.5
Modelos: Espace 2.2DCI, Master 2.2/2.5DCI

Motores: 2.2, 2.5
Modelos: Espace 2.2DCI, Master 2.2/2.5DCI

REF			
1542	2.2/2.5	2,5kg	2x

Kit sincronização Renault
Kit calado Renault



Motores: 2.0, 2.3 DCI
Modelos: Espace IV (06-15), Grand Espace IV (06-15)
Koleos (08-15), Laguna II (05-07), Laguna III (09-15), Latitude (06-10),Megane II (06-10), Megane III (09-15), Scenic II (06-09)
Grande Scenic II (06-09), Scenic III (09-15), Grand Scenic III (09-15)
Traffic II (06-15), Master III (10-16), Espace V(15-16)
Fluence (15-16), Megane III (12-16), Traffic III (14-16)

Motores: 2.0, 2.3 DCI
Modelos: Espace IV (06-15), Grand Espace IV (06-15)
Koleos (08-15), Laguna II (05-07), Laguna III (09-15), Latitude (06-10),Megane II (06-10), Megane III (09-15), Scenic II (06-09)
Grande Scenic II (06-09), Scenic III (09-15), Grand Scenic III (09-15)
Traffic II (06-15), Master III (10-16), Espace V(15-16)
Fluence (15-16), Megane III (12-16), Traffic III (14-16)

REF			
1551	2.0/2.3	2,4kg	5x

Kit sincronização Renault
Kit calado Renault



Motores: Laguna 2.0 16V (96-99) N7Q 700, N7Q 704, N7Q 710 N7Q 711, Safrane 2.5 (96-01) N7U 700, N7U 701

Motores: Laguna 2.0 16V (96-99) N7Q 700, N7Q 704, N7Q 710 N7Q 711, Safrane 2.5 (96-01) N7U 700, N7U 701

REF			
1578	2.0/2.5	1,9kg	10x

Kit sincronização Renault
Kit calado Renault



Motores: 1.4, 1.6, 1.8, 2.0.
Modelos: Clio II/III, Espace IV
Kangoo, Laguna II/III, Megane II, Modus, Scenic, Grand Scenic
Traffic II, Modus

Motores: 1.4, 1.6, 1.8, 2.0.
Modelos: Clio II/III, Espace IV
Kangoo, Laguna II/III, Megane II, Modus, Scenic, Grand Scenic
Traffic II, Modus

REF		
1563	2,5kg	5x

Kit sincronização Renault
Kit calado Renault

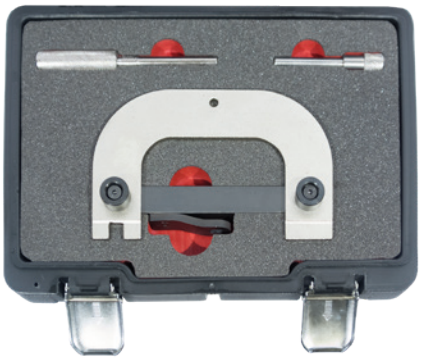

Motores: 1.6, 2.0
Modelos: Chamade, Clio, Espace, Express, Extra, Kangoo
Laguna, Master, Megane, R5
Códigos de motor: K4J, K4M, F4P, F4R

Motores: 1.6, 2.0
Modelos: Chamade, Clio, Espace, Express, Extra, Kangoo
Laguna, Master, Megane, R5
Códigos de motor: K4J, K4M, F4P, F4R

REF			
1587	1.6/2.0	2kg	5x

Kit sincronização Renault
Kit calado Renault



Motores: 1.5,1.9 DCI
Modelos: Laguna, Kangoo, Clio.Código motor: K9K

Motores: 1.5,1.9 DCI
Modelos: Laguna, Kangoo, Clio.Código motor: K9K

REF			
1588	1.5/1.9 DCI	245gr	50x

Kit sincronização Renault
Kit calado Renault



Motores: 1.6 dCi/CDTi.
Modelos: Renault; Espace/Grand Espace IV (06-10), Kaleos (08-11), Laguna II (05-07), Laguna III (07-12), Master III (10-12) Magane II (06-10), Scenic/Grand Scenic II (06-09), Scenic/Grand Scenic III (09-12), Trafic II (06-12), Vel Satis (05-10).
Código de motor: M9R/M9T

Motores: 1.6 dCi/CDTi.
Modelos: Renault; Espace/Grand Espace IV (06-10), Kaleos (08-11), Laguna II (05-07), Laguna III (07-12), Master III (10-12) Magane II (06-10), Scenic/Grand Scenic II (06-09), Scenic/Grand Scenic III (09-12), Trafic II (06-12), Vel Satis (05-10)
Código de motor: M9R/M9T

REF			
1620	1.6 DCi/CDTi	2,4kg	5x

Kit bloqueio polia volante dianteiro Renault / Nissan
Kit bloqueo polea volante delantero Renault / Nissan





Aplicação: Conjunto de ferramentas de bloqueio do volante do motor e da polia dianteira para motores a gasolina acionados por corrente:1.4/1.6/2.0 /2.5/3.5

Aplicación: Conjunto de herramientas de bloqueo del volante del motor y de la polea delantera para motores de gasolina accionados por corriente: 1.4/1.6/2.0/2.5/3.5

REF		
8764	2kg	5x

Chave de velas 3/8” estriada 14mm Renault
Llave de bujias 3/8” estriada 14mm Renault



REF				
1581	14mm	250mm	225gr	20x

Kit sincronização SAAB
Kit calado reglaje SAAB



Motores: 2.2D turbo. Modelos: Saab 9-3 2.2D
Códigos OEM: 83 95 394, 337, 352, 386

Motores: 2.2D turbo. Modelos: Saab 9-3 2.2D
Códigos OEM: 83 95 394, 337, 352, 386

REF			
1503	2.2 D	1,9kg	10x

Chave de caixa 1/2" XZN M9 Toyota
Llave de vaso 1/2" XZN M9 Toyota



REF				
12109L	M9	140mm	110gr	10x

Kit sincronização Toyota / Mitsubishi
Kit calado Toyota / Mitsubishi

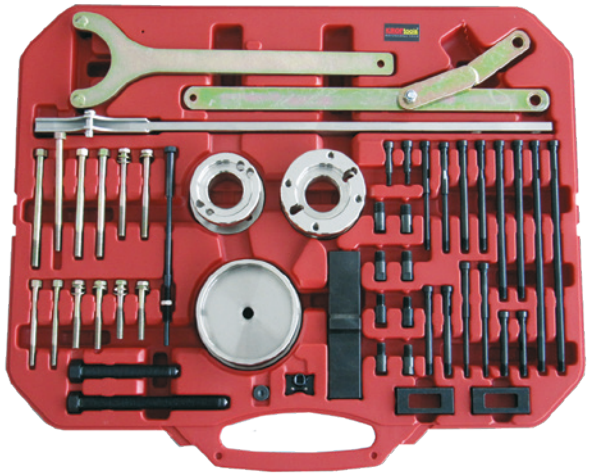

Motores: 1.4,1.6,1.8,2.0,2.2,2.4,2.5,2.7,2.8,3.0,4.0,4.7
Modelos: 4-runner, Auris, Avensis, Camry, Celica, Corolla, Corolla verso, Dyna,Hiace, Hilux, Landcruiser, MR2, Privia, Prius, Rav 4 Scarlet,Yaris

Motores: 1.4,1.6,1.8,2.0,2.2,2.4,2.5,2.7,2.8,3.0,4.0,4.7
Modelos: 4-runner, Auris, Avensis, Camry, Celica, Corolla, Corolla verso, Dyna,Hiace, Hilux, Landcruiser, MR2, Privia, Prius, Rav 4 Scarlet,Yaris

REF		
1556	10,5kg	2x

Kit bloqueo árvore de cames Volvo
Kit bloqueo árbol de levas Volvo



Modelos: C30 - D3, D4, D5, C70 II Convertible - D3, D4 S40 II (MS) - D3, D4, D5, S60 I, S60 II - D3, D4, D5, S80 I S80 II D3, D4, D5, V40 D3, D4 , V50 D3, D4, D5, V60 - D3, D4 D5, Hybrid , V70 Mk II , V70 III D3, D4, D5, XC70 Cross Country -D5, XC70 II - D3, D4, D5, XC60 - D3, D4, D5 XC90 I - D3,D5
Códigos OEM: 999 5433, 999 7007,999 7005

Modelos: C30 - D3, D4, D5, C70 II Convertible - D3, D4 S40 II (MS) - D3, D4, D5, S60 I, S60 II - D3, D4, D5, S80 I S80 II D3, D4, D5, V40 D3, D4 , V50 D3, D4, D5, V60 - D3, D4 D5, Hybrid , V70 Mk II , V70 III D3, D4, D5, XC70 Cross Country -D5, XC70 II - D3, D4, D5, XC60 - D3, D4, D5 XC90 I - D3,D5
Códigos OEM: 999 5433, 999 7007,999 7005

REF			
1669	2.0/2.5	1,5kg	20x

Kit sincronização Volvo
KIt calado Volvo



Motores: 2.0 Diesel D4204T
Modelos: Volvo S60 (13-18), S80 (13-16), S90 (desde 2016), V40 (2014 2019), V60 (13-18), V70 (13-16) V90 (desde 2016), XC40 (desde 2017), XC60 (desde 2013) XC70 (2013 2016), XC90 (desde 2014)
Códigos OEM: 999 7495, 999 7233

Motores: 2.0 Diesel D4204T
Modelos: Volvo S60 (13-18), S80 (13-16), S90 (desde 2016), V40 (2014 2019), V60 (13-18), V70 (13-16) V90 (desde 2016), XC40 (desde 2017), XC60 (desde 2013) XC70 (2013 2016), XC90 (desde 2014)
Códigos OEM: 999 7495, 999 7233

REF			
1683	2.0	1,6kg	5x

Kit sincronização VW
Kit calado VW



Motores: 1.2 6/12V (3 cilindros)
Modelos: VW Polo 1.2 6V 3 cilindros (55bhp) (02-), Polo 1.2 3 cilindros (65 bhp) (02-)
Códigos OEM: T10123, T10121, T10120

Motores: 1.2 6/12V (3 cilindros).
Modelos: VW Polo 1.2 6V 3 cilindros (55bhp) (02-), Polo 1.2 3 cilindros (65 bhp) (02-)
Códigos OEM: T10123, T10121, T10120

REF			
1515	1.2 6/12V	750gr	10x

Kit sincronização VW
Kit calado VW

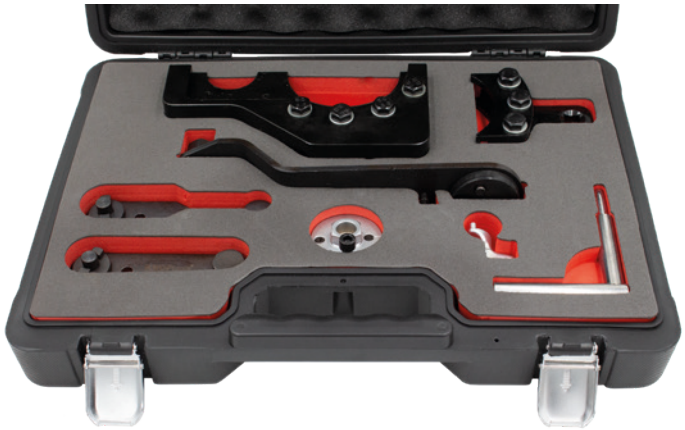

Motores: 2.5/4.9D/TDI PD
Modelos: Touareg, Transporter
Códigos de motor: AYH, BKW, BLE, BWF, AXE, AXD, BAC, BLK BLJ, BNZ, BPC, BPE, BPD

Motores: 2.5/4.9D/TDI PD
Modelos: Touareg, Transporter
Códigos de motor: AYH, BKW, BLE, BWF, AXE, AXD, BAC, BLK BLJ, BNZ, BPC, BPE, BPD

REF			
1552	2.5/4.9	3,4kg	4x

Kit sincronização VW
Kit calado VW



Motores: 1.2 TSI/TFSI

Motores: 1.2 TSI/TFSI

REF			
1529	1.2 TSI/TFSI	500gr	10x

Kit sincronização VW
Kit calado VW



Motores: 1.9 TDI/SDI
Modelos: Beetle, Bora, Caddy, Golf IV, Golf IV, Estate, Polo, Polo Classic, Polo Estate

Motores: 1.9 TDI/SDI
Modelos: Beetle, Bora, Caddy, Golf IV, Golf IV, Estate, Polo, Polo Classic, Polo Estate

REF			
1564	1.9 TDI/SDI	400gr	30x

Kit sincronização VW
Kit calado VW



Motores: 1.0 TSI/FSI
Modelos: VW UP, Seat Mii, Skoda Citigo

Motores: 1.0 TSI/FSI.
Modelos: VW UP, Seat Mii, Skoda Citigo

REF			
1625	1.0 TSI/FSI	3,2gr	2x

Kit bloqueio árvore de cames VW
Kit bloqueo árbol de levas VW





Aplicação: VW Golf VII, Passat, Polo and Tiguan Audi A1, A3 e Q3, Seat Ateca, Ibiza V, Leon, Leon ST e Leon SC Skoda Superb III
Código OEM: T10504, T10504/1, T10504/2
Código motor: CZEA

Aplicación: VW Golf VII, Passat, Polo and Tiguan Audi A1, A3 y Q3, Seat Ateca, Ibiza V, Leon, Leon ST y Leon SC Skoda Superb III
Código OEM: T10504, T10504/1, T10504/2
Código motor: CZEA

REF			
1640	1.4 TSI	700gr	10x

Kit de sincronização grupo VAG
Kit calado grupo VAG



Motores: 1.2 TFSi: CJZA, CJZB, CJZC, CJZD
1.4 TFSi: CGGA, CGGB, CHPA, CMBA, CPVA, CPVB, CRJA
CXSA 1.4 TFSi ACT: CPTA
Modelos: Audi A1 (12-15), A1 Sportback (12-15)
Audi A3 (13-15), A3 Sportback (12-15); Seat Ibiza (12-15)
Leon (12-15), Toledo (12-15); Skoda Octavia II (10-13)
Octavia III (10-15), Golf VII (08-15), Golf VII Estate (08-15)
Jetta (12-14),Polo (12-14)

Motores: 1.2 TFSi: CJZA, CJZB, CJZC, CJZD
1.4 TFSi: CGGA, CGGB, CHPA, CMBA, CPVA, CPVB, CRJA
CXSA 1.4 TFSi ACT: CPTA
Modelos: Audi A1 (12-15), A1 Sportback (12-15)
Audi A3 (13-15), A3 Sportback (12-15); Seat Ibiza (12-15)
Leon (12-15), Toledo (12-15); Skoda Octavia II (10-13)
Octavia III (10-15), Golf VII (08-15), Golf VII Estate (08-15)
Jetta (12-14),Polo (12-14)

REF			
1664	1.2/1.4 TFSI	2,2kg	10x

Alavanca tensão instalação correia distribuição VW
Palanca tensión correa distribuición VW



Aplicação: VW Golf, VW Passat, VW Polo, VW T4 (ASN e BBJ)

Aplicación: VW Golf, VW Passat, VW Polo, VW T4 (ASN y BBJ)

REF		
2898	666gr	24x

Kit sincronização AUDI
Kit calado AUDI



Motores: 4.2
Aplicação: Audi A6, A8 4.2
Número VM: T40046, T40047

Motores: 4.2
Aplicación: Audi A6, A8 4.2
Número VM: T40046, T40047

REF			
1641	4.2	1,35kg	10x

Kit correa transmisión bomba combustible
Kit correia transmissão bomba combustível





Aplicação: Kit correia de transmissão da bomba de combustível VAG 2.7 / 3.0TDI

Aplicación: kit de correa de transmisión de la bomba de combustible VAG 2.7 / 3.0TDI

REF			
1650	2.7/3.0 TDI	1,22kg	2x

Kit sincronização grupo VAG
Kit calado grupo VAG



Aplicação: Audi: A4, A6, A8, Allroad (97-04), VW Passat (98-04)
Códigos de motor: AFB, AKE, AKN, AYM, BAU, BCZ, BDG, BDH BFC

Aplicación: Audi: A4, A6, A8, Allroad (97-04), VW Passat (98-04)
Códigos de motor: AFB, AKE, AKN, AYM, BAU, BCZ, BDG, BDH BFC.

REF			
1502	2.5 TDI	1,2kg	2x

Kit sincronização grupo VAG
Kit calado grupo VAG



Motores: 1.9/2.0 (unidade do injetor) 1.9 TDI (diesel convencional) 2.5 V6 TDI 3.3 V8 TDI 1.2 3 cilindros e 1.4/1.6 gasolina (Praticamente para todos os motores diesel e gasolina a partir do ano 96)
Códigos OEM: T10120, T101123, T10016 , T10074, T10121 U20003/2064, T20102/3359, 3242, T10050/310-085/23-059, T10100 T10020/V.159, T20038, MP1-312, 3418, T10098, MP 1-312, 3458 3369, 3366, T10008, T20046, U40021/2065A, T10060/A, T10265 T10264

Motores: 1.9/2.0 (unidade del inyector) 1.9 TDI (diesel convencional) 2.5 V6 TDI 3.3 V8 TDI 1.2 3 cilindros y 1.4/1.6 gasolina (Prácticamente todos los motores diesel y gasolina a partir del año 96)
Códigos OEM: T10120, T101123, T10016 , T10074, T10121 U20003/2064, T20102/3359, 3242, T10050/310-085/23-059, T10100 T10020/V.159, T20038, MP1-312, 3418, T10098, MP 1-312, 3458 3369, 3366, T10008, T20046, U40021/2065A, T10060/A, T10265 T10264

REF			
1514	5kg		2x

Ferramenta bloqueio motor grupo VAG
Herramienta bloqueo motor grupo VAG



Motores: 1.4/1.6 FSI 16V
Modelos: Audi: A2. Seat: Altea (05), Arosa (00-04), Cordoba (99-09), Ibiza (02-09), Inca (00-03), Leon (09-06), Toledo (99-06) Skoda: Fabia (99-14), Octavia (00-13) Roomster (06-post) VW: Bora (00-05), Caddy (00-06), Golf (97-06), Golf (00-06) Lupo (98-05), Beetle (01-10),Polo (98-01), Polo (99-08)

Motores: 1.4/1.6 FSI 16V
Modelos: Audi: A2. Seat: Altea (05), Arosa (00-04), Cordoba (99-09), Ibiza (02-09), Inca (00-03), Leon (09-06), Toledo (99-06) Skoda: Fabia (99-14), Octavia (00-13) Roomster (06-post) VW: Bora (00-05), Caddy (00-06), Golf (97-06), Golf (00-06) Lupo (98-05), Beetle (01-10),Polo (98-01), Polo (99-08)

REF			
1524	1.4/1.6 FSI	345gr	40x

Kit sincronização grupo VAG
Kit calado grupo VAG



Motores: 2.7, 3.0 TDI.
Modelos: Audi: A4 2.7TDI BPP, BSG (01-08) , A4/A6/A8 3.0TDI (ASB) (05 adiante), A4 3.0 TDI (01-08) (BKN), A4/A5 3.0TDI (CAPA) (07 adiante), A6, Allroad 2.7TDI (BPP,BSG) (05 adiante), A6, Allroad A8 3.0 TDI (BNG,BMK) (03 adiante), A6, Q7 3.0TDI (BMZ,BUG,BUN) (05 adiante), A8 4.0TDI ASE (03-10)
Códigos OEM: T40061, T40062, T40049, T40060, T40058 3359, 3342

Motores: 2.7, 3.0 TDI
Modelos: Audi: A4 2.7TDI BPP, BSG (01-08) , A4/A6/A8 3.0TDI (ASB) (05 adelante), A4 3.0 TDI (01-08) (BKN), A4/A5 3.0TDI (CAPA) (07 adelante), A6, Allroad 2.7TDI (BPP,BSG) (05 adelante), A6 Allroad, A8 3.0 TDI (BNG,BMK) (03 adelante), A6, Q7 3.0TDI (BMZ,BUG,BUN) (05 adelante), A8 4.0TDI ASE (03-10)
Códigos OEM: T40061, T40062, T40049, T40060, T40058 3359, 3342

REF			
1517	2.7/3.0 TDI	1,9kg	5x

Jogo de sincronização grupo VAG
Kit calado grupo VAG



Modelos: VAG 1.6/2.0TDI CR

Modelos: VAG 1.6/2.0TDI CR

REF			
1531	1.6/2.0 TDI	2kg	10x

Jogo de sincronização grupo VAG
Kit calado grupo VAG



Motores: 1.4, 1.6 TSI/FSI

Motores: 1.4, 1.6 TSI/FSI

REF			
1544	1.4/1.6	1,8kg	5x

Kit sincronização grupo VAG
Kit calado grupo VAG

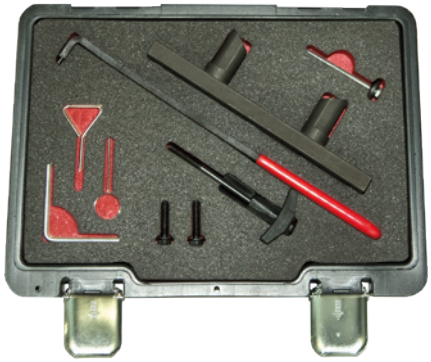

Motores: 2.0 FSI/TFSI
Modelos: Audi: A3/A3 Sportback, A4, A6, S3, TT. Seat: Altea Altea XL, Leon,Toledo, Exeo. Skoda: Octavia VW: Eos, Golf Plus Golf V/ VI/VI Cabrio, Jetta, Passat, Polo, Scirocco, Touran

Motores: 2.0 FSI/TFSI
Modelos: Audi: A3/A3 Sportback, A4, A6, S3, TT. Seat: Altea Altea XL, Leon,Toledo, Exeo. Skoda: Octavia VW: Eos, Golf Plus Golf V/ VI/VI Cabrio, Jetta, Passat, Polo, Scirocco, Touran

REF			
1558	2.0 FSI/TFSI	1,9kg	5x

Ferramenta bloqueio árvore de cames VW
Herramienta bloqueo árbol de levas VW





Aplicação: Tipo / modelo: Audi A3, Golf , Octavia, Leon (post. 13)
Grupo de montagem: motor de injeção de 4 cilindros
(motor de injeção direta 1.4L, turbo motor de injeção de 4 cilindros
(motor de injeção direta 1.2L, turbocompressor)
Código OEM: T10340

Aplicación: Audi A3, Golf , Octavia, Leon (post.13)
Grupo de montaje: motor de inyección de 4 cilindros
(motor de inyección directa 1.4L, turbo) motor de inyección de
4 cilindros (motor de inyección directa 1.2L, turbocompresor)
Código OEM: T10340

REF			
1647	1.2/1.4 TFSI	360gr	20x

Ferramenta alinhamento e ajuste árvore de cames VAG
Herramienta alineamiento y ajuste árbol de levas VAG





Motores: VAG 1.8/2.0 TSI
Aplicação: Especialmente desenhada para rodar a arvore de cames na posição TDC

Motores: VAG 1.8/2.0 TSI
Aplicación: Especialmente diseñado para rotar el árbol levas en la posición TDC

REF			
1631	1.8/2.0	675gr	20x

Kit sincronização grupo VAG
Kit calado grupo VAG



Motores: 1.4,1.6, 2.0 TDI CR
Modelos: Audi A3 Cabrio, A3 Saloon, A3 Sedan
A3/A4 Sportback, A4/A4 Allroad, A4, Quattro, A5 coupe/cabrio
A5 Sportback, A5, Q5, TT. Skoda Octavia III, entre outros

Motores: 1.4,1.6, 2.0 TDI CR
Modelos: Audi A3 Cabrio, A3 Saloon, A3 Sedan
A3/A4 Sportback, A4/A4 Allroad, A4, Quattro, A5 coupe/cabrio
A5 Sportback, A5, Q5, TT. Skoda Octavia III, entre otros

REF			
1541	1.4/1.6/2.0	1,4kg	4x

Bloqueio correia de transmissão grupo VAG
Bloqueo correa transmisión grupo VAG



Motores: 1.2, 1.4 TSI
Modelos: Audi A1/A1 Sportback, A3, A3 Sportback. Seat: Ibiza
Leon, Toledo, Skoda: Fabia, Octavia II, Octavia III
Códigos de motor: CJZA, CJZB, CGGA, CHPA, CMBA, CPVA
CRJA, CXSA, CPTA
Códigos OEM: T10499, T10504, T10340, T10494, T10060A

Motores: 1.2, 1.4 TSI
Modelos: Audi A1/A1 Sportback, A3, A3 Sportback. Seat: Ibiza
Leon, Toledo, Skoda: Fabia, Octavia II, Octavia III
Códigos de motor: CJZA, CJZB, CGGA, CHPA, CMBA, CPVA
CRJA, CXSA, CPTA
Códigos OEM: T10499, T10504, T10340, T10494, T10060A

REF			
1571	1.2/1.4 TSI	5kg	5x

Kit sincronização grupo VAG
Kit calado grupo VAG



Motores: 1.3D, 1.4D, 1.5, 1.6, 1.7SDI, 1.9T/TD, 1.9TDI
1.9SDI/TDI, 1.9D/TD, 1.9SDI, 2.4D/TD, 2.5TDI, 2.5TDI/SDI
Modelos: Audi: 80, 100, A4, A6. Ford: Galaxy. Seat: Ibiza
Cordoba, Toledo, Inca, Toledo. Skoda: Felicia, Cube. VW: Lupo, Polo
Polo Classic, Golf, Caddy, Jetta, Golf Vento, Transporter, Passat
Passat Sharan. Volvo: 240D, 740, 760, 940, 960TD, 940TD

Motores: 1.3D, 1.4D, 1.5, 1.6, 1.7SDI, 1.9T/TD, 1.9TDI
1.9SDI/TDI, 1.9D/TD, 1.9SDI, 2.4D/TD, 2.5TDI, 2.5TDI/SDI
Modelos: Audi: 80, 100, A4, A6. Ford: Galaxy. Seat: Ibiza
Cordoba, Toledo, Inca, Toledo. Skoda: Felicia, Cube. VW: Lupo, Polo
Polo Classic, Golf, Caddy, Jetta, Golf Vento, Transporter, Passat
Passat Sharan. Volvo: 240D, 740, 760, 940, 960TD, 940TD

REF		
1568	200gr	10x

Chave tensionar correia distribuição grupo VAG
Llave tensionar correa distribuición grupo VAG





Aplicação: Grupo VAG diesel

Aplicación: Grupo VAG diesel

REF			
1575	2.0 FSI	225gr	40x

Chave tensor correia ajustável grupo VAG
Llave tensor correa ajustable grupo VAG



Aplicação: Permite ajustar o tensor, inclusive em espaços fechados

Aplicación: Permite el ajuste del tensor, incluso en espacios reducidos

REF		
1577	246gr	40x

Kit sincronização grupo VAG
Kit calado grupo VAG

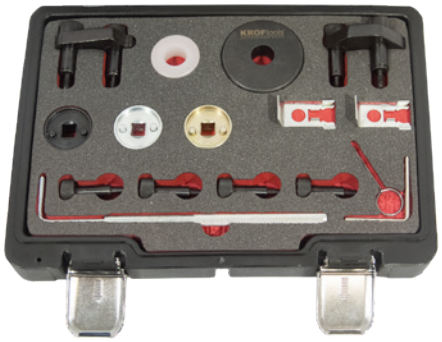

Motores: 1.8, 2.0 TSI/TFSI

Motores: 1.8, 2.0 TSI/TFSI

REF			
1610	1.8/2.0	1,8kg	10x

Kit sincronização grupo VAG
Kit calado grupo VAG



Motores: 1.8, 2.0 TSI/TFSI
Códigos OEM: T10352, T10352/2, T10352/1

Motores: 1.8, 2.0 TSI/TFSI
Códigos OEM: T10352, T10352/2, T10352/1

REF			
1611	1.8/2.0	1,3kg	40x

Kit sincronização grupo VAG
Kit calado grupo VAG



Motores: 1.8, 2.0 TSI/TFSI

Motores: 1.8, 2.0 TSI/TFSI

REF			
1602	1.8/2.0	1,6kg	10x

Kit sincronização grupo VAG
Kit calado grupo VAG



Modelos: Audi: A1/A1Sportback (12-15), A3 (13-15), A3 Sportback (12-15) Seat: Ibiza (12-17), Leon (12-15), Toledo (12-17) Skoda: Fabia II (10-15), Fabia III (14-17), Octavia II (10-13), Octavia III (10-15) Praktik (10-15), Roomster (10-15), Rapid (15-17) VW: Golf VII (08-15) Golf VII Estate (08-17), Jetta (12-17), Polo(12-17), Sportsvan (14-17)
Códigos de motor: 1.2 TFSi: CJZA, CJZB, CJZC, CJZD
1.4 TFSi: CGGA, CGGB, CHPA, CMBA, CPVA, CPVB, CRJA, CXSA
1.4 TFSi ACT: CPTA

Modelos: Audi: A1/A1Sportback (12-15), A3 (13-15), A3 Sportback (12-15) Seat: Ibiza (12-17), Leon (12-15), Toledo (12-17) Skoda: Fabia II (10-15), Fabia III (14-17), Octavia II (10-13), Octavia III (10-15) Praktik (10-15), Roomster (10-15), Rapid (15-17) VW: Golf VII (08-15) Golf VII Estate (08-17), Jetta (12-17), Polo(12-17), Sportsvan (14-17)
Códigos de motor: 1.2 TFSi: CJZA, CJZB, CJZC, CJZD
1.4 TFSi: CGGA, CGGB, CHPA, CMBA, CPVA, CPVB, CRJA, CXSA
1.4 TFSi ACT: CPTA

REF			
1626	1.2/1.4	2,5kg	5x

Kit bloqueio polia árvore de cames grupo VAG
Kit bloqueo polea arbol de levas grupo VAG



Modelos: VAG: Audi A1, A3 (8V), A4 (B9), A5 (F5), Q2, Q3 (8U). Seat Alhambra II, Arona, Ateca, Ibiza (Typ 6J/6P), Ibiza (6F), Leon III Toledo IV. Volkswagen Beetle, Golf VII, Passat (B8), Polo V, Polo VI Sharan II, Tiguan I, Tiguan II, Touran II, T-Roc, up.Skoda Citigo, Fabia III, Karoq, Kodiaq, Mii, Octavia III, Rapid, Superb III, Yeti. Também adequado para 1.2 / 1.4 / 1.6 / 2.0 TDI Common-Rail Diesel, bicos da bomba injetora 1.9/2.0 e 1.6 MPI

Modelos: VAG: Audi A1, A3 (8V), A4 (B9), A5 (F5), Q2, Q3 (8U). Seat Alhambra II, Arona, Ateca, Ibiza (Typ 6J/6P), Ibiza (6F), Leon III Toledo IV. Volkswagen Beetle, Golf VII, Passat (B8), Polo V, Polo VI Sharan II, Tiguan I, Tiguan II, Touran II, T-Roc, up.Skoda Citigo, Fabia III, Karoq, Kodiaq, Mii, Octavia III, Rapid, Superb III, Yeti. Também adequado para 1.2 / 1.4 / 1.6 / 2.0 TDI Common-Rail Diesel, bicos da bomba injetora 1.9/2.0 e 1.6 MPI

REF		
1671	3,8kg	2x

Kit Sincronização VAG
Kit calado VAG



Motores: 1.2 FSI/TFSI, 1.4, 1.6 FSI,1.4 TSI
Aplicação: Concebido para oferecer um kit de sincronização para os motores a gasolina 1.2, 1.4, 1.6 encontrados em toda a gama do grupo VAG, de 2003 a 2015

Motores: 1.2 FSI/TFSI, 1.4, 1.6 FSI,1.4 TSI
Aplicación: Diseñado para ofrecer un kit de distribución para los motores de gasolina 1.2, 1.4, 1.6 encontrados en toda la gama del grupo VAG desde 2003 hasta 2015

REF		
1697	1,13kg	5x

Ferr. de alinhamento e montagem árvore de cames grupo VAG
Herr. alineamiento y montaje árbol de levas grupo VAG

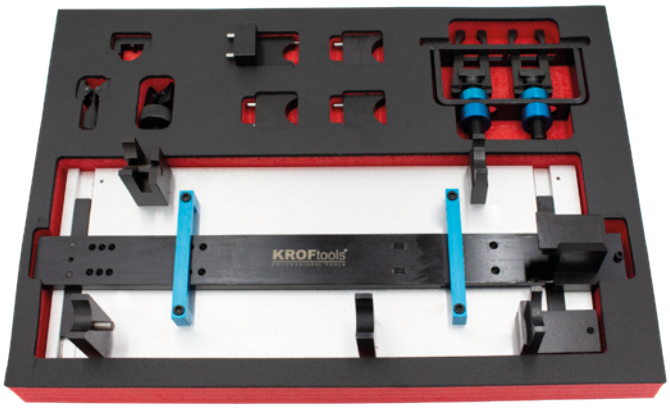

Motores: TDI CR 1.2,1.6,2.0,2.7,3.0,4.0,4.2
Códigos de motor: ASB, ASE, BKN, BKS, BMK, BNG, BPP, BSG BTR, BUG, BUN, BVN, CAAA, CAAB, CAAC, CAAD, CAAE, CAGA CAGB, CAGC, CAHA, CAHB, CAMA, CAMB, CANA, CANB, CANC CAND, CAPA, CARA, CASA, CASB, CASC, CASD, CATA, CAYA CAYB, CAYC, CAYD, CAYE, CBAA, CBAB, CBAC, CBBA, CBBB CBDA, CBDB, CBDC, CCFA, CCFC, CCHA, CCHB, CCLA, CCMA CCWA, CCWB, CDBA, CDCA, CDSB, CDTA, CDTB, CDUC, CDUD CDYA, CDYB, CDYC, CEGA, CEXA, CFCA, CFFA, CFFB, CFFD CFFE, CFGB, CFGC, CFGD, CFHA, CFHB, CFHC, CFHD, CFHE CFHF, CFJA, CGKA, CGKB, CGLA, CGLB, CGLC, CGLD, CGLE CGQB, CJAA, CJCA, CJCB, CJCC, CJCD, CJGA, CJGC, CJGD CJMA, CKDA, CKTB, CKTC, CKUB, CKUC, CKVB, CKVC, CLAA CLAB,CLCA, CLCB, CLJA, CLLA, CLNA, CLZB, CMEA, CMFA CMFB, CMGB, CMHA, CNEA, CNFA, CNRB, CRCA, CSHA, M05/9D (CAS), M05/9E, M05/9E (CRCA) e M05/9E (CRCB)

Motores: TDI CR 1.2,1.6,2.0,2.7,3.0,4.0,4.2
Códigos de motor: ASB, ASE, BKN, BKS, BMK, BNG, BPP, BSG BTR, BUG, BUN, BVN, CAAA, CAAB, CAAC, CAAD, CAAE, CAGA CAGB, CAGC, CAHA, CAHB, CAMA, CAMB, CANA, CANB, CANC, CAND, CAPA, CARA, CASA, CASB, CASC, CASD, CATA, CAYA-CAYB, CAYC, CAYD, CAYE, CBAA, CBAB, CBAC, CBBA, CBBB CBDA, CBDB, CBDC, CCFA, CCFC, CCHA, CCHB, CCLA, CCMA CCWA, CCWB, CDBA, CDCA, CDSB, CDTA, CDTB, CDUC, CDUD CDYA, CDYB, CDYC, CEGA, CEXA, CFCA, CFFA, CFFB, CFFD CFFE, CFGB, CFGC, CFGD, CFHA, CFHB, CFHC, CFHD, CFHE CFHF, CFJA, CGKA, CGKB, CGLA, CGLB, CGLC, CGLD, CGLE CGQB, CJAA, CJCA, CJCB, CJCC, CJCD, CJGA, CJGC, CJGD CJMA, CKDA, CKTB, CKTC, CKUB, CKUC, CKVB, CKVC, CLAA CLAB,CLCA, CLCB, CLJA, CLLA, CLNA, CLZB, CMEA, CMFA CMFB, CMGB, CMHA, CNEA, CNFA, CNRB, CRCA, CSHA, M05/9D (CAS), M05/9E, M05/9E (CRCA) e M05/9E (CRCB)

REF		
1582	9,5kg	2x

Kit bloqueio polia árvore de cames grupo VAG
Kit bloqueo polea arbol de levas grupo VAG

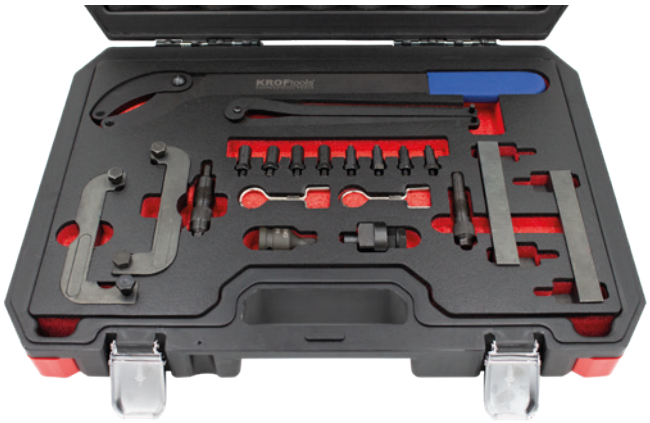

Aplicação: VAG A4 / A6 / A8 3.2 FSI (AUK), A6L / Quattro 2.4 (BDW), VW Jetta (05) Audi A4 3.2L, RS4, S5, A5 3.2L V8; A6 2.8L; Audi Allroad: A8, S8, R8, Q7 (05 adiante), Q5 3.2L V6. Audi A6 (05 adiante) 6 cilindros injeção direta gasolina motor 2.8L 4V Audi: 2009 + A6 3.0 V6 supercharged 4V (CCAA) Q5 3.2L V6 4V (CALB) A5 3.2 V6 4v (CALA)

Aplicación: VAG A4 / A6 / A8 3.2 FSI (AUK), A6L / Quattro 2.4 (BDW), VW Jetta (05) Audi A4 3.2L, RS4, S5, A5 3.2L V8; A6 2.8L; Audi Allroad: A8, S8, R8, Q7 (05 adelante), Q5 3.2L V6. Audi A6 (05 adelante) 6 cilindros inyección directa gasolina motor 2.8L 4V Audi: 2009 + A6 3.0 V6 supercharged 4V (CCAA) Q5 3.2L V6 4V (CALB) A5 3.2 V6 4v (CALA)

REF		
1672	4kg	2x

Bloqueio roda dentada grupo VAG
Bloqueo rueda dentada grupo VAG



Aplicação: Para bloquear a árvore de cames de entrada e saida enquando desaperta os parafusos centrais

Aplicación: Para bloquear los árboles de levas de entrada y salida mientras afloja los tornillos centrales

REF			
1673	1.8/2.0 TFSI	500gr	20x

Bloqueio roda dentada grupo VAG
Bloqueo engrenaje grupo VAG



Motores: 1.9 TDI

Motores: 1.9 TDI

REF			
3320	1.9 TDI	170gr	40x

Chave de caixa 1/2” ponta ribe R9 grupo VAG
Llave de vaso 1/2” punta ribe R9 grupo VAG



Aplicação: Aperto especial para colaças grupo VAG

Aplicación: Apriete especial para culatas grupo VAG

REF			
2101	140mm	140gr	50x

Extrator eixo de equilíbrio grupo VAG
Extractor eje de equilibrio grupo VAG





Modelos: Audi (07-17), Seat (06-17), Skoda (07-17), VW (07-17)

Modelos: Audi (07-17), Seat (06-17), Skoda (07-17), VW (07-17)

REF		
6420	1,7kg	10x

Bloqueio carreto do motor grupo VAG
Bloqueo piñón cigüeñal grupo VAG

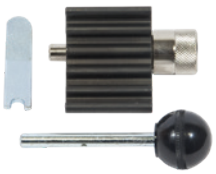

Motores: 1.4,1.9,2.0TDI PD / 2.0ST
Modelos: Audi A3, A4, A6, Q5 (07). Seat Exeo 2.0 (09)
VW, Tiguan, Passat, Eos, Golf, Golf Plus (08)

Motores: 1.4,1.9,2.0TDI PD / 2.0ST
Modelos: Audi A3, A4, A6, Q5 (07). Seat Exeo 2.0 (09)
VW, Tiguan, Passat, Eos, Golf, Golf Plus (08)

REF		
3317	120gr	25x

Bloqueio carreto do motor grupo VAG
Bloqueo piñón cigüeñal grupo VAG



Motores: 2.0 TDI

Motores: 2.0 TDI

REF			
3319	2.0 TDI	100gr	100x

Bloqueio carreto combota grupo VAG
Bloqueo piñón cigüeñal grupo VAG

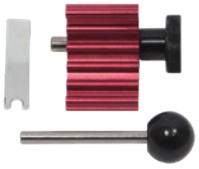

Motores: 1.9 TDI/SDI

Motores: 1.9 TDI/SDI

REF			
3318	1.9 TDI/SDI	120gr	40x

Bloqueio carreto do motor grupo VAG
Bloqueo piñón cigüeñal grupo VAG

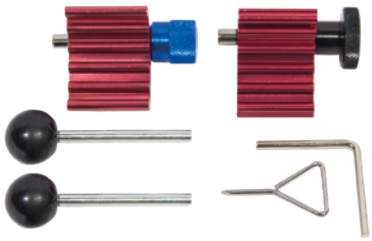

Motores: 1.2D,1.4D,1.6D,1.9D,2.0D TDi PD/CR
Códigos de motor: BLB, BNA, BRE, BRF, BVG, AZV, BKD, BKP
Códigos OEM: T10060/A, T10100, T10050 , 310-085, T10115 3359, T20102
Modelos: Audi A1 (10-12), A3 (01-12), A4/Allroad (01-12), A5 (08-12) A6 Allroad (98-11), Q5 (08-12), TT (08-10). Seat: Alhambra, (00-10) Altea/Altea XL (04-12), Cordoba (02-09), Ibiza (02-10), Leon (00-12) Toledo (04-11), VW Amarok (10-12), Beetle (02-11), Bora (02-08) Caddy/Maxi (03-12), Eos (06-10), Fox (05-11), Golf (02-12), Golf Plus (05-12) Jetta (05-11), Lupo (02-05) Passat/CC (02-12), Polo (99-12) Scirocco (08-12), Sharan (02-10), Tiguan (07-12) Touran (03-12) Transporter (03-12), Skoda: Fabia (00-07), Fabia II (07-12), Octavia (00-10), Octavia II (04-12), Roomster (07-12), Superb (02- 08) Superb II (08-12), Yeti (09-12)

Motores: 1.2D,1.4D,1.6D,1.9D,2.0D TDi PD/CR
Códigos de motor: BLB, BNA, BRE, BRF, BVG, AZV, BKD, BKP
Códigos OEM: T10060/A, T10100, T10050 , 310-085, T10115 3359, T20102
Modelos: Audi A1 (10-12), A3 (01-12), A4/Allroad (01-12), A5 (08-12) A6 Allroad (98-11), Q5 (08-12), TT (08-10). Seat: Alhambra, (00-10) Altea/Altea XL (04-12), Cordoba (02-09), Ibiza (02-10), Leon (00-12) Toledo (04-11), VW Amarok (10-12), Beetle (02-11), Bora (02-08) Caddy/Maxi (03-12), Eos (06-10), Fox (05-11), Golf (02-12), Golf Plus (05-12) Jetta (05-11), Lupo (02-05) Passat/CC (02-12), Polo (99-12) Scirocco (08-12), Sharan (02-10), Tiguan (07-12) Touran (03-12) Transporter (03-12), Skoda: Fabia (00-07), Fabia II (07-12), Octavia (00-10), Octavia II (04-12), Roomster (07-12), Superb (02- 08) Superb II (08-12), Yeti (09-12)

REF		
3321	280gr	40x





KROFtools®
PROFESSIONAL TOOLS

Catálogo
K22

09 FERRAMENTA ELÉTRICA

KROFTOOLS WWW.KROFTOOLS.COM

01 Ferramenta manual / Pág. 11-98
02 Alicates / Pág. 101-110
03 Bits e Conjuntos / Pág. 113-126
04 Ferramenta Específica / Pág. 129-188
05 Ferramenta Carroçaria / Pág. 191-196
06 Regulação e Teste / Pág. 199-218
07 Ferramenta Motor / Pág. 221-246
08 Kits sincronização / Pág. 249-308
09 Ferramenta Elétrica / Pág. 311-320
10 Ferramenta Pneumática / Pág. 323-336
11 Ferramenta Hidráulica / Pág. 339-362
12 Ferramenta Lubrificação / Pág. 365-374
13 Equipamento Garagem / Pág. 377-442
14 Merchandising / Pág. 445-446
15 Localização Referências / Pág. 449-458





Catálogo
K22

09 HERRAMIENTA ELÉCTRICA

WWW.KROFTOOLS.COM KROFTOOLS

01 Herramienta Manual / Pág. 11-98
02 Alicates / Pág. 101-110
03 Puntas y Conjuntos / Pág. 113-126
04 Herramienta Específica / Pág. 129-188
05 Herramienta Carroceria / Pág. 191-196
06 Regulación y Prueba / Pág. 199-218
07 Herramienta Motor / Pág. 221-246
08 Kits de Calado / Pág. 249-308
09 Herramienta Eléctrica / Pág. 311-320
10 Herramienta Neumática / Pág. 323-336
11 Herramienta Hidráulica / Pág. 339-362
12 Herramienta Lubricación / Pág. 365-374
13 Equipamiento de Garaje / Pág. 377-442
14 Merchandising / Pág 445-446
15 Localización de Referencias / Pág. 449-458

Gambiarra 6W COB LED com dock (600LM/250LM/100LM)
Lámpara 6W COB LED con dock (600LM/250LM/100LM)



Características:
Tempo de uso: Luz de Topo: 120LM / 10h
Eco luz principal: 250LM / 4,5h
Modo Máximo luz principal: 600LM / 1,5h
Bateria: Recarregável 3.7V 2600mAh Li-ion
Tempo de carga: 4h
Cabo carregamento USB 1M + base carreg. magn. 100-240V a 5V 1A

Características:
Tiempo de uso: Luz superior: 120LM / 10h
Luz principal ecológica: 250LM / 4,5h
Modo de luz principal máximo: 600LM / 1,5h
Batería: Recargable de 3,7 V y 2600mAh Li-ion
Tiempo de cargamento. 4h
Cable carga USB 1M + base de carg. magnética 100-240V a 5V 1A

REF				
1087	10/4,5/1,5h	4h	600gr	12x

Gambiarra 7x05W + 3W SMD LED rec. (400LM/120LM)
Lámpara 7x05W + 3W SMD LED rec. (400LM/120LM)



Características:
Tempo de uso: 3h (400LM) 8h (120LM)
Tempo de carga: 3,5h
Bateria: Li-ion 3.7V, 2200mah, 8.14w
Entrada de carga: DC 5V 1A
Grau proteção: IP 20, IK 074
Com cabo USB

Características:
Tiempo de uso: 3h (400LM) 8h (120LM)
Tiempo de carga: 3.5h
Batería: 3.7V, 2200mah, 8.14w
Entrada de carga de iones de litio: DC 5V 1A
Grado de protección: IP 20, IK 074
Con cable USB

REF				
1093	3-8h	3,5h	500gr	12x

Gambiarra 7W COB + 3W SMD rec. (700LM/150LM)
Lámpara 7W COB + 3W SMD rec. (700LM/150LM)



Características:
- Tempo de uso: 3h (700L) 7h (150L)
- Tempo de carga: 4h
Bateria: Li-Ion 3.7V 2600mah 9.62Wh
Entrada de carga: DC 5V 1A
Grau de proteção: IP 54, IK 07
Com cabo USB

Características:
Tiempo de uso: 3h (700L) 7h (150L)
Tiempo de carga: 4h
Batería: Li-Ion 3.7V 2600mah, 9.62Wh
Entrada de carga: DC 5V 1A
Grado protección: IP 54, IK 07
Con cable USB

REF				
1095	3-7h	4h	580gr	12x

Gambiarra 3W COB LED
Lámpara 3W COB LED



Características:
Tempo de uso 4-6h
Tempo de carga: 8-10h
Bateria 3.7V 2600mah Li-ion
Led principal 200-300LM
Led topo: 80-120LM
(2x) ganchos (rotativos 360º)
(2x) ímans
Inclui carregador, adaptador isqueiro, cabo USB C

Características:
Tiempo de uso 4-6h.
Tiempo de carga: 8-10 h.
Batería 3.7V 2600mah Li-ion.
Led principal 200-300LM
Led superior: 80-120LM
(2x) ganchos (giratorios 360º)
(2x) imanes.
Incluye cargador, adaptador para coche, cable USB C

REF				
1097	4-6h	8-10h	1kg	20x

Gambiarra ultrafina recarregável 7W COB + 3W (700LM)
Lámpara ultradelgada recarg. 7W COB + 3W (700LM)






Características:
COB LED Frontal alta potência. 60-700LM
SMD LED Topo alta potência 120L
Tempo de funcionamento: Frontal: 16.5-1.4h / Topo: 10h
Tempo de carga: 4.15h
Bateria: Li-ion 3.7V, 2600mAh, 9.62Wh

Características:
COB LED Frontal alta potencia 60-700LM
SMD LED Topo alta potencia 120LM
Tiempo de funcionamiento: Frontal: 16.5-1.4h / Topo: 10h
Tiempo de carga: 4.15h
Batería: Li-ion 3.7V, 2600mAh, 9.62Wh

REF				
1091	10h/16.5h	4,15h	385gr	20x

Gambiarra slim 3 LED articulada e recarregável
Lámpara slim 3 LED articulada y recargable










Características:
Tempo de uso: Led superior 80LM 3h. Led lateral 1: 100/200LM: 4/2h
Led lateral 2: 180L; / 2.2h. COB e SMD LED, 6000 7000K
Tempo de carga: 2,2h
Bateria: Recarregável de alta qualidade 3,7V700mAh Li íon
Cabo de carregamento USB de 1m

Características:
Tiempo de uso: Led superior 80LM 3h. Led lateral 1: 100/200LM: 4/2h
Led lateral 2: 180L; / 2.2h. LED COB y SMD, 6000 7000K
Tiempo de carga: 2,2h
Batería: Recargable de alta calidad de 3,7 V700 mAh Li íon
Cable de carga USB de 1m

REF				
1089	4/3/2h	2,2h	125gr	48x

Gambiarra ponta flexível 5W SMD (400LM/40LM)
Lámpara punta flexible 5W SMD (400LM/40LM)




Características:
Tempo de uso: 4h (400LM) 20h (40LM)
Tempo de carga: 4-5h
Bateria 7.4V 2200mah
Dimensões led flexível 17.4x495mm

Características:
Tiempo de uso: 4h (400LM) 20h (40LM)
Tiempo de carga: 4-5h
Batería de 7.4V 2200mah
Dimensiones led flexible 17.4x495mm

REF				
1068	4-20h	4-5h	550gr	20x

Gambiarra recarregável ultrafina dobrável (700LM/130LM)
Lámpara recargable ultra delgada plegable (700LM/130LM)







Características:
Tempo de uso (luz principal): 2h 700LM, 16h 60LM
(luz topo) 9h 130LM
Tempo de carga: 4h
Bateria Li-Ion 3.7 V, 2600mah, 9.62 Wh
Entrada carga: DC 5V 1A
Grau de proteção: IP 54, IK 07

Características:
Tiempo de uso (luz principal): 2h (700LM), 16h (60LM)
(luz superior) 9h (130LM)
Tiempo de carga: 4h
Batería de iones de litio de 3.7 V, 2600mah, 9.62 Wh
Entrada carga: DC 5V 1A
Grado de protección: IP 54, IK 07

REF				
1098	2-16h/9h	4h	475gr	12x

Lâmpada LED touch 500mm (380LM)
Lámpara LED touch 500mm (380LM)







Características:
Potência: 5W
Fluxo luminoso: 380 Lumens
Intensidade: 0-100%
Voltagem: 100-240V AC

Características:
Potencia: 5W
Flujo luminoso: 380 lúmenes
Intensidad: 0-100%
Voltaje: 100-240V CA

REF		
1099	250gr	35x

Gambiarra 2W cabeça com sensor (220LM)
Lámpara 2W cabeza con sensor (220LM)





Características:
Tempo de uso: 3h (50%) 5h (100%)
Tempo de carga: 4-5h
Interruptor de sensor movimento e ON/OFF
Indicador de carga
Bateria de lítio 3.7V 1600mAh

Características:
Tiempo de uso: 3h (50%) 5h (100%)
Tiempo de carga: 4-5h
Interruptor del sensor de movimiento y ON/OFF
Indicador de carga
Batería de litio 3.7V 1600mAh

REF				
1063	3-5h	4-5h	200gr	24x

Foco com focagem 3W (140LM)
Lámpara con enfoque 3W (140LM)





Características:
Estrutura em alúminio
Tempo de uso: 4h
Funciona com 3x pilhas AAA (incluídas)

Características:
Estructura en alúminio
Tempo de uso: 4h
Funciona con 3x pilas AAA (incluidas)

REF				
1070	4h	3x AAA	200gr	24x

Gambiarra COB 8W (600LM) 5m cabo
Lámpara COB 8W (600LM) 5m cable





Características:
Diâmetro cabo elétrico: 75mm2
Comprimento: 5m
Gancho giratório: 360º

Características:
Diámetro cable eléctrico: 75mm2
Longitud: 5m
Gancho giratorio: 360º

REF			
1057	5m	1,3kg	10x

Gambiarra COB 5W (500LM)
Lámpara COB 5W (500LM)




Suporte fixação
Soporte fijación



REF 1078

Características:
Tempo de uso: 3-4h (500LM 100%) 5-6h (250LM 50%)
Tempo de carga: 3-4h
Bateria 3.7V 2600mah li-ion

Características:
Tiempo de uso: 3-4h (500LM 100%) 5-6h (250LM 50%)
Tiempo de carga: 3-4h
Batería 3.7V 2600mah li-ion

REF				
1077	3-4h 5-6h	3-4h	184gr	40x

Gambiarra bolso COB + 3 LEDS bateria (180LM/60LM)
Lámpara bolsillo COB + 3 LEDS bateria (180LM/ 60LM)




Características:
Tempo de uso: 3h 2W 180LM, 10h 3SMD 60LM
Tempo de carga: 4-5 Bateria: 3.7V 1800mah
Gancho giratório 180º
Íman na base

Características:
Tiempo de uso: 3h 2W 180LM, 10h 3SMD 60LM
Tiempo de carga Batería: 3.7V 1800mah
Gancho giratorio 180º
Imán en la base

REF				
1062	3-10h	4-5h	275gr	20x

Caixa carregadora 3 peças para 1077
Caja cargadora 3 piezas para 1077





Características:
Caixa carregadora para 3x gambiarras 1077
Tempo de carga: 3-4h

Gambiarras não incluídas

Características:
Caja cargadora para 3x lámparas 1077
Tiempo de carga: 3-4h

Lámparas no incluidas

REF			
1079	3-4h	1,6kg	8x

Gambiarra KROF 4W COB + 1W UV LED (400LM/200LM)
Lámpara KROF 4W COB + 1W UV LED (400LM/200LM)



Características:
Tempo de uso: 2h (400LM), 4h (200LM)
Tempo de carga: 3h. CRI > 70
Bateria: 3.7V, 2000mah Li-ion
Comprimento de onda UV LED 1W: 390-400mm
Entrada de carga 110-240V 5V 1A
Incluí cabo carregamento USB C 1000mm

Características:
Tiempo de uso: 2h (400LM), 4h (200LM)
Tiempo de carga: 3h. CRI> 70
Batería: 3.7V, 2000mah Li-ion
Longitud de onda de 1W UV LED: 390-400mm
Entrada de carga 110-240V 5V 1A
Incluye cable de carga USB C de 1000mm

REF				
1096	2-4h	3h	310gr	10x

Lanterna caneta recarregável 6+1 COB LED (80LM)
Linterna boligrafo recargable 6+1 COB LED (80LM)



Características:
Tempo de uso: 3h
Tempo de carga: 4-5h
Bateria 3.6V 600mah
Com cabo USB carregamento

Especificaciones:
Tiempo de uso: 3h
Tiempo de carga: 4-5h
Bateria 3.6V 600mah
Con cable USB cargamento

REF				
1075	3h	4-5h	85gr	12x

Lanterna caneta COB LED pilhas AAA (100LM)
Linterna boligrafo COB LED pilas AAA (100LM)



Características:
Tempo de uso até 3h
Tempo de carga: 4-5h
3x pilhas AAA incluídas
Com clip e iman

Características:
Tiempo de uso hasta 3h
Tiempo de carga: 4-5h
3x pilas AAA incluidas
Con clip y imán

REF				
1074	3h	4-5h	162gr	12x

Lanterna caneta 7x0.5W 1W SMD LED rec. (120/80LM)
Linterna boligrafo 7x0.5W 1W SMD LED rec. (120/80LM)



Características:
Tempo de uso: 3.5h (120LM) 4.5h (80LM)
Tempo de carga: 2.5h
Bateria: Li-ion 3.7V, 750mah, 2.78wh

Características:
Tiempo de uso: 3.5h (120LM) 4.5h (80LM)
Tiempo de carga: 2.5h
Batería: 3.7V Li-ion, 750mah, 2.78wh

REF				
1094	3.5-4.5h	2,5h	110gr	12x

Carregador USB 5V
Cargador USB 5V



REF			
1090	5V	50gr	40x

Projetor 50W COB (4000LM) 5m cabo
Proyector 50W COB (4000LM) 5m cable







Características:
Voltagem: 230V / 50HZ
Dimensões: 30 x 39,5 x 13cm
Brilho: 4000 lm
Tipo de lâmpada: LED 50W SMD
Temperatura de cor: 6500k
Material: Carcaça de borracha, ABS, PC
Cabo 1.5mm² 5m
Com botão ON / OFF
Com 3x tomadas elétricas 230V 16A

Características:
Voltaje: 230V / 50HZ
Dimensiones: 30 * 39,5 * 13cm
Brillo: 4000 lm
Tipo de lámpara: LED 50W SMD
Temperatura de color: 6500k
Material: Carcasa de goma ABS, PC
Cable 1.5mm² 5M
Con botón ON / OFF
Con 3x enchufes eléctricos 230V 16A

REF			
1058	5m	3,3kg	3x

Projetor COB LED 50W bateria
Proyector COB LED 50W bateria

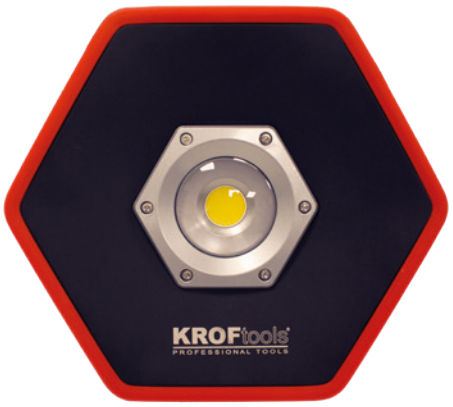







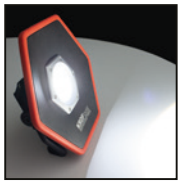



Características:
Composto por LED de alta potência.
Modo iluminação potência máxima: 1.5 h - 4300LM
Modo iluminação normal: 3h - 2200LM
Modo iluminação ECO: 6h - 1100LM
Bateria: Li-Ion 11.1V - 5200 mAh - 57.72W
Tempo de carga: 4.5h
Entrada de carga DC 15V 1.5A
Grau de proteção: IP 65 - IK 07

Tripé REF 1052 não incluido.

Características:
Compuesto por LED de alta potencia.
Modo iluminación potencia máxima: 1,5 h - 4300LM
Modo iluminación normal: 3 h - 2200LM
Modo iluminación ECO: 6 h - 1100LM
Bateria: Li-Ion 11,1 V - 5200 mAh - 57,72 Wh
Tiempo de carga: 4,5h
Entrada de carga DC 15V 1.5A
Grado de protección: IP 65 - IK 07

Tripode REF 1052 no incluido.

REF				
1088	1,5-6h	4h	1,7kg	4x

Tripé para projetor
Tripode para proyector











Características:
Altura tripé: 720-1600mm
Aviso: Projetor não incluído, vendido separadamente

Características:
Altura tripode: 720-1600mm
Advertencia: Proyector no está incluido, se vende por separado

REF		
1052	3,3kg	6x

Gambiarra de capô 2000LM SMD LED
Lámpara capó 2000LM SMD LED





Características:
Abertura: 1170-1970mm
Suportes borracha
Altura suportes: 110mm

Características:
Apertura: 1170-1970mm
Soportes de goma
Altura soportes: 110mm

REF		
1086	1,1kg	6x

Gambiarra 176 LEDS para capô de automóvel (1300LM)
Lámpara 176 LED para capô de coche (1300LM)







Características:
Abertura: 1300-2100mm
Consumo de energia: 15W
Classificação: IP44
Comprimento cabo 4,85m

Características:
Apertura:1300-2100mm
Consumo de energía: 15W
Clasificación: IP44
Longitud cable: 4,85m

REF			
1054	4,85m	2,3kg	4x

Gambiarra capô multifunções 2x5W COB (1000LM)
Lámpara capó LED multifunciones 2x5W COB (1000LM)







Características:
Abertura: 1220-1800mm
Tempo de uso: 3-4h (1000LM), 5-6h (500LM)
Tempo de carregamento: 3-4h
Botão modo: 50%, 100% OFF. (2x) baterias 3.7V 2600mah li-ion

Características:
Apertura: 1220-1800mm
Tiempo de uso: 3-4h (1000LM), 5-6h (500LM)
Tiempo de carga: 3-4h
Botón de modo: 50%, 100% OFF. (2x) baterías 3.7V 2600mah li-ion

REF				
1076	3-4h / 5-6h	3-4h	1,7kg	6x

Chave de impacto 1/2” 650NM bateria 18V
Llave de impacto 1/2” 650NM bateria 18V

















Características:
Quadra 1/2” (12,7mm)
Potência: 650NM
Potência ruptura: 1000NM
Velocidade sem carga: (L) 0~900/min, (M) 0~1200/min
(H) 0~1900/500/min
Impacto por minuto: (L) 0-1200IPM, (M) 0-1600IPM
(H) 0-2400IPM
Altura 260mm / Comprimento 200mm

Características:
Cuadrado 1/2” (12,7mm)
Potência: 650NM
Potência ruptura: 1000NM
Velocidad sin carga: (L) 0~900/min, (M) 0~1200/min
(H) 0~1900/500/min
Impacto por minuto: (L) 0-1200IPM, (M) 0-1600IPM
(H) 0-2400IPM
Altura 260mm. / Longitud: 200mm

REF			
9900	18W	5,4kg	4x

Kit chave impacto 1/2" + rebarbadora 18V
Kit llave impacto 1/2" + amoladora 18V























Características:

- Máquina de impacto:
Entrada: 18V DC
Velocidade sem carga: 0-2200RPM
Taxa impacto: 0-2600BPM
Potência máxima: 400NM
Potência bateria: 4.0Ah Li-ion
Quadra: 1/2"

- Rebarbadora
Entrada: 18V DC
Velocidade sem carga: 8500min
Diâmetro disco: 115mm
Rosca eixo: M14
Potência bateria: 4.0Ah Li-ion

Características:

- Máquina de impacto:
Entrada: 18V DC
Velocidad sin carga: 0-2200 RPM
Tasa de impacto: 0-2600BPM
Potencia máxima: 400NM
Energía de la batería: Li-ion 4.0Ah
Cuadrado: 1/2"

- Amoladora angular:
Entrada: 18V DC
Velocidad sin carga: 8500RPM min
Diámetro del disco: 115mm
Rosca del eje: M14
Energía de la batería: 4.0Ah Li-ion

REF		
9910	4,5kg	2x





KROFtools®
PROFESSIONAL TOOLS

Catálogo
K22

10 FERRAMENTA PNEUMÁTICA

KROFTOOLS WWW.KROFTOOLS.COM

01 Ferramenta Manual / Pág. 11-98
02 Alicates / Pág. 101-110
03 Bits e Conjuntos / Pág. 113-126
04 Ferramenta Específica / Pág. 129-188
05 Ferramenta Carroçaria / Pág. 191-196
06 Regulação e Teste / Pág. 199-218
07 Ferramenta Motor / Pág. 221-246
08 Kits sincronização / Pág. 249-308
09 Ferramenta Elétrica / Pág. 311-320
10 Ferramenta Pneumática / Pág. 323-336
11 Ferramenta Hidráulica / Pág. 339-362
12 Ferramenta Lubrificação / Pág. 365-374
13 Equipamento Garagem / Pág. 377-442
14 Merchandising / Pág. 445-446
15 Localização Referências / Pág. 449-458





Catálogo
K22

10 HERRAMIENTA NEUMÁTICA

WWW.KROFTOOLS.COM KROFTOOLS

01 Herramienta Manual / Pág. 11-98
02 Alicates / Pág. 101-110
03 Puntas y Conjuntos / Pág. 113-126
04 Herramienta Específica / Pág. 129-188
05 Herramienta Carroceria / Pág. 191-196
06 Regulación y Prueba / Pág. 199-218
07 Herramienta Motor / Pág. 221-246
08 Kits de Calado / Pág. 249-308
09 Herramienta Eléctrica / Pág. 311-320
10 Herramienta Neumática / Pág. 323-336
11 Herramienta Hidráulica / Pág. 339-362
12 Herramienta Lubricación / Pág. 365-374
13 Equipamiento de Garaje / Pág. 377-442
14 Merchandising / Pág 445-446
15 Localización de Referencias / Pág. 449-458

Chave de impacto 1/2” 624/1302NM (duplo martelo)
Llave de impacto 1/2” 624/1302NM (doble martillo)



Requer tubo de ar com diâmetro interno mínimo 10mm.
Se requiere tubo de aire con un diámetro interno mínimo de 10mm.

Características:
Carcaça em composite
Velocidade: 12,000rpm
Força aperto: 624nm
Força (máx.) desaperto: 1302nm
Quadra: 1/2” (13mm)

Consumo de ar: 113l/m
Entrada ar: 1/4”
Pressão de ar recomendada: 90psi (6.2bar)

Características:
Carcasa en composite.
Velocidad: 12,000rpm.
Fuerza apriete: 624nm.
Fuerza (máx.) afloje: 1302nm.
Carraca: 1/2” (13mm).

Consumo de aire: 113l/m.
Entrada aire:1/4”
Presión aire recomendada 90psi (6.2bar).

REF					
9201	1302NM	624NM	157mm	1,6kg	10x

Chave de impacto 1/2” compacta 678/1302NM (duplo martelo)
Llave de impacto 1/2” compacta 678/1302NM (doble martillo)



Requer tubo de ar com diâmetro interno mínimo 10mm.
Se requiere tubo de aire con un diámetro interno mínimo de 10mm.

Características:
Carcaça em composite
Velocidade: 10,000rpm
Força aperto: 678nm
Força (máx.) desaperto: 1302nm
Quadra: 1/2” (13mm)

Consumo de ar: 113l/m
Entrada ar: 1/4”
Pressão de ar recomendada: 90psi (6.2bar)

Características:
Carcasa en composite
Velocidad: 10,000rpm
Fuerza apriete: 678nm
Fuerza (máx.) afloje: 1302nm
Carraca: 1/2” (13mm)

Consumo de aire: 113l/m
Entrada aire: 1/4”
Presión aire recomendada: 90psi (6.2bar)

REF					
9204	1302NM	678NM	109mm	1,6kg	10x

Chave de impacto 1/2” 1112/1756NM (duplo martelo)
Llave de impacto 1/2” 1112/1756NM (doble martillo)



Requer tubo de ar com diâmetro interno mínimo 10mm.
Se requiere tubo de aire con un diámetro interno mínimo de 10mm.

Características:
Carcaça em composite
Velocidade: 8,000rpm
Força aperto: 1112nm
Força (máx.) desaperto: 1756nm
Quadra: 1/2” (13mm)
Consumo de ar: 113l/m

Entrada ar: 1/4”
Pressão ar recomendada: 90psi (6.2bar)

Características:
Carcasa en composite
Velocidad: 8,000rpm
Fuerza apriete: 1112nm
Fuerza (máx.) afloje: 1756nm
Carraca: 1/2” (13mm)
Consumo de aire: 113l/m

Entrada de aire:1/4”
Presión aire recomendada: 90psi (6.2bar).

REF					
9200	1756NM	1112NM	187mm	2kg	10x

Chave de impacto 1/2” 678/1275NM
Llave de impacto 1/2” 678/1275NM



Requer tubo de ar com diâmetro interno mínimo 10mm.
Se requiere tubo de aire con un diámetro interno mínimo de 10mm.

Características:
Carcaça em composite
Velocidade: 10,000rpm
Força aperto: 678nm
Força (máx.) desaperto: 1275nm
Quadra: 1/2” (13mm)

Consumo de ar: 164l/m
Entrada de ar: 1/4”
Pressão ar recomendada: 90psi (6.2bar).

Características:
Carcasa en composite
Velocidad: 10,000rpm
Fuerza apriete: 678nm
Fuerza (máx.) afloje: 1275nm
Carraca: 1/2” (13mm)

Consumo de aire: 164l/m
Entrada aire: 1/4”
Presión aire recomendada: 90psi (6.2bar)

REF					
9216	1275NM	678NM	98mm	1,3kg	10x

Jogo chave impacto 1/2” 1112/1756NM
Juego llave impacto 1/2” 1112/1756NM





Requer tubo de ar com diâmetro interno mínimo 10mm.
Se requiere tubo de aire con un diámetro interno mínimo de 10mm.

Características:
Carcaça em composite
Velocidade: 8,000rpm
Força aperto: 1112nm
Força (máx.) desaperto: 1756nm
Quadra: 1/2” (13mm)
Consumo de ar: 113l/m

Entrada de ar: 1/4”
Pressão ar recom.: 90psi (6.2bar)
(10x) chaves caixa 1/2" curto imp: 9,10,11,13,14,17,19,22,24,27mm
(1x) aumento de imp. 1/2” 125mm
(1x) lubrificador
(1x) chave umbrako em L

Características:
Carcasa en composite
Velocidad: 8,000rpm
Fueza apriete: 1112nm
Fuerza (máx.) afloje: 1756nm
Carraca: 1/2” (13mm)
Consumo de aire: 113l/m

Entrada de aire: 1/4”
Presión aire recom. 90psi (6.2bar)
(10x) llaves vaso hex. imp. 1/2”: 9,10,11,13,14,17,19,22,24,27mm
(1x) alargadera imp. 1/2” 125mm
(1x) lubricador
(1x) llave umbrako L

REF					
9202	1756NM	1112NM	187mm	2,8kg	10x

Chave de impacto 1/2” angular 325NM
Llave de impacto 1/2” angular 325NM





Requer tubo de ar com diâmetro interno mínimo 10mm.
Se requiere tubo de aire con un diámetro interno mínimo de 10mm.

Características:
Quadra: 1/2” (13mm)
Velocidade: 8500rpm
Potência máxima: 325nm
Intervalo de potência de trabalho: 27-237nm

Entrada de ar: 1/4”
Diâmetro mangueira: 3/8” (10mm)
Pressão de ar: 90psi (6.2bar)
Consumo médio de ar: 113l/min

Características:
Carraca: 1/2” (13mm)
Velocidad: 8500rpm
Potencia máxima: 325nm
Rango de potencia de trabajo: 27-237nm

Entrada de ar: 1/4”.
Diámetro manguera: 3/8” (10mm)
Presión de aire: 90psi (6.2 bar)
Consumo medio de aire: 113l/min

REF					
9279	325NM	90mm	1,2kg	10x	

Chave de impacto 3/4” 1627/2034nm (duplo martelo)
Llave de impacto 3/4” 1627/2034nm (doble martillo)





Requer tubo de ar com diâmetro interno mínimo 13mm.
Se requiere tubo de aire con un diámetro interno mínimo de 13mm.

Características:
Carcaça em composite
Velocidade: 5,500rpm
Força aperto: 1627nm
Força (máx.) desaperto: 2034nm
Quadra: 3/4” (19mm)

Consumo de ar: 198l/m
Entrada de ar: 3/8”
Pressão ar recomendada: 90psi (6.2bar)

Características:
Carcasa en composite
Velocidad: 5,500rpm
Fuerza apriete: 1627nm
Fuerza (máx.) afloje: 2034nm
Carraca: 3/4” (19mm)

Consumo de aire: 198l/m.
Entrada de aire: 3/8”
Presión aire recomendada 90psi (6.2bar)

REF					
9210	2034NM	1627NM	220mm	3,5kg	4x

Mini chave de impacto 3/4” 1329/1950nm
Mini llave de impacto 3/4” 1329/1950nm





Requer tubo de ar com diâmetro interno mínimo 13mm.
Se requiere tubo de aire con un diámetro interno mínimo de 13mm.

Características:
Quadra: 3/4”
Velocidade: 8600rpm
Força aperto: 1329nm
Força (máx.) desaperto: 1950nm
Int. potência trabalho: 95-936nm

Entrada de ar: 1/4”
Pressão de ar recomendada: 90psi (6.2bar)
Consumo médio de ar: 190l/min

Características:
Carraca: 3/4”
Velocidad: 8600rpm
Fuerza apriete: 1329nm
Potencia (máx.) afloje: 1950nm
Rango poten. trabajo: 95-936nm

Entrada de ar: 1/4”,
Presión aire recomendada: 90psi (6.2 bar)
Consumo medio de aire: 190l/min

REF					
9282	1950NM	1329NM	1,9kg	10x	

Chave de impacto 1” pistola 2034nm (duplo martelo)
Llave de impacto 1” pistola 2034nm (doble martillo)



Requer tubo de ar com diâmetro interno mínimo 1/2".
Se requiere tubo de aire con un diámetro interno mínimo de 1/2" .

Características:
Velocidade: 5300rpm
Consumo de ar: 198l/m
Potência: 2034nm

Entrada de ar: 3/8”
Pressão de ar: 90psi (6.2bar)

Características:
Velocidad: 5300rpm
Consumo de aire: 198l/m
Potencia: 2034nm

Entrada de aire: 3/8”
Presión de aire: 90psi (6.2bar)

REF				
9214	2034NM	260mm	10,3kg	2x

Chave de impacto 1” 2033/2441nm (duplo martelo)
Llave de impacto 1” 2033/2441nm (doble martillo)



Requer tubo de ar com diâmetro interno mínimo 1/2".
Se requiere tubo de aire con un diámetro interno mínimo de 1/2" .

Características:
Carcaça em composite
Velocidade: 5,000rpm
Força aperto: 2033nm
Força (máx.) desaperto: 2441nm

Quadra: 1” (25.4mm)
Consumo de ar: 282l/m
Ruído: 90db
Entrada de ar: 1/2”
Pressão de ar: 90psi (6.2bar)

Características:
Carcasa en composite
Velocidad: 5,000rpm
Fuerza apriete: 2033nm
Fuerza (máx.) afloje: 2441nm

Carraca: 1” (25.4mm)
Consumo de aire: 282l/m
Ruído: 90db
Entrada de aire: 1/2"
Presión de aire 90psi (6.2bar)

REF					
9215	2441NM	2033NM	467mm	7,5kg	2x

Chave de impacto 1” 2441/3390nm (duplo martelo)
Llave de impacto 1” 2441/3390nm (doble martillo)



Requer tubo de ar com diâmetro interno mínimo 1/2".
Se requiere tubo de aire con un diámetro interno mínimo de 1/2" .

Características:
Carcaça em composite
Velocidade: 5,000rpm
Força aperto: 2441nm
Força (máx.) desaperto: 3390nm

Quadra: 1” (25.4mm)
Consumo de ar: 282l/m
Entrada de ar: 1/2”
Pressão de ar: 90psi (6.2bar)

Características:
Carcasa en composite
Velocidad: 5,000rpm
Força apriete: 2441nm
Fuerza (máx.) afloje: 3390nm

Carraca: 1” (25.4mm)
Consumo de aire: 282l/m
Entrada de aire: 1/2”
Presión de aire: 90psi (6.2bar)

REF					
9217	3390NM	2441NM	527mm	11kg	2x

Roquete pneumático 1/4” 41NM (com martelo)
Carraca neumática 1/4” 41NM (con martillo)





Características:
Carcaça em composite
Velocidade: 200rpm
Força aperto: 41nm
Força (máx.) desaperto: 41nm
Quadra: 1/4” (6mm)

Consumo de ar: 113l/m
Entrada de ar: 1/4”
Pressão de ar recomendada: 90psi (6.2bar)

Características:
Carcasa en composite
Velocidad: 200rpm
Fuerza apriete: 41nm
Fuerza (máx.) afloje: 41nm
Carraca: 1/4” (6mm)

Consumo de aire: 113l/m
Entrada de aire: 1/4”
Presión aire recomendada: 90psi (6.2bar)

REF					
9220	41NM	41NM	196mm	650gr	30x

Roquete pneumático 1/2” 68NM (sem martelo)
Carraca neumática 1/2” 68NM (sin martillo)





Características:
Velocidade: 150rpm
Tamanho da quadra: 1/2” (13mm)
Força máxima desaperto: 68NM
Intervalo de trabalho: 14-68NN
Entrada de ar: 1/4”

Diâmetro mangueira: 3/8” (10mm)
Consumo médio de ar: 4 CFM (113L/min)
Comprimento: 256mm

Características:
Velocidad: 150rpm
Dimens. cuadrado: 1/2” (13mm)
Fuerza maxima: 68NM
Rango fuerza trabajo: 14-68NN
Aire entrada: 1/4”

Diametro manguera: 3/8” (10mm)
Consumo de aire: 4 CFM (113L/min)
Longitud: 256mm

REF					
9221	68NM	68NM	256mm	1,3kg	20x

Roquete pneumático 1/2” 122NM (com martelo)
Carraca neumática 1/2” 122NM (con martillo)





Características:
Tamanho quadra: 1/2”
Velocidade: 600rpm
Potência máxima: 122nm
Entrada de ar: 1/4”

Diâmetro mangueira: 3/8”
Pressão de ar: 90psi (6.2bar)
Consumo médio de ar: 113l/min

Características:
Carraca: 1/2 “
Velocidad: 600rpm
Potencia máxima: 122nm
Entrada de aire: 1/4”

Diámetro de manguera: 3/8“
Presión de aire: 90psi (6.2bar)
Consumo medio de aire: 113l/min

REF				
9281	122NM	280mm	1,4kg	15x

Berbequim reto pneumático 3/8” 2500rpm
Taladro recto neumático 3/8” 2500rpm





Características:
Velocidade: 2500rpm
Diâmetro bucha: 3/8” (10mm)
Entrada de ar: 1/4”
Diâmetro mangueira: 3/8” (10mm)

Pressão de ar: 90psi (6.2bar)
Consumo médio de ar: 113l/min

Características:
Velocidad: 2500rpm
Diám. porta brocas: 3/8“ (10mm)
Entrada de aire: 1/4”
Diámetro manguera: 3/8 “(10mm)

Presión de aire: 90psi (6.2 bar)
Consumo medio de aire: 113l/min

REF			
9278	220mm	1,1kg	10x

Berbequim composite 1800rpm reversível bucha 10mm
Taladro composite 1800rpm reversible bucha 10mm



Características:
Carcaça em composite
Velocidade: 1800rpm
Capacidade porta brocas: 10mm
Sentido: direita e esquerda
Entrada de ar: 1/4”
Consumo de ar: 113l/m
Pressão ar recomendada 90psi 6.2bar

Características:
Carcasa en composite
Velocidad: 1800rpm
Capacidad porta brocas: 10mm
Dirección: derecha e izquierda
Entrada de aire: 1/4”
Consumo de aire: 113l/m
Presión aire recomendada: 90psi 6.2bar

REF			
9230	177mm	1kg	10x

Berbequim angular composite 1800rpm reversível
Taladro angular composite 1800rpm reversible



Características:
Carcaça em composite
Velocidade: 1800rpm
Entrada de ar: 1/4”
Capacidade porta broca: 10mm
Diâmetro mangueira de ar: 3/8”
Saída de ar: traseira
Entrada de ar: 1/4”
Pressão ar recomendada: 90psi (6.2bar)

Características:
Carcasa en composite
Velocidad: 1800rpm
Entrada de aire: 1/4”
Capacidad porta broca: 10mm
Diámetro manguera de aire: 3/8”
Salida de aire: trasera
Entrada de aire: 1/4”
Presión aire recomendada: 90psi 6.2bar

REF			
9235	200mm	1,1kg	10x

Retificadora pneumática angular 90º 20000rpm
Amoladora neumática angular 90º 20000rpm



Características:
Velocidade: 20000rpm
Pinças: 1/4” (6mm)
Entrada de ar: 1/4”
Diâmetro mangueira: 3/8” (10mm)
Pressão de ar: 90psi (6.2bar)
Consumo médio de ar: 93l/min

Características:
Velocidad: 20000rpm
Pinzas: 1/4“ (6mm)
Entrada de aire: 1/4”
Diámetro manguera: 3/8 “(10mm)
Presión de aire: 90psi (6.2bar)
Consumo medio de aire: 113l/min

REF			
9277	190mm	900gr	10x

Retificadora pneumática 20000rpm
Amoladora neumática 20000rpm



Características:
Velocidade: 20000rpm
Pinças: 1/4” (6mm)
Entrada de ar: 1/4”
Diâmetro mangueira: 3/8” (10mm)
Pressão de ar: 90psi (6.2bar)
Consumo médio de ar: 93l/min

Características:
Velocidad: 20000rpm
Pinzas: 1/4” (6mm)
Entrada de aire: 1/4”
Diámetro manguera: 3/8” (10mm)
Presión de aire: 90psi (6.2bar)
Consumo médio de aire: 93l/min

REF			
9276	190mm	1kg	20x

Mini lubrificador 1/4"
Mini lubricador 1/4"



Descrição: Pressão máxima suportada: 10bar (150psi)

Descripción: Presión máxima soportada: 10bar (150psi)

REF		
2089	150gr	25x

Encaixe rápido fêmea metálico
Enchufe rapido hembra metalico



Descrição: Rosca 1/4" encaixe de ar fêmea 1/4"

Descripción: Rosca de conexión de aire 1/4" hembra 1/4"

REF		
2078	200gr	200x

Encaixe rápido macho metálico
Enchufe rapido macho metalico



Descrição: Rosca 1/4" encaixe de ar macho 1/4"

Descripción: Rosca de conexión de aire 1/4 "macho 1/4"

REF		
2079	100gr	200x

Kit retificadora precisão pneumático - haste 3mm
Kit amoladora precisión neumático 3mm





Características:
Pressão de ar: 90 PSI (6,2 BAR)
Velocidade livre: 54.000 RPM
Tamanho pinça: 1/8” (3mm)
Diâmetro interno mangueira: 5mm
Entrada de ar NPT: 1/4”
Comprimento: 132mm
Consumo médio de ar: 4 CFM (113 L / min)
Pressão de ar: 90 PSI 6,2 BAR.

Características:
Presión de aire: 90 PSI (6.2 BAR)
Velocidad libre: 54,000 RPM
Tamaño de boquilla: 1/8 ”(3 mm)
Diámetro interior manguera: 5mm
Entrada de aire NPT: 1/4”
Longitud:132mm
Consumo medio de aire: 4 CFM (113 L / min),
Presión de aire: 90 PSI 6.2 BAR.

REF	↦		
9285	132mm	600gr	10x

Serra pneumática
Sierra neumática



Serra / Sierra

REF 9280S

Características:
Velocidade: 9000rpm
Entrada de ar: 1/4”
Ruído: 83db
Consumo de ar: 28l/m
Pressão de ar: 90psi (6.2bar)

Características:
Velocidad: 9000rpm
Entrada de aire: 1/4”
Ruido: 83db
Consumo de aire: 28l/m
Presión de aire: 90psi (6.2bar)

REF			
9280	300mm	725gr	10x

Gravador de metal pneumático
Neumatica de grabado de aire







Características:
Batida por minuto: 13,000 BPM
Pressão de ar: 90 PSI
Entrada de ar: 1/4" PT (NPT)
Consumo médio de ar: 2 CFM
Mangueira de ar: 1/4" DI

Características:
Golpes por minuto: 13.000 BPM
Presión de aire: 90 PSI
Entrada de aire: 1/4" PT (NPT)
Consumo medio de aire: 2 CFM
Manguera de aire: 1/4" DI

REF		
9284	304gr	24x

Máquina cortar vidro pneumática
Máquina desmontar lunas neumática





Características:
Oscilação (ciclos) por min: 20.000
Arco de traço: 3º
Entrada de ar (NPT): 1/4"
Diâmetro interno mangueira: 3/8” 10mm
Consumo de ar: 113L/Min/4CFM

Características:
Oscilación (ciclos) por min: 20.000
Arco de carrera: 3º
Entrada de aire (NPT): 1/4"
Diámetro interno manguera: 3/8” 10mm
Consumo de aire: 113L/Min/4CFM

REF			
9287	200mm	1,5kg	15x

Máquina descravar pontos soldadura pneumática
Quitapuntos de soldadura

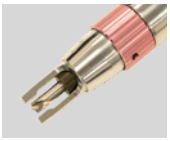





Características:
Velocidade livre: 2.000 RPM
Tamanho da broca: 6.5,8x44mm
Comprimento: 249mm
Entrada de ar (NPT): 1/4"
Diâmetro int. mangueira: 10mm
Consumo de ar : 113 L/min 4CFM
Nível de ruído (A): 84db

Características:
Velocidad libre: 2,000 RPM
Tamaño taladro: 6,5,8x44 mm
Largo: 249mm.
Entrada de aire (NPT): 1/4"
Diámetro int. manguera: 10mm
Consumo de aire (L / min): 4 (113)
Nivel de ruido (A): 84db

REF			
9286	249mm	1,5kg	10x

Máquina pneumática para foles
Útil neumático para cambio de fuelles



AVISO: A máquina têm que estar sempre ligada a mangueira de ar para trabalhar.
ADVERTENCIA: La máquina siempre debe estar conectada a la manguera de aire para funcionar.

Características:
Pressão trabalho: 4-8bar
Diâmetro abertura máxima com fole: 100mm
Entrada de ar: 1/4”

Características:
Presión trabajo: 4-8bar
Diámetro máximo de apertura con fuelle: 100mm
Entrada de aire: 1/4”

REF				
5510	100mm	465mm	2,1kg	4x

Kit martelo pneumático 14 peças
Kit martillo neumático 14 piezas





Composição:
Martelo grande plano 74mm
Martelo côncavo grande 63mm
Martelo Plano Médio 38mm
Adaptador 1/2” martelo
Eixo adaptador martelo
Martelo de 25mm
Martelo de haste
Separador rótulas impacto 7” x 24mm
Separador rótulas impacto 7”X 20mm
Cinzel plano de 20mm
Ponta cinzel
Martelo de alisamento 38,5mm diâmetro
Martelo pneumático

Composición:
Martillo gran plan 74mm
Martillo cóncavo grande de 63mm
Martillo plano mediano de 38mm
Adaptador de martillo de 1/2”
Eje adaptador de martillo
Martillo de 25mm
Martillo de varilla
Separador de rótula de impacto de 7 ”x 24mm
Separador de rótula de impacto de 7 ”x 20mm
Cincel plano de 20mm,
Punta de cincel
Martillo enderezador de 38,5mm diámetro
Martillo neumático

REF		
9283	6kg	10x

Kit mini lixadora e pulidora disco 75mm
Kit mini lijadora y pulidora disco 75mm



Lixadora orbital
Lijadora roto orbital







Lixa / Lija 320



REF 9260L32

Lixa / Lija 400



REF 9260L40

Lixa / Lija 600



REF 9260L60

Lixa / Lija 2000



REF 9260L20

Lixa / Lija 2500



REF 9260L25

Lixa / Lija 3000



REF 9260L30

Disco 75mm



REF 9260PV

Esponja



REF 9260E

Boina



REF 9260B

Disco 150mm



REF 9275

Características:
Velocidade: 2500rpm
Diâmetro disco: 75mm
Fuso rosca: 1/4”-20 ou M6x1.0
Entrada de ar: 1/4”
Diâmetro mangueira: 3/8”
Consumo de ar: 91l/m
Ruido:76db
Pressão de ar: 90psi (6.2bar)

Características:
Velocidad: 2500rpm
Diámetro disco: 75mm
Hilo rosca: 1/4”-20 o M6x1.0
Entrada de aire: 1/4”
Diámetro manguera: 3/8”
Consumo de aire: 91l/m
Ruido: 76db
Presión de aire: 90psi (6.2bar)

REF	⌀		
9260	75mm	1,8kg	6x

Características:
Velocidade: 12000rpm
Diâmetro orbita: 5mm
Diâmetro disco: 150mm
Fuso rosca: 5/16”-24
Entrada de ar: 1/4”
Diâmetro mangueira: 3/8”
Consumo de ar: 57l/m
Ruído: 76db

Características:
Velocidad: 12000rpm
Diámetro orbita: 5mm
Diámetro disco: 150mm
Hilo de rosca: 5/16”-24
Entrada de aire: 1/4”
Diámetro manguera: 3/8”
Consumo de aire: 57l/m
Ruido: 76db

REF	⌀	↔		
9250	150mm	187mm	1,1kg	6x

Pistola tornado
Pistola tornador



Características::
Velocidade: 4000-8000rpm
Entrada de ar: 1/4”
Consumo de ar: 160l/m
Consumo máx. água 110cc/m
Pressão funcionamento. 3.5/50 bar/psi, 8/115 bar/psi

Características::
Velocidad: 4000-8000rpm
Entrada de aire: 1/4”
Consumo de ar: 160l/m
Consumo máx. água 110cc/m
Presión funcionamiento. 3.5/50 bar/psi, 8/115 bar/psi

REF		
2094	1kg	10x

Pistola tornado
Pistola tornador





Características: Pressão: 6-9.2kg

Características: Presión: 6-9.2kg

REF		
2096	1kg	12x

Pistola lavagem pneumatica para sistema de refrigeração
Pistola neumatica para lavado del sistema de refrigeracion







Descrição:
Concebido para a lavagem do sistema de arrefecimento
O adaptador de degrau liga-se às mangueiras de diferentes diâmetros
Utilizar ar e água para a limpeza
Punho com gatilho para controlar a pressão
(5x) Adaptadores: Ø19, Ø29, Ø32, Ø36,5, Ø40mm
Pressão funcionamento: 90psi

Descripción:
Diseñado para lavar el sistema de refrigeración
El adaptador de paso se conecta a mangueras de diferentes diámetros
Utilice aire y agua para la limpieza
Mango con gatillo para controlar la presión
(5x) Adaptadores: Ø19, Ø29, Ø32, Ø36,5, Ø40mm
Presión de trabajo: 90psi

REF		
2097	300gr	20x

Pistola de silicone pneumática
Pistola de silicona neumática



Características:
Entrada de ar: 1/4”
Consumo de ar: 113l/m
Diâmetro mangueira: 3/8”
Funcionamento pressão de ar: 50-70psi

Características:
Entrada de aire: 1/4”
Consumo de aire: 113l/m
Diámetro manguera: 3/8”
Funcionamiento presión de aire: 50-70psi

REF			
2299	305mm	1,3kg	10x

Pistola parafinar com bico flexivel
Pistola parafinar con boquilla flexible



Características:
Para detergentes e solventes
Reservatório: 1L
Consumo de ar: 113l/m
Entrada de ar: 1/4”
Pressão de ar recomendada: 90psi (6.2bar)

Características:
Para detergentes y disolventes
Reservorio: 1L
Consumo de aire: 113l/m
Entrada de aire: 1/4“
Presión de aire recomendada: 90psi (6.2bar)

REF			
2092	1L	600gr	20x

Pistola soprar ergonómica 100mm
Sopladora de aire ergonómica 100mm



Características:
Comprimento total: 230mm.
Comprimento bico: 100mm

Características:
Longitud total: 230mm.
Longitud punta: 100mm

REF			
2090	230mm	100gr	20x

Pistola soprar ergonómica 250mm
Sopladora de aire ergonómica 250mm



Características:
Comprimento total: 390mm.
Comprimento bico: 250mm

Características:
Longitud total: 390mm.
Longitud punta: 250mm

REF			
2093	390mm	210gr	25x

Tubo espiral de poliuretano
Tubo espiral de poliuretano

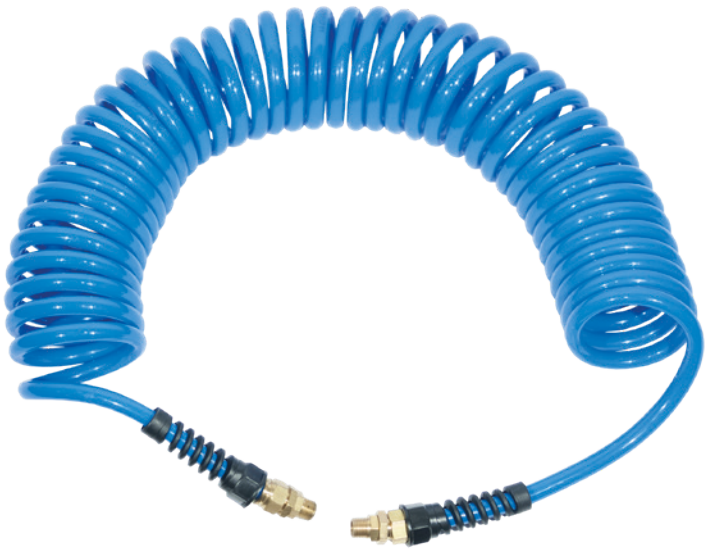

Rosca engate 3/8" (2086)
Rosca acoplamiento 3/8" (2086)



REF 2086-01

Rosca engate 1/4" (2081,2082,2083)
Rosca acoplamiento 1/4" (2081,2082,2083)



REF 2082-01

Características: Rosca engate (2081,2082,2083): 1/4"; (2086): 3/8"

Características: Rosca acoplamiento (2081,2082,2083): 1/4"; (2086): 3/8"

REF				
2081	6.5x9.5mm	15m	800gr	10x
2082	8x12mm	10m	800gr	10x
2083	8x12mm	15m	1,2kg	10x
2086	12x16mm	15m	1,8kg	10x

Máquina de nitrogénio para pneus
Máquina de nitrógeno para neumáticos







Características:
Energia: 100-240V 50/60hz
Intervalo entrada de ar: 87-123PSI/ 6-8.5Bar
Qualidade ar comprimido: 0.01ppm
Pressão recomendada entrada de ar: 44psi, 300kpa ou 3Bar
Pureza nitrogénio: 95-99%
Saída nitrogénio: 42L/min (1.5cfm) 116psi
Pressão máxima de nitrogénio no tanque: 102psi
Intervalo de funcionamento: 5-90psi

Características:
Energia: 100-240V 50/60hz
Rango entrada de aire: 87-123PSI/ 6-8.5Bar
Calidad aire comprimido: 0.01ppm
Presión recomendada entrada de aire: 44psi, 300kpa ou 3Bar
Pureza nitrogeno: 95-99%
Salida nitrogeno: 42L/min (1.5cfm) 116psi
Presión máxima de nitrógeno en el tanque: 102psi
Rango de funcionamiento: 5-90psi

REF			
9500	45L/min	50kg	1x

Máquina nitrogénio pneus pesados 145PSI/10BAR
Máquina de nitrógeno para neumáticos pesados 145PSI/10BAR





Descrição:
A alta pressão de nitrogénio torna a unidade um ajuste para quase todos os tamanhos de instalações de serviço automóvel
Poupa até 70% de tempo para o enchimento de um único pneu
Enche até 6 pneus de Nitrogénio simultaneamente no toque de um botão
Micro processador totalmente automatizado, totalmente programável sistema de conversão controlada
Adequado: Automóvel, Camião Ligeiro, Autocarros

Descripción:
El nitrógeno de alta presión hace que la unidad se adapte a casi cualquier tamaño de instalación de servicio automotriz
Ahorra hasta un 70% de tiempo en el llenado de un solo neumático
Llena hasta 6 neumáticos de nitrógeno simultáneamente en el con sólo pulsar un botón
Microprocesador totalmente automatizado y programable sistema de conversión controlado
Adecuado para: Coche, camión ligero, autobús

REF		
9503	249kg	1x







Catálogo
K22

11 FERRAMENTA HIDRÁULICA

KROFTOOLS WWW.KROFTOOLS.COM

01 Ferramenta Manual / Pág. 11-98
02 Alicates / Pág. 101-110
03 Bits e Conjuntos / Pág. 113-126
04 Ferramenta Específica / Pág. 129-188
05 Ferramenta Carroçaria / Pág. 191-196
06 Regulação e Teste / Pág. 199-218
07 Ferramenta Motor / Pág. 221-246
08 Kits sincronização / Pág. 249-308
09 Ferramenta Elétrica / Pág. 311-320
10 Ferramenta Pneumática / Pág. 323-336
11 Ferramenta Hidráulica / Pág. 339-362
12 Ferramenta Lubrificação / Pág. 365-374
13 Equipamento Garagem / Pág. 377-442
14 Merchandising / Pág. 445-446
15 Localização Referências / Pág. 449-458





Catálogo
K22

11 HERRAMIENTA HIDRÁULICA

WWW.KROFTOOLS.COM KROFTOOLS

01 Herramienta Manual / Pág. 11-98
02 Alicates / Pág. 101-110
03 Puntas y Conjuntos / Pág. 113-126
04 Herramienta Específica / Pág. 129-188
05 Herramienta Carroceria / Pág. 191-196
06 Regulación y Prueba / Pág. 199-218
07 Herramienta Motor / Pág. 221-246
08 Kits de Calado / Pág. 249-308
09 Herramienta Eléctrica / Pág. 311-320
10 Herramienta Neumática / Pág. 323-336
11 Herramienta Hidráulica / Pág. 339-362
12 Herramienta Lubricación / Pág. 365-374
13 Equipamiento de Garaje / Pág. 377-442
14 Merchandising / Pág 445-446
15 Localización de Referencias / Pág. 449-458

Macaco de rodas 2T alumínio
Gato de ruedas 2T aluminio







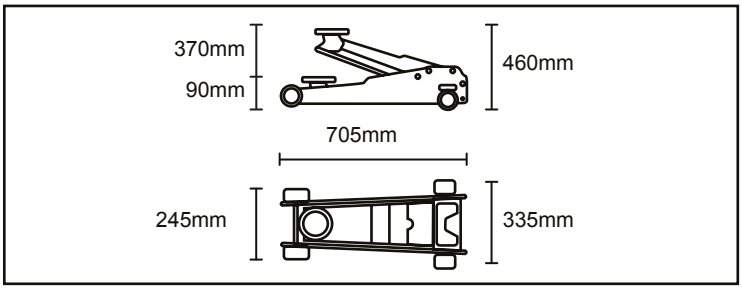

Características:
Altura mínima: 90mm, Altura máxima: 460mm

Características:
Altura mínima: 90mm, Altura máxima: 460mm

REF			
4808	2T	50,5kg	1x

Macaco de rodas 3T rebaixado e velocidade aproximação
Gato de ruedas 3T bajo perfil y velocidad aproximación







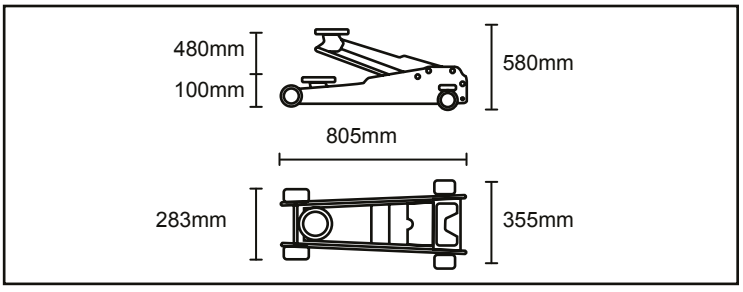

Características:
Altura mínima: 100mm, Altura máxima: 580mm

Características:
Altura mínima: 100mm, Altura máxima: 580mm

REF			
4804	3T	26,8kg	1x

Macaco de rodas 2T rebaixado
Gato de ruedas 2T bajo perfil









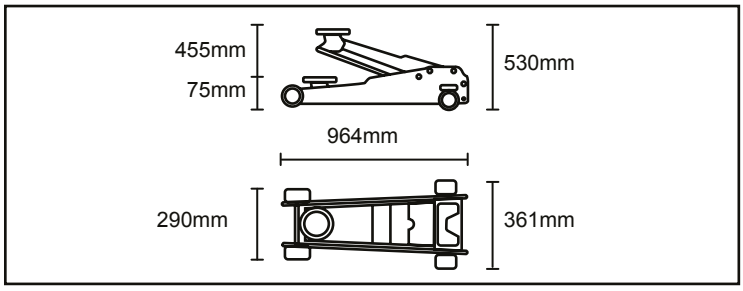

Características: Altura mínima: 75mm. Altura máxima: 530mm
Diâmetro externo rodas: traseiras 63mm, frontais: 60mm

Características: Altura mínima: 75mm. Altura máxima: 530mm
Diâmetro exterior ruedas: traseras 63mm, delanteras: 60mm

REF			
4813	2T	40kg	1x

Macaco de rodas curto 3T
Gato de ruedas corto 3T

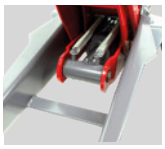
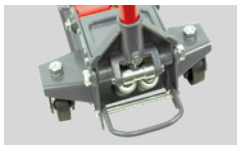


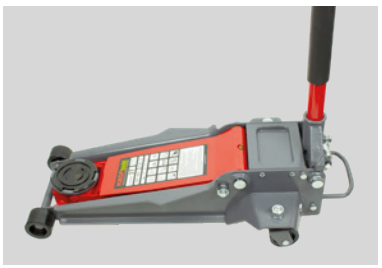

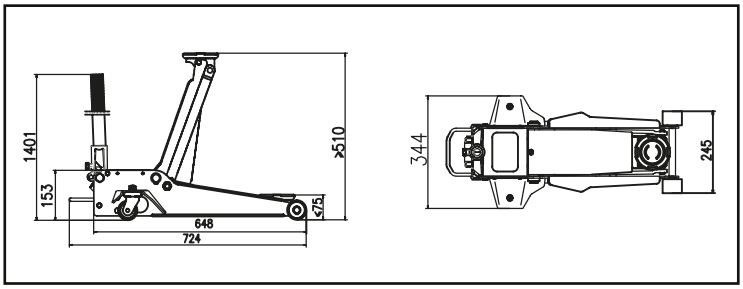

Características:
Altura mínima: 75mm. Altura máxima: 510mm

Características:
Altura mínima: 75mm. Altura máxima: 510mm

REF			
4900	3T	30,5kg	1x

Macaco de rodas 3T
Gato de ruedas 3T




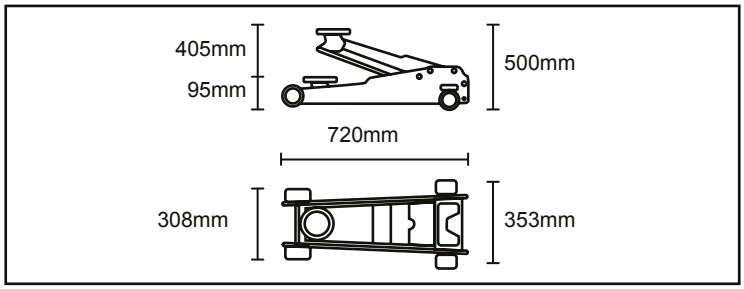

Características:
Altura mínima: 95mm. Altura máxima: 500mm

Características:
Altura mínima: 95mm. Altura máxima: 500mm

REF			
4809	3T	42kg	1x

Macaco de rodas 3,5T rebaixado
Gato de ruedas 3,5T bajo perfil









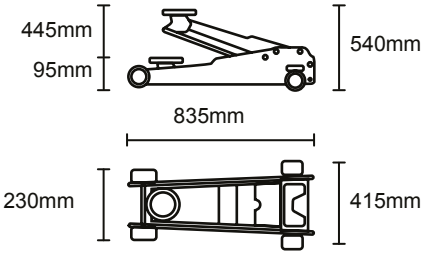

Características:
Altura mínima: 95mm. Altura máxima: 540mm

Características:
Altura mínima: 95mm. Altura máxima: 540mm

REF			
4905	3,5T	43,5kg	1x

Macaco de rodas 3,5T rebaixado
Gato de ruedas 3,5T bajo perfil





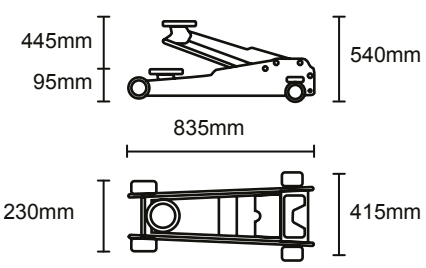

Características:
Altura mínima: 95mm. Altura máxima: 540mm

Características:
Altura mínima: 95mm. Altura máxima: 540mm

REF			
4935	3,5T	43,5kg	1x

Macaco de rodas 5T
Gato de ruedas 5T



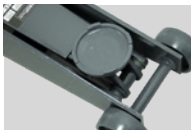

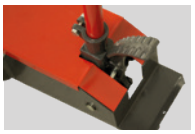



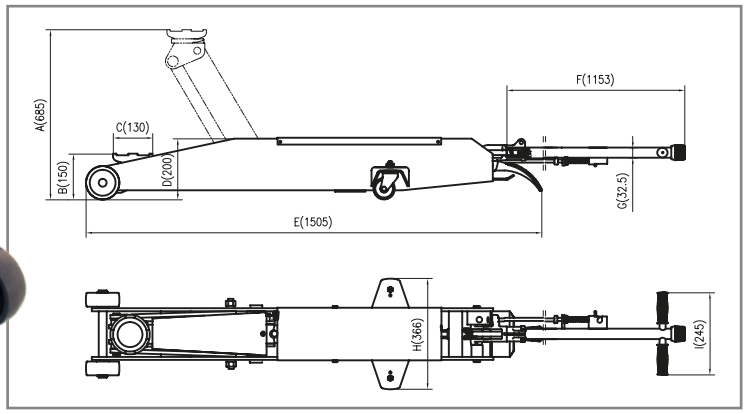

Características:
Altura mínima: 150mm. Altura máxima: 685mm

Características:
Altura mínima: 150mm. Altura máxima: 685mm

REF			
4906	5T	89kg	1x

Macaco de rodas 10T
Gato de ruedas 10T





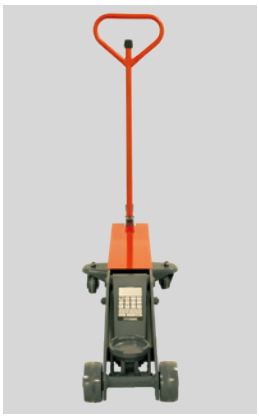

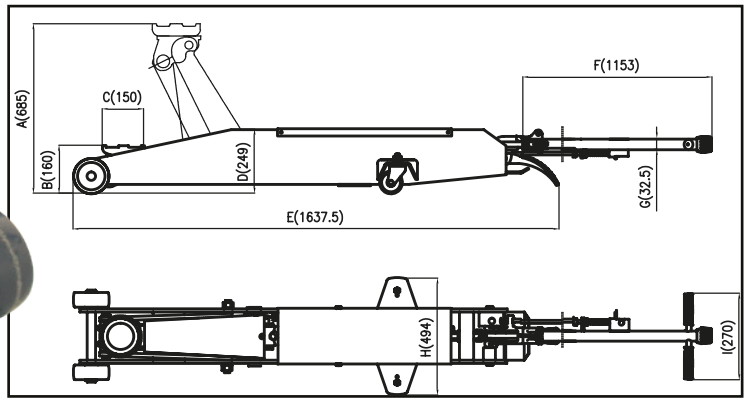

Características:
Altura mínima: 160mm. Altura máxima: 685mm

Características:
Altura mínima: 160mm. Altura máxima: 685mm

REF			
4907	10T	133kg	1x

Adaptador borracha de macaco para Tesla Model X/S/3
Adaptador goma de gato para Tesla Model X/S/3







Descrição:
Tamanho: 75x50mm
Basta inserir a ferramenta no orifício do macaco
Evite danificar a bateria e a saia lateral
Aplicação:
Adequado para todos os modelos Tesla X / S / 3

Description:
Tamaño: 75x50mm
Simplemente inserte la herramienta en el orificio del gato
Evite dañar la batería y el faldón lateral
Aplicación:
Apto para todos los modelos Tesla X / S / 3

REF		
4915	149gr	50x

Macaco hidráulico pneumático 15-30T curto
Gato hidráulico neumático 15-30T corto







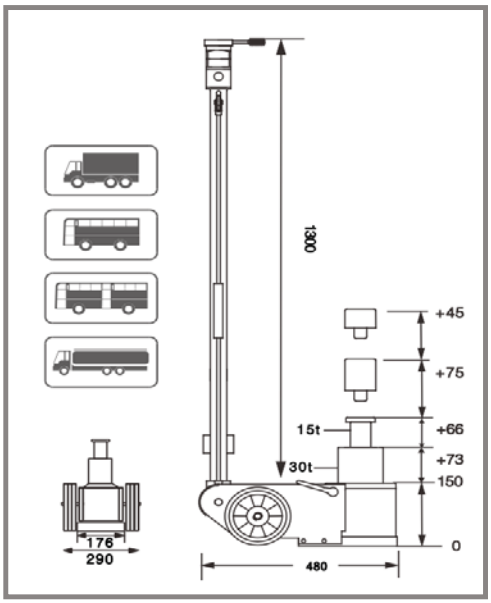

Características: Altura mínima: 150mm, Altura máxima: 409mm
Pressão funcionamento: 0.9-1.2mpa. Capacidade óleo: 0,9L

Características: Altura mínima: 150mm, Altura máxima: 409mm
Presión funcionamiento: 0.9-1.2mpa. Capacidad aceite: 0,9L

REF			
4816	15-30T	44kg	1x

Macaco hidráulico pneumático 20-40T curto
Gato hidráulico neumático 20-40 corto




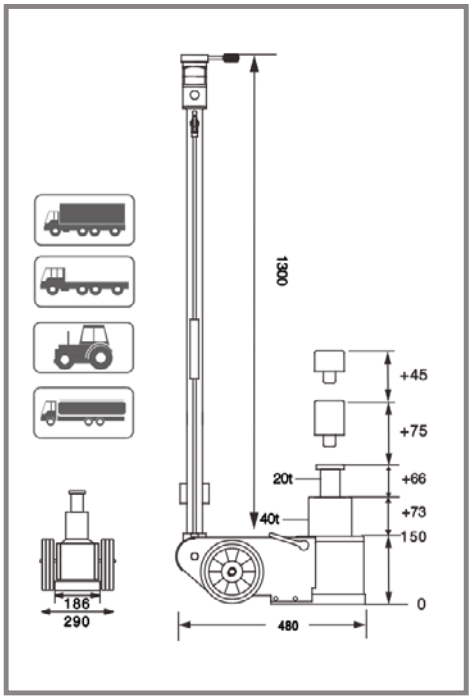

Características: Altura mínima: 150mm, Altura máxima: 409mm
Pressão funcionamento: 0.9-1.2mpa. Capacidade óleo: 1L

Características: Altura mínima: 150mm, Altura máxima: 409mm
Presión funcionamiento: 0.9-1.2mpa. Capacidade aceite: 1L

REF			
4817	20-40T	40kg	1x

Macaco hidráulico pneumático 20-40T
Gato hidráulico neumático 20-40T




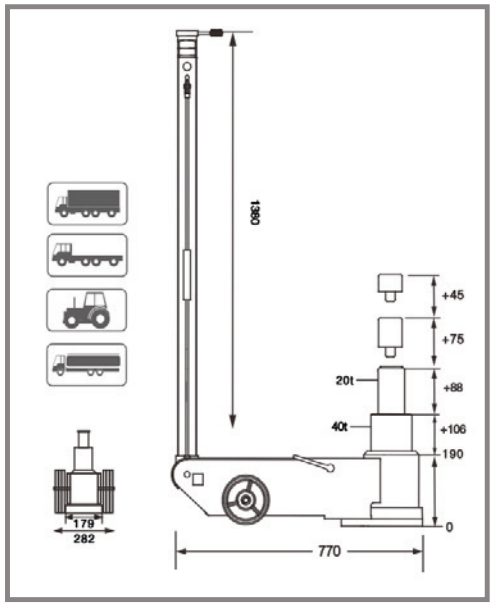

Características: Altura mínima: 190mm, Altura máxima: 504mm
Pressão funcionamento: 0.9-1.2mpa. Capacidade óleo: 2,8L

Características: Altura mínima: 190mm, Altura máxima: 504mm
Presión funcionamiento: 0.9-1.2mpa. Capacidad aceite: 2,8L

REF			
4818	20-40T	68kg	1x

Macaco hidráulico pneumático 10-20-40T
Gato hidráulico neumático 10-20-40T







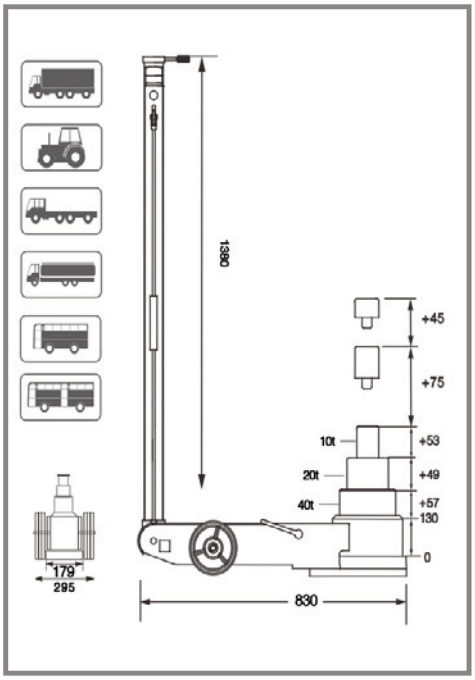

Características: Altura mínima: 150mm, Altura máxima: 409mm.
Pressão funcionamento: 0.9-1.2mpa. Capacidade óleo: 2,5L

Características: Altura mínima: 150mm, Altura máxima: 409mm.
Presión funcionamiento: 0.9-1.2mpa. Capacidad aceite: 2,5L

REF			
4812	10-20-40T	43kg	1x

Macaco hidráulico pneumático 50-80T
Gato hidráulico neumático 50-80T







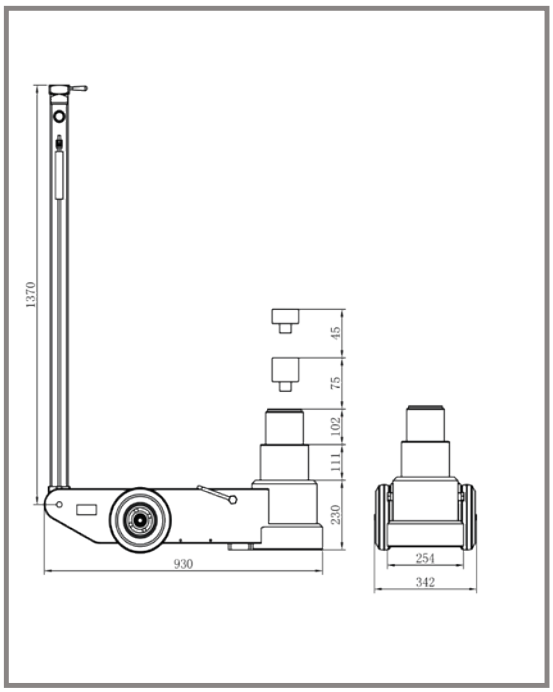

Características: Altura mínima: 230mm, Altura máxima: 563mm
Pressão funcionamento: 0.9-1.2mpa. Capacidade óleo: 6,20L

Características: Altura mínima: 230mm, Altura máxima: 563mm.
Presión funcionamiento: 0.9-1.2mpa. Capacidade óleo: 6,20L

REF			
4819	50-80T	114kg	1x

Aumentos macacos pneumáticos
Ampliadores gatos neumáticos





Características: Diâmetro encaixe: 30mm

Características: Diámetro enchufe: 30mm

REF			
481603	45mm	300gr	1x
481604	75mm	450gr	1x

Macaco de garrafa 2T
Gato de botella 2T





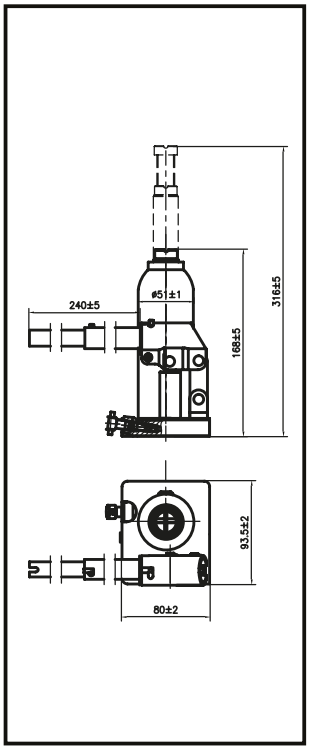

Características: Altura minima: 168mm, Altura máxima: 316mm

Características: Altura minima: 168mm, Altura máxima: 316mm

REF			
4702	2T	2,4kg	6x

Macaco de garrafa 3T
Gato de botella 3T





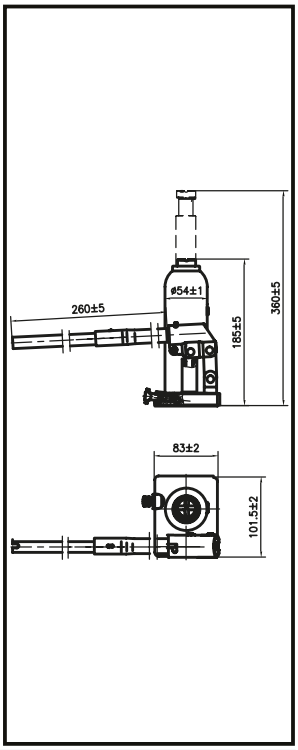

Características: Altura minima: 185mm, Altura máxima: 360mm

Características: Altura minima: 185mm, Altura máxima: 360mm

REF			
4703	3T	3,1kg	6x

Macaco de garrafa 10T
Gato de botella 10T





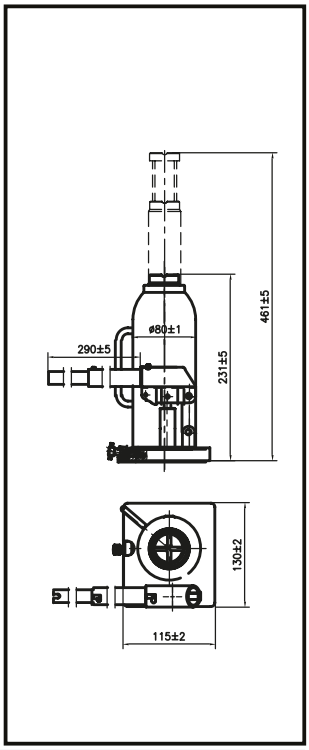

Características: Altura minima: 231mm, Altura máxima: 461mm

Características: Altura minima: 231mm, Altura máxima: 461mm

REF			
4710	10T	5,9kg	4x

Macaco de garrafa 5T
Gato de botella 5T



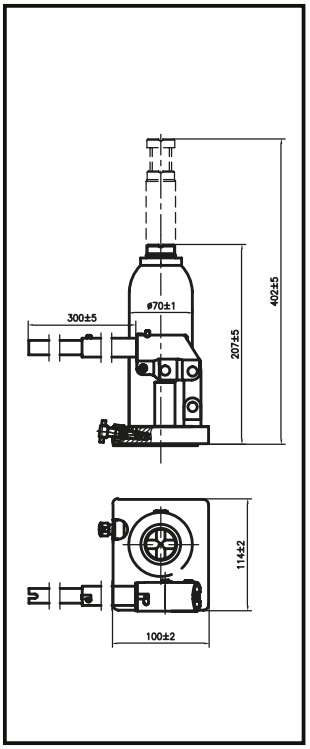

Características: Altura minima: 207mm, Altura máxima: 402mm

Características: Altura minima: 207mm, Altura máxima: 402mm

REF			
4705	5T	4,1kg	4x

Macaco de garrafa 12T
Gato de botella 12T



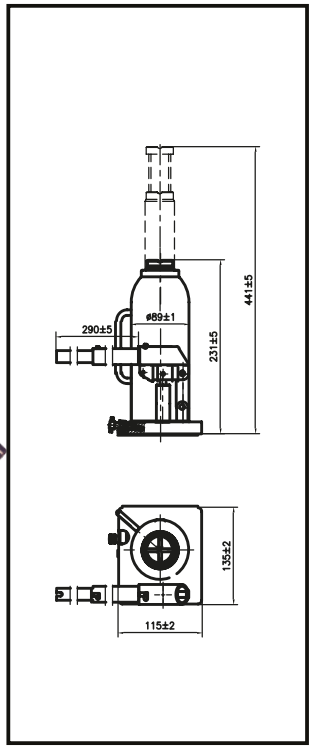

Características: Altura mínima: 231mm, Altura máxima: 441mm

Características: Altura mínima: 231mm, Altura máxima: 441mm.

REF			
4712	12T	6kg	1x

Macaco de garrafa 16T
Gato de botella 16T



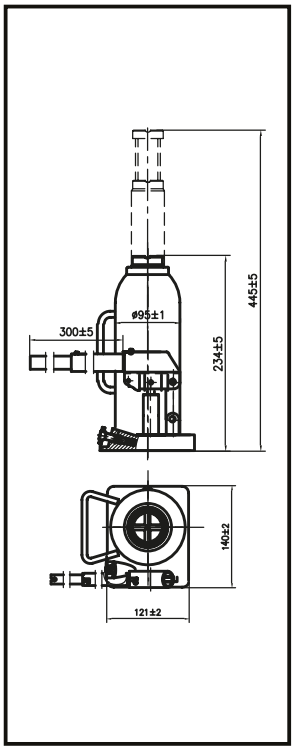

Características: Altura mínima: 231mm, Altura máxima: 445mm

Características: Altura mínima: 231mm, Altura máxima: 445mm

REF			
4716	16T	7,4kg	2x

Macaco de garrafa 20T
Gato de botella 20T



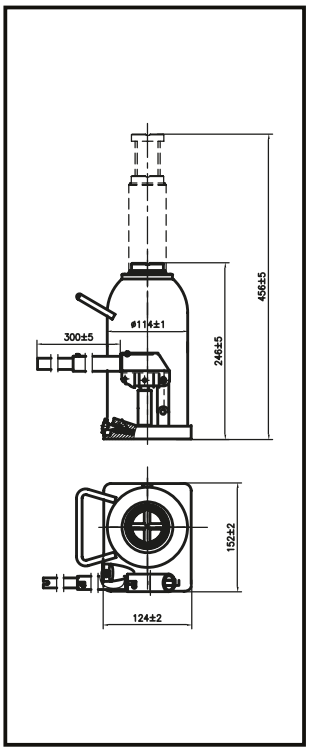

Características: Altura mínima: 243mm, Altura máxima: 453mm

Características: Altura mínima: 243mm, Altura máxima: 453mm

REF			
4720	20T	9,2kg	2x

Macaco de garrafa 30T
Gato de botella 30T





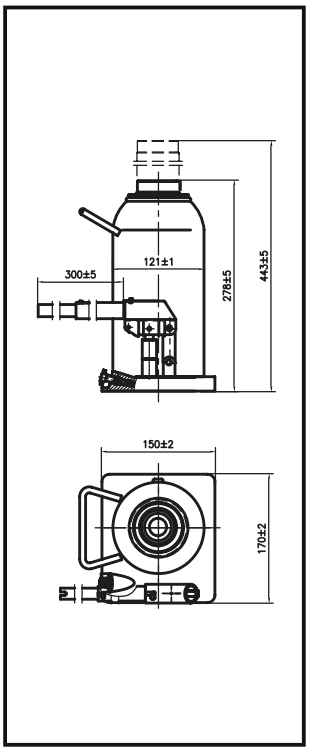

Características: Altura mínima: 275mm, Altura máxima: 440mm

Características: Altura mínima: 275mm, Altura máxima: 440mm

REF			
4730	30T	12,9kg	2x

Macaco de garrafa 50T
Gato de botella 50T





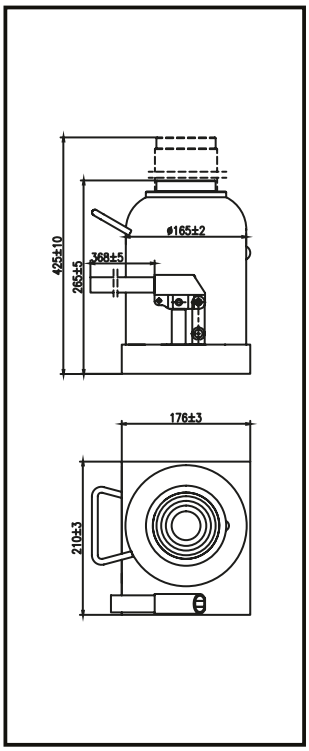

Características: Altura mínima: 265mm, Altura máxima: 425mm

Características: Altura mínima: 265mm, Altura máxima: 425mm

REF			
4750	50T	25,9kg	1x

Macaco posicionamento embraiagem 135KG
Gato embrague 135KG



Características:
Altura mínima: 288mm
Altura máxima: 980mm

Características:
Altura mínima: 288mm
Altura máxima: 980mm

REF			
4920	135KG	60kg	1x

Macaco rodas para transmissão 1T
Gato ruedas para transmisión 1T



Características:
Altura mínima: 175mm
Altura máxima: 895mm

Características:
Altura mínima: 175mm
Altura máxima: 895mm

REF			
4925	1T	130kg	1x

Macaco elevação e posicionamento rodas trator 540KG
Gato elevación y posicionamiento ruedas tractor 540KG



Características:
Altura mínima: 0mm
Altura máxima: 700mm

Características:
Altura mínima: 0mm
Altura máxima: 700mm

REF			
4930	540kg	131kg	1x

Macaco transmissão 1T 940-1940mm
Gato de foso 1T 940-1940mm



Características:
Altura mínima: 940mm, Altura máxima: 1940mm
Curso: 1ª etapa: 490mm; 2ª etapa 510mm

Características:
Altura mínima: 940 mm, Altura máxima: 1940mm
Recorrido: 1ª paso: 490 mm; 2ª paso 510mm

REF			
4845	1T	74,5kg	1x

Macaco de transmissão 500kg
Gato de foso 500kg



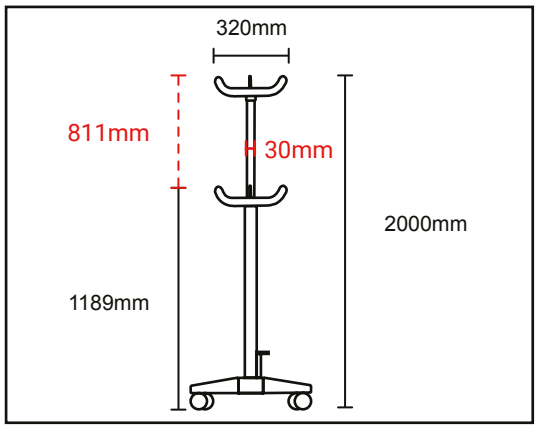

Características:
Altura mínima: 1189mm. Altura máxima: 2000mm
Curso: 811mm. Dupla bomba e válvula segurança

Características:
Altura mínima: 1189mm. Altura máxima: 2000mm
Curso: 811mm. Bomba doble y válvula de seguridad

REF			
4825	500kg	28kg	1x

Adaptadores macaco de transmissão 500kg (REF 4825)
Adaptadores gato de foso 500kg (REF 4825)



REF	⟷		
4820A23	23mm	50gr	1x
4820A24	24mm	50gr	1x
4820A25	25mm	50gr	1x
4820A28	28mm	50gr	1x
4820A30	30mm	50gr	1x

Borracha topo (REF 4825)
Goma topo (REF 4825)



REF	⟷		
4820B30	30mm	400gr	1x
4820B33	33mm	400gr	1x

Suporte caixas velocidades para macaco (REF 4825)
Soporte cajas velocidades para macaco (REF 4825)





REF		
4821	9kg	1x

Suporte Mcpherson para macaco transmissão (REF 4825)
Soporte Mcpherson para gato de foso (REF 4825)





REF		
4826	2,8kg	8x

Bomba hidráulica manual com manómetro
Bomba hidráulica manual con manómetro







Características:
Válvula de alívio de pressão interna para proteção contra sobrecarga
Pressão no trabalho:
- Baixa pressão - 0-20kg / cm²
- Alta pressão - 20 -700kg / cm²
Deslocamento de óleo por curso:
- Baixa pressão - 13cc Alta pressão - 2,3cc
- Reservatório: Capacidade de óleo - 1200cc
Capacidade de óleo utilizável - 700cc
Comprimento da mangueira: 1,8m

Características:
Válvula de alivio de presión interna para protección contra sobrecargas
Presión trabajo:
- Baja presión - 0 - 20 kg/cm²
- Alta presión: 20 - 700 kg / cm²
Desplazamiento de aceite por carrera:
- Baja presión - 13cc Alta presión: 2,3cc
- Reservorio : Capacidad de aceite - 1200cc
Capacidad de aceite utilizable: 70cc
Longitud de la manguera: 1,8m

REF		
8457	12,4kg	1x

Suporte para prensa hidráulica
Soporte para prensa hidráulica



Características:
Três pontos de contacto
Altura parafusos ajustável
Suportes alinhamento de segurança
Hastes suporte: 110,150,190mm

Características:
Tres puntos de contacto
Altura de los tornillos ajustable
Soportes de alineación de seguridad
Varillas de soporte: 110, 150, 190mm

REF		
2060	10kg	2x

Prensa hidráulica manual
Prensa hidráulica manual



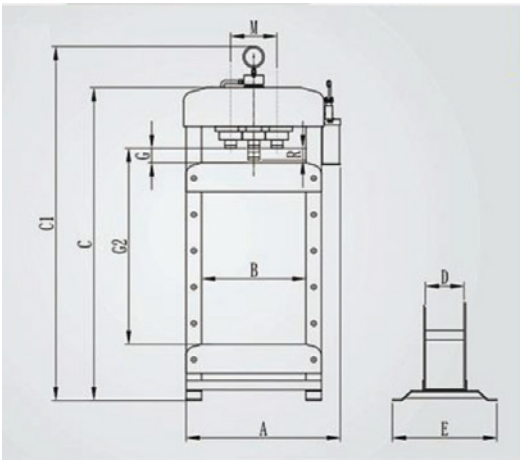

Pinos prensas 20/30T
Pins prensas 20/30T



REF 4898-02

Ecrã protecção prensa 20T
Pantalla protección prensa 20T



REF 4898-01

Ecrã protecção prensa 30T
Pantalla protección prensa 30T



REF 4899-01

Características (4898):
Válvula de segurança.
Tampa de protecção
Dimensões: A-850mm, B-540mm, C-1602mm, C1-1830mm
D-134mm, E-540mm, G-48mm, G2-910mm, R-180mm, M-240mm

Características (4899):
Válvula de segurança.
Tampa de protecção
Dimensões: A-850mm, B-540mm, C-1650mm, C1-1850mm
D-148mm, E-540mm, G-75mm, G2-990mm, R-180mm, M-240mm

Características (4898):
Válvula de seguridad.
Cubierta de protección
Dimensiones: A-850mm, B-540mm, C-1602mm, C1-1830mm
D-134mm, E-540mm, G-48mm, G2-910mm, R-180mm, M-240mm

Características (4899):
Válvula de seguridad.
Cubierta de protección
Dimensiones: A-850mm, B-540mm, C-1650mm, C1-1850mm
D-148mm, E-540mm, G-75mm, G2-990mm, R-180mm, M-240mm

REF			
4898	20T	96,4kg	1x
4899	30T	132kg	1x

Prensa hidráulica dupla velocidade e pedal
Prensa hidráulica doble velocidad y pedal





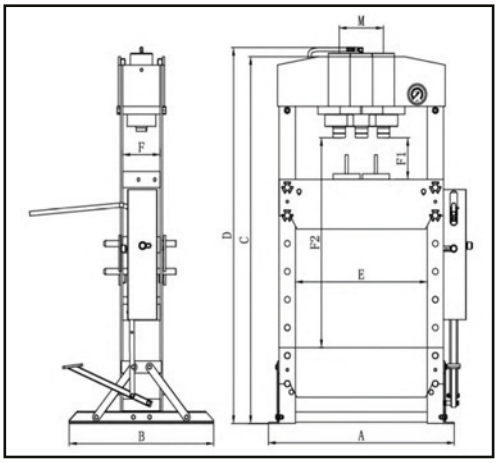

Características (4880):
Dupla velocidade e pedal
Curso veio: 150mm
Medidas: A-700mm, B-560mm, C-1533mm, D-1616mm, F-120mm, F1/F2-173-985mm, E-500mm, M-169mm

Características (4885):
Doble velocidad y pedal
Curso eje: 160mm.
Medidas: A-795mm, B-700mm, C-1773mm, D-1830mm, F-140mm F1/F2-151-1031, E-535mm, M-200mm

Características (4880):
Doble velocidad y pedal
Curso eje: 150mm
Medidas: A-700mm, B-560mm, C-1533mm, D-1616mm, F-120mm, F1/F2-173-985mm, E-500mm, M-169mm

Características (4885):
Doble velocidad y pedal
Curso eje: 160mm.
Medidas: A-795mm, B-700mm, C-1773mm, D-1830mm, F-140mm F1/F2-151-1031, E-535mm, M-200mm

REF			
4880	15T	91,5kg	1x
4885	30T	167kg	1x

Prensa hidráulica 50T dupla velocidade
Prensa hidráulica 50T doble velocidad







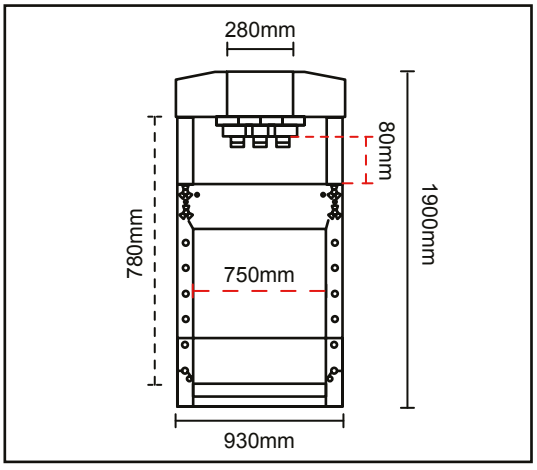

Composição:
Válvula de segurança.
Guincho com punho giratório.
Vedantes industriais.
Solda robotizada.
Tampa de proteção com corte a laser.
Bandeja de peças removíveis.
Pega de operação ergonómica.
Bomba de dupla velocidade

Composición:
Válvula de seguridad.
Torno con mango giratorio.
Sellos industriales.
Soldadura robotizada.
Funda protectora con corte láser.
Bandeja de piezas extraíbles.
Empuñadura ergonómica.
Bomba de doble velocidad.

REF			
5004	50T	235kg	1x

Prensa hidráulica 100T dupla velocidade elétrica
Prensa hidráulica 100T doble velocidad eléctrica



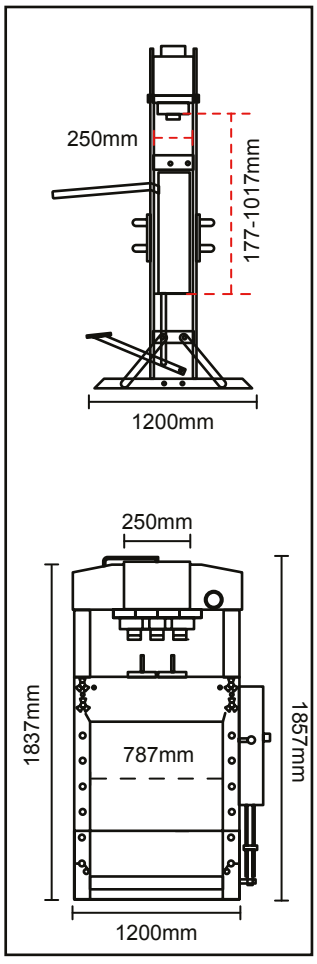

Descrição:
Capacidade: 100T
Intervalo de trabalho: 68-1048mm
Curso: 200mm
Curso lateral: 245mm
Largura: 730mm

Descripción:
Capacidad: 100T
Rango de trabajo: 68-1048mm
Carrera: 200mm
Carrera lateral: 245mm
Ancho: 730mm

REF			
4897	100T	332,5kg	1x

Grua desdobrável 1T
Grua plegable 1T



Roda giratória 3"
Rueda rotativa 3"



REF 4865R3

250kg - 1,20m.
500kg - 1,12m.
750kg - 1,02m.
1000kg - 93cm.

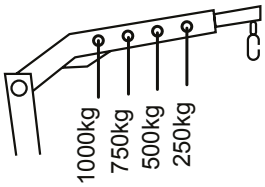

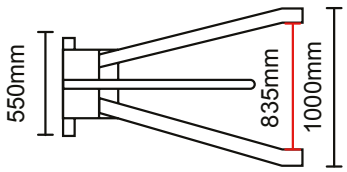

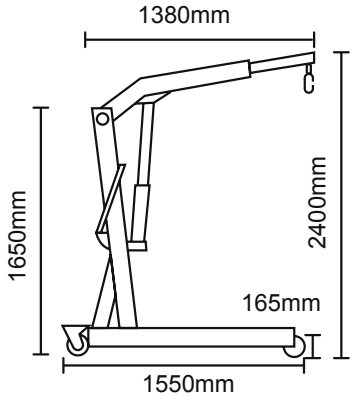

Características:
Capacidade: 1T
Intervalo de elevação: 0-2120mm

Características:
Capacidad: 1T
Rango de elevación: 0-2120mm

REF		
4860	78kg	1x

Grua desdobrável 1T
Grua plebable 1T





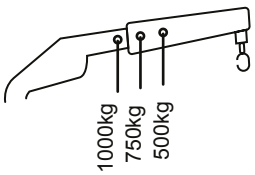

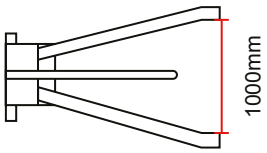

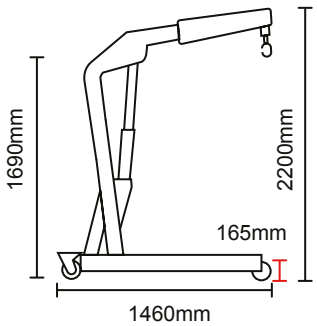

Características:
Capacidad: 1T
Altura mínima: 70mm
Rango de elevación: 2160mm

Características:
Capacidad: 1T
Altura mínima: 70mm
Rango de elevación: 0-2160mm

REF		
4863	75kg	1x

Grua desdobrável 2T
Grua plegable 2T





Roda giratória 3"
Rueda rotativa 3"



REF 4865R3

Roda giratória 3,5"
Rueda rotativa 3,5"



REF 4865R35

2000kg - 1,04m.
1500kg - 1,20m.
1000kg - 1,40m.
500kg - 1,55m.

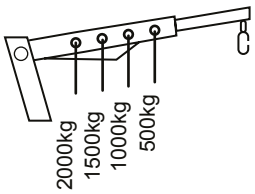

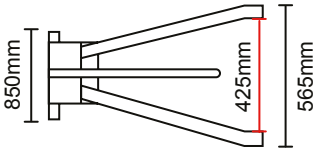

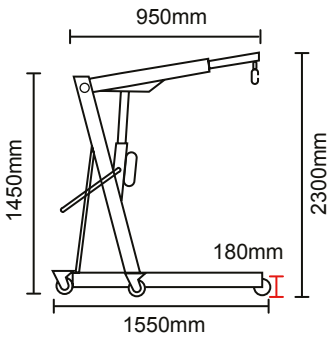

Características:
Capacidade: 2T
Intervalo de elevação: 0-2360mm

Características:
Capacidad: 2T
Rango de elevación: 0-2360mm

REF		
4865	75kg	1x

Grua motores 3T
Grua motores 3T



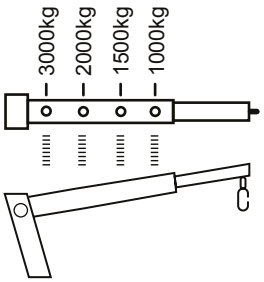

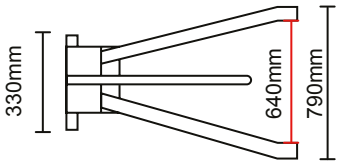

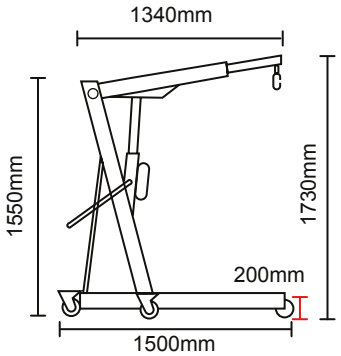

Características:
Capacidade: 3T
Intervalo de elevação: 0-2120mm

Características:
Capacidad: 3T
Rango de elevación: 0-2120mm

REF		
4866	115kg	1x





KROFtools®
PROFESSIONAL TOOLS

Catálogo
K22

12 FERRAMENTA LUBRIFICAÇÃO

KROFTOOLS WWW.KROFTOOLS.COM

01 Ferramenta manual / Pág. 11-98
02 Alicates / Pág. 101-110
03 Bits e Conjuntos / Pág. 113-126
04 Ferramenta Específica / Pág. 129-188
05 Ferramenta Carroçaria / Pág. 191-196
06 Regulação e Teste / Pág. 199-218
07 Ferramenta Motor / Pág. 221-246
08 Kits sincronização / Pág. 249-308
09 Ferramenta Elétrica / Pág. 311-320
10 Ferramenta Pneumática / Pág. 323-336
11 Ferramenta Hidráulica / Pág. 339-362
12 Ferramenta Lubrificação / Pág. 365-374
13 Equipamento Garagem / Pág. 377-442
14 Merchandising / Pág. 445-446
15 Localização Referências / Pág. 449-458





Catálogo

K22

12 HERRAMIENTA LUBRICACIÓN

WWW.KROFTOOLS.COM KROFTOOLS

01 Herramienta Manual / Pág. 11-98
02 Alicates / Pág. 101-110
03 Puntas y Conjuntos / Pág. 113-126
04 Herramienta Específica / Pág. 129-188
05 Herramienta Carroceria / Pág. 191-196
06 Regulación y Prueba / Pág. 199-218
07 Herramienta Motor / Pág. 221-246
08 Kits de Calado / Pág. 249-308
09 Herramienta Eléctrica / Pág. 311-320
10 Herramienta Neumática / Pág. 323-336
11 Herramienta Hidráulica / Pág. 339-362
12 Herramienta Lubricación / Pág. 365-374
13 Equipamiento de Garaje / Pág. 377-442
14 Merchandising / Pág 445-446
15 Localización de Referencias / Pág. 449-458

Bomba massa manual 13kg
Engrasadora manual 13kg







Características:
Tanque: 13kg
Mangueira: 1/4” 2,5m
Fluxo pistola massa: 250-300 g/min
Pressão saída: 350-400bar

Características:
Depósito: 13kg
Manguera de 1/4” 2,5m
Caudal pistola grasa: 250-300 g/min
Presión salida: 350-400bar

REF		
3560	10kg	1x

Bamba massa manual pé 13kg
Engrasadora manual pie 13kg









Características:
Tanque: 13kg
Mangueira: 1/4” 4m
Fluxo pistola massa: 250-300 g/min
Pressão saida: 300-350 bar

Características:
Depósito: 13kg
Manguera de 1/4”4m
Caudal pistola grasa: 250-300 g/min
Presión salida: 300-350 bar

REF		
3550	11kg	1x

Bomba massa pneumática 50:1 730mm
Engrasadora neumatica 50:1 730mm







Características:
Taxa de compressão: 50:1
Entrada de ar: F 1/4” G
Saída de óleo: M 1/4” G
Pressão de trabalho: 8 bar
Pressão máxima de fluxo: 400bar
Consumo de ar: 120L / min
Capacidade relativa: 800g/min
Diâmetro do tubo de sucção: 30mm

Características:
Relación de compresión: 50:1
Entrada de aire: F1 / 4 ”G
Salida de aceite: M1 / 4 ”G
Presión de trabajo: 8bar
Presión máxima de flujo: 400bar
Consumo de aire: 120L/min
Capacidad relativa: 800 g/min
Diámetro del tubo de succión: 30mm

REF		
3530	5,8kg	6x

Bomba massa pneumática 65:1 940mm
Engrasadora neumatica 65:1 940mm







Características:
Taxa de compressão: 65:1
Entrada de ar: F 1/4” G
Saída de óleo: M 1/4” G
Pressão de trabalho: 8bar
Pressão máxima de fluxo: 400bar
Consumo de ar: 120L/min
Capacidade relativa: 800g/min
Diâmetro do tubo de sucção: 30mm

Características:
Relación de compresión: 65:1
Entrada de aire: H 1 /4” G
Salida de aceite: M 1/4” G
Presión de trabajo: 8bar
Presión máxima de flujo: 400bar
Consumo de aire: 120L/min
Capacidad relativa: 800 g/min
Diámetro del tubo de succión: 30mm

REF		
3540	6kg	6x

Kit bomba massa manual 310mm com trolley
Kit engrasadora manual 310mm con carro



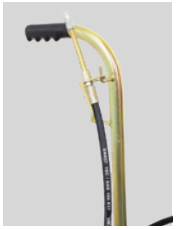





Características:
Tampa balde: 310mm
Tampa Membrana: 310mm
Pistola de massa: 1/4” x 2,5m
Taxa fluxo: 250-300 g/min
Pressão máxima saída: 350-400bar

Características:
Tapa del balde: 310mm
Cubierta de membrana: 310mm
Pistola de grasa: 1/4 ”x 2,5m
Velocidad flujo: 250-300 g/min
Presión máxima de salida: 350-400bar

REF		
3570	10kg	10x

Kit bomba massa pneumáticca com trolley 20-60kg
Kit engrasadora neumática con carro 20-60kg









Características:
Tampa balde: 310mm
Tampa membrana: 310mm
Pistola: 1/4" x 4m
Trolley: 20-60kg

Características:
Tapa cubeta: 310mm
Cubierta de membrana: 310mm
Pistola: 1/4" x 4m
Carro: 20-60kg

REF		
3520	21kg	1x

Placa seguidora 310mm
Membrana 310mm



REF		
3571	1kg	1x

Cardan destorcedor de massa 1/4" M / F
Cardan giratório grasera 1/4" M / H





REF		
3582	312gr	80x

Bico lubrificador 4 palhetas
Boquilla lubrificador 4 garras



Características:
Rosca tubo 1/8" (NPT)
Encaixe 4 palhetas
Encaixa na maioria das pistolas de massa manuais

Características:
Rosca de tubo de 1/8 "(NPT)
Enchufe 4 garras
Se adapta a la mayoría de las pistolas grasa manuales

REF		
3584	46gr	50x

Tubo flexível 450mm para bomba massa
Tubo flexible 450mm para engrasadora



Características:
Pressão funcionamento 3000PSI, Tubo rosca 1/8" (NPT)
Encaixa na maioria das bombas de massa manuais
Ideal para áreas difíceis de alcançar

Aviso: Não usar com pistolas de massa pneumáticas ou elétricas

Características:
Presión de funcionamiento de 3000PSI, Tubo roscado de 1/8" (NPT)
Se adapta a la mayoría de las pistolas engrase manuales
Ideal para zonas de difícil acceso

Advertencia:No lo use con pistolas engrase neumáticas o elétricas

REF		
3585	90gr	50x

Tubo fléxivel 300mm para bomba massa
Tubo flexible 300mm para engrasadora

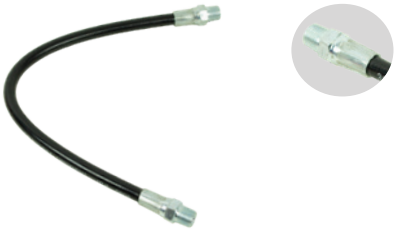

Características:
Pressão funcionamento 3000PSI, Tubo rosca 1/8" (NPT)
Encaixa na maioria das bombas de massa manuais
Ideal para áreas difíceis de alcançar

Aviso: Não usar com pistolas de massa pneumáticas ou elétricas

Características:
Presión de funcionamiento de 3000PSI, Tubo roscado de 1/8" (NPT)
Se adapta a la mayoría de las pistolas engrase manuales
Ideal para zonas de difícil acceso

Advertencia:No lo use con pistolas engrase neumáticas o elétricas

REF		
3586	70gr	50x

Tubo massa 1/4" 145 bar com engate 4 garras
Tubro grasera 1/4" 145 bar



Pressão de trabalho: 400bar / 5800psi

Presión de trabajo: 400bar / 5800psi

REF		
3581	500gr	30x

Pistola massa com tubo 1/4" 145bar engate 4 garras
Pistola grasera con tubo 1/4" 145bar



REF		
3580	1,5kg	20x

Kit adaptadores pistola massa 12 peças
Kit adaptadores engrasadora 12 piezas



Características:
Mangueira flexível de 300mm com mola
Adaptador ponta de agulha
Agulha injeção de massa
Agulha bico de massa
Conector 90°
Conector fenda 90°
Bico com ponta de borracha
Conector fêmea / fêmea de 1/8" NPT
Encaixe de massa padrão e para serviços pesados
Encaixe 360°
Adaptador bico de agulha para pistola de massa 100mm
com conectores rápidos pequenos e grandes

Características:
Manguera flexible de resorte de 300mm
Adaptador de punta de aguja
Aguja de inyección de grasa
Aguja de punta de grasa
Conector de 90°
Conector de ranura de 90°
Punta de goma
Conector hembra / hembra NPT de 1/8"
Engrasador estândar y de alta resistência
Engrasador de 360°
Adaptador de punta de aguja para pistola engrasadora de 100mm
con conectores rápidos pequeños y grandes.

REF		
3583	850gr	10x

Bomba de massa pneumática e manual
Engrasadora neumática y manual



Características:
Cartuchos de massa: 500CC
Fornece 1.0oz massa acada 100x cursos

Características:
Cartuchos de grasa: 500CC
Provee 1.0oz grasa a cada 100x cursos.

REF		
3236	1,9kg	4x

Bomba massa duplo pistão 450CC
Bomba grasa doble pistón 450CC



Características:
Mangueira metal: 150mm, Mangueira flexível: 300mm
Pressão máxima de trabalho: 10000PSI
Capacidade: 450CC.

Características:
Manguera de metal: 150mm, Manguera flexible: 300mm
Presión máxima de trabajo: 10000PSI
Capacidad: 450CC

REF		
3510	1,3	20x

Bomba massa 450CC
Engrasadora manual 450CC





REF		
3238	1,5kg	15x

Enrolador óleo/massa/água alta pressão 1/2" 20m
Enrollador aceite/grasa/agua alta presión 1/2" 20m







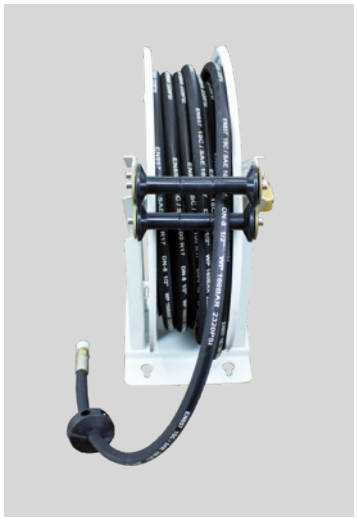

Características:
Diâmetro interno mangueira: 1/2"
Comprimento mangueira: 20m
Pressão de trabalho: 160 bar / 2320psi
Entrada: F 1/2” G
Saída: M 1/2” G

Características:
Diámetro interno manguera: 1/2"
Longitud manguera: 20m
Presión de trabajo: 160 bar / 2320 psi
Entrada: H 1/2” G
Salida: M 1/ 2” G

REF	⟷	⟼		
2076	1/2"	20m	22kg	4x

Bomba óleo pneumática 3:1 1250mm
Bomba aceite neumática 3:1 1250mm



Características:
Taxa de compressão 3:1
Entrada de ar: F 1/4 “G
Saída de óleo: M1 / 2 “G
Pressão de trabalho: 8 bar
Pressão máx. vazão: 24 bar
Consumo de ar: 100L/min
Capacidade relativa: 18L/m
Diâmetro do tubo de sucção: 42 mm

Características:
Relación de compresión 3:1
Entrada de aire: H 1/4“ G
Salida de aceite: M 1/2“ G
Presión de trabajo: 8 bar
Presión máxima flujo: 24bar
Consumo de aire: 100L/min
Capacidad relativa: 18L/m
Diámetro del tubo de aspiración: 42mm

REF		
8310	6,3kg	6x

Bomba óleo pneumática 3:1 940mm
Bomba aceite neumática 3:1 940mm



Características:
Taxa de compressão 3:1
Entrada de ar: F 1/4“ G
Saída de óleo: M 1/2“G
Pressão de trabalho: 8 bar
Pressão máx. vazão: 24 bar
Consumo de ar: 100L/min
Capacidade relativa: 18L/m
Diâmetro do tubo de sucção: 42mm

Características:
Relación de compresión 3: 1
Entrada de aire: H 1/4“ G
Salida de aceite: M 1/2“ G
Presión de trabajo: 8 bar
Presión máxima flujo: 24bar
Consumo de aire: 100L/min
Capacidad relativa: 18L/m
Diámetro del tubo de aspiración: 42mm

REF		
8320	6kg	6x

Pistola óleo digital
Pistola aceite digital





Características:
Intervalo de fluxo: 1-25L/min
Intervalo de precisão: 0,5%
Pressão min. trabalho: 5bar
Pressão máx. trabalho: 100bar

Características:
Rango de flujo: 1-25L / min
Rango de precisión: 0,5%
Presión mínima de trabajo: 5bar
Presión máxima de trabajo: 100bar

REF		
8340	2kg	20x

Medidor fluídos digital para pistola óleo
Medidor digital para pistola aceite





Características:
Intervalo de fluxo: 25L/min
Intervalo de precisão: 0,5%
Rosca interna: M1/2” BSP
Rosca externa: F1/2” BSP
Pressão máxima de trabalho: 70bar

Características:
Rango de flujo: 25L / min
Rango de precisión: 0,5%
Rosca interna: M1 / 2 ”BSP
Rosca externa: F1 / 2 ”BSP
Presión máxima de trabajo: 70bar

REF		
8331	166gr	5x

Pistola óleo com medidor digital
Pistola aceite con medidor digital





Características:
Intervalo fluxo: 1-30L / min
Intervalo precisão: 0,5%
Pressão mínima de trabalho: 5 bar
Pressão máxima de trabalho: 100 bar

Características:
Rango de flujo: 1-30L / min
Rango de precisión: 0,5%
Presión mínima de trabajo: 5 bar
Presión máxima de trabajo: 100 bar

REF		
8330	2kg	20x

Suporte parede bomba óleo
Soporte pared bomba aceite



REF		
8333	400gr	1x

Filtro regulador de pressão
Filtro regulador de presión



REF		
3573	1,5kg	50x

Tubo óleo 1/2" 4m
Tubo aceite 1/2" 4m



Pressão de trabalho: 160bar / 2320psi.

Presión de trabajo: 160bar / 2320psi.

REF		
8332	1,8kg	15x

Adaptador de tambor para bomba de óleo
Tapón adaptador para bomba de aceite



REF			
3572	42mm	100gr	50x





Catálogo
K22

13 EQUIPAMENTO GARAGEM

KROFTOOLS WWW.KROFTOOLS.COM

01 Ferramenta Manual / Pág. 11-98
02 Alicates / Pág. 101-110
03 Bits e Conjuntos / Pág. 113-126
04 Ferramenta Específica / Pág. 129-188
05 Ferramenta Carroçaria / Pág. 191-196
06 Regulação e Teste / Pág. 199-218
07 Ferramenta Motor / Pág. 221-246
08 Kits sincronização / Pág. 249-308
09 Ferramenta Elétrica / Pág. 311-320
10 Ferramenta Pneumática / Pág. 323-336
11 Ferramenta Hidráulica / Pág. 339-362
12 Ferramenta Lubrificação / Pág. 365-374
13 Equipamento Garagem / Pág. 377-442
14 Merchandising / Pág. 445-446
15 Localização Referências / Pág. 449-458





Catálogo
K22

13 EQUIPAMIENTO DE GARAJE

WWW.KROFTOOLS.COM KROFTOOLS

01 Herramienta Manual / Pág. 11-98
02 Alicates / Pág. 101-110
03 Puntas y Conjuntos / Pág. 113-126
04 Herramienta Específica / Pág. 129-188
05 Herramienta Carroceria / Pág. 191-196
06 Regulación y Prueba / Pág. 199-218
07 Herramienta Motor / Pág. 221-246
08 Kits de Calado / Pág. 249-308
09 Herramienta Eléctrica / Pág. 311-320
10 Herramienta Neumática / Pág. 323-336
11 Herramienta Hidráulica / Pág. 339-362
12 Herramienta Lubricación / Pág. 365-374
13 Equipamiento de Garaje / Pág. 377-442
14 Merchandising / Pág 445-446
15 Localización de Referencias / Pág. 449-458

Enrolador ar 12,5x18,8mm 12M PVC
Enrollador aire 12,5x18,8mm 12M PVC



Engates de ar não incluidos
Acoplamientos de aire no incluidos

Características: Diâmetro interno mangueira 12,5x18,8mm
Pressão de funcionamento 300psi

Características: Diámetro interior manguera 12,5x18,8mm
Presión de funcionamiento 300psi

REF	⇔	⇤⇥		
2073	12,5x18,8	12+1m	10,2kg	1x

Enrolador ar 7,5x11,5mm 10M PVC
Enrollador aire 7,5x11,5mm 10M PVC



Engates de ar não incluidos
Acoplamientos de aire no incluidos

Características: Diâmetro interno mangueira 7,5x11,5mm
Pressão de funcionamento 300psi

Características: Diámetro interior manguera 7,5x11,5mm
Presión de funcionamiento 300psi

REF	⇔	⇤⇥		
2074	7,5x11,5	10+1m	4,3kg	4x

Enrolador ar 8x12mm 20M
Enrollador aire 8x12mm 20M



Engates de ar não incluidos
Acoplamientos de aire no incluidos

Características: Diâmetro interno mangueira 8x12mm
Pressão de funcionamento 300psi

Características: Diámetro interior manguera 8x12mm
Presión de funcionamiento 300psi

REF	⇔	⇤⇥		
2088	8X12mm	20+1m	7,9kg	1x

Enrolador ar 10x14,5mm 20M
Enrollador aire 10x14,5mm 20M



Engates de ar não incluidos
Acoplamientos de aire no incluidos

Características: Diâmetro interno mangueira 10x14,5mm
Pressão de funcionamento 300psi

Características: Diámetro interior manguera 10x14,5mm
Presión de funcionamiento 300psi

REF	⇔	⇤⇥		
2087	10X14,5mm	20+1m	10,3kg	1x

Enrolador tubo de ar 8x12mm 15M
Enrollador tubo de aire 8x12mm 15M



Engates de ar não íncluidos
Acoplamientos de aire no incluidos

Características: Diâmetro mangueira 5/16".
Pressão de funcionamento 300psi

Características: Diámetro mangueira 5/16".
Presión de funcionamiento 300psi

REF	⇔	⇤⇥		
2084	8X12	15+1m	5kg	2x

Enrolador de água 1/2" 15m
Enrollador de agua 1/2" 15m



Características: Material carcaça: PP, material mangueira: PVC
pressão funcionamento: 10bar, diâmetro mangueira: 1/2", encaixe: 3/4"

Características: Material carcasa: PP, material manguera: PVC
presión funcionamiento: 10bar, diámetro manguera: 1/2". Encaje: 3/4"

REF	⇔	⇤⇥		
2080	1/2"	15+1m	8kg	1x

Enrolador elétrico cabo 3x1.5mm 15M (230V)
Enrollador eléctrico 3x1.5mm 15M (230V)



Características: Cabo elétrico diâmetro 3x1.5mm, comprimento
15+1m Voltagem: 230V. Potência: 1000W/2300W

Características: Cable electrico diámetro 3x1.5, longitud 15+1m
Voltaje: 230V. Potencia: 1000W/2300W

REF	⇔	⇤⇥		
2085	3x1.5	15+1m	5,3kg	4x

Kit enroladores ar + elétrico
Kit enrolladores aire + eléctrico



AVISO: Pistola de ar não incluída.
Referência 2090 — PISTOLA SOPRAR 100mm e 2093— PISTOLA SOPRAR 250mm compatíveis.

NOTA: Pistola de aire no incluida.
Referencia 2090 - PISTOLA SOPLAR 100MM y 2093 - PISTOLA SOPLAR 250MM compatibles.

Características: Mangueira de ar: Diâmetro: 6,5 x 10mm.
Comprimento: 10m, Cabo elétrico: 3x1,5mm²

Características: Manguera de aire: Diámetro: 6,5 x 10mm.
Longitud: 10m Cable eléctrico: 3x1,5mm²

REF	⇔	⇤⇥		
2075	6.5x10 / 3x1.5	10m	40kg	1x

Enrolador óleo/massa/água alta pressão 1/2" 20m
Enrollador aceite/grasa/agua alta presión 1/2" 20m









Características:
Diâmetro interno mangueira: 1/2 ". Comprimento: 20m
Pressão de trabalho: 160 bar / 2320 psi
Entrada: F 1/2" G. / Saída: M 1/2" G

Características:
Diámetro interno manguera: 1/2". Longitud: 20m
Presión de trabajo: 160 bar / 2320 psi
Entrada: H 1/2" G. / Salida: M 1/ 2" G

REF	⌀	⇹		
2076	1/2"	20m	22kg	4x

Tubo poliuretano enrolador ar 8x12mm
Tubo poliuretano enrollador aire 8x12mm

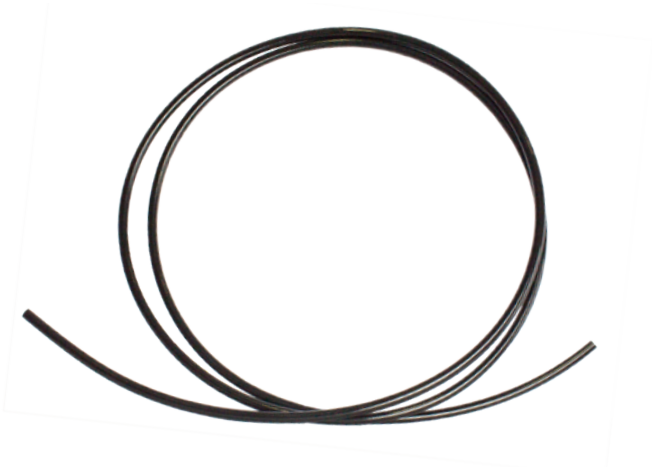

AVISO: Vendido ao metro.

AVISO: Se vende por metro.

Pressão máxima: 300psi

Presión máxima: 300psi

REF	⌀		
2084T	8x12mm	5gr	1x

Aparadeira de chão óleo 65L
Recogedor de aceite 65L









Características:
Tanque 65L equipado com válvula descarga rápida

Características:
Tanque de 65L equipado con válvula de descarga rápida.

REF		
9725	20kg	1x

Aspirador óleo 90L com pantógrafo e visor
Aspirador aceite pantografo con visualizador 90L









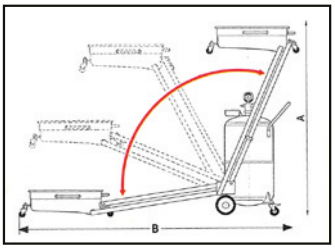





Características:
Capacidade tanque: 90L
Capacidade bacia: 14L
Capacidade visor: 8L
Tempo despressurização: 2min
Velocidade sucção (óleo 70-90 ºC, sonda 6mm): 1.5-2L / min
Capacidade total sucção: 60-65L
Mangueira sucção: 2m
Mangueira drenagem: 2m
Pressão máxima drenagem: 4-7 bar
A- 1600mm, B- 2460mm

Características:
Capacidad del depósito: 90L
Capacidad recogedor: 14L
Capacidad de visualizador: 8L
Tiempo de despresurización: 2 min
Vel. de aspiración (aceite 70-90 ºC, sonda 6mm): 1,5-2 L / min
Capacidad de succión total: 60-65L
Manguera de succión: 2m
Manguera de desagüe: 2m
Presión máxima de drenaje: 4-7 bar
A- 1600mm, B- 2460mm

REF		
9700	51kg	1x

Aspirador óleo 90L com visor
Aspirador aceite 90L con visualizador





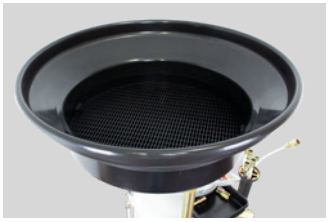



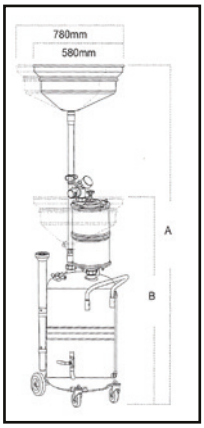

Características:
Capacidad del depósito: 90L
Diámetro visualizador: 580mm
Capacidad de visualizador: 8L
Tiempo de despresurización: 2min
Vel. aspiración (aceite 70-90 ºC, sonda 6 mm): 1,5-2L / min
Capacidad de succión total: 60-65L
Manguera de succión: 2 m. Manguera de desagüe: 2m
Presión máxima de drenaje: 4-7 bar
A- 1730mm B-1190mm

Características:
Capacidade tanque: 90L
Diâmetro visor: 580mm
Capacidade visor: 8L
Tempo despressurização: 2min
Velocidade sucção (óleo 70-90 ºC, sonda 6 mm): 1.5-2L / min
Capacidade total sucção: 60-65L
Mangueira sucção: 2 m. Mangueira drenagem: 2m
Pressão máxima drenagem: 4-7 bar
A- 1730mm B-1190mm

REF		
9710	42kg	1x

Aspirador de óleo 90L com visor e aparadeira
Aspirador de aceite 90L con visualizador y recogedor







Visor / Visualizador



REF 9730V

Manómetro



REF 9730M

Conjunto 3 varetas
Conjunto 3 varillas



REF 9730S3

Vareta óleo cobre
Varilla aceite cobre



REF 9730VC

Vareta óleo flex. 8mm
Varilla aceite flex. 8mm



REF 9730V8

Vareta óleo flex. 6mm
Varilla aceite flex. 6mm



REF 9730V6

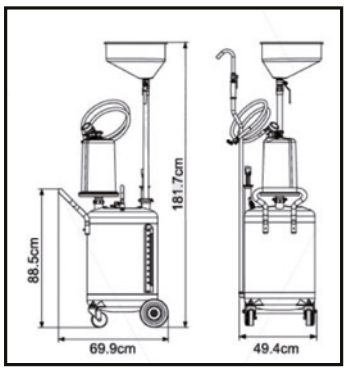

Características:
Pressão vácuo: 0.4-0.6mpa
Grau vácuo: 0.05-0.007mpa
Pressão descarga: 0.4mpa
Dimensões visor: 210x360mm
Capacidade visor: < 9L
Capacidade reservatório: 90L
Tubo de sucção: 1m
Tubo de descarga: 2m

Características:
Presión de vacío: 0.4-0.6mpa
Grado vacío: 0.05-0.007mpa
Presión de descarga: 0.4mpa
Dimensiones visualizador: 210x360mm
Capacidad de visualizador: < 9L
Capacidad reservorio: 90L
Tubo de succión: 1m
Tubo de descarga: 2m

REF		
9730	37kg	1x

Engate rápido para aspirador de óleo - AUDI
Conector para aspirador de aceite - AUDI



REF		
9726	33gr	30x

Engate rápido para aspirador de óleo - Grupo FIAT
Conector para aspirador de aceite - Grupo FIAT



REF		
9728	33gr	30x

Engate rápido para aspirador de óleo - VW
Conector para aspirador de aceite - VW



REF		
9729	33gr	30x

Cavalete auto 3T
Caballete auto 3T





Características:
Altura mínima: 295mm
Altura máxima: 428mm
Capacidade: 3T

Características:
Altura mínima: 295mm
Altura máxima: 428mm
Capacidade: 3T

REF				
4853	3T	295-428mm	5,7kg	2x

Cavalete auto 6T
Caballete auto 6T



Características:
Altura mínima: 410mm
Altura máxima: 590mm
Capacidade:6T

Características:
Altura mínima: 410mm
Altura máxima: 590mm
Capacidade: 6T

REF				
4856	6T	410-590mm	9kg	2x

Estrado para mecânico plástico 48”
Camilla de mecánico 48”





Roda / Rueda



REF 4873R

Características:
Rodas com diâmetro 76mm em polipropileno PP
Estrutura HDPE de polipropileno de alta densidade
Dimensões: 1190x600x120mm

Características:
Ruedas con diámetro 76mm en polipropileno PP
Estructura HDPE polipropileno de alta densidade
Dimensiones: 1190x600x120mm

REF			
4873	200kg	7,5kg	1x

Estrado mecânico almofadado 48"
Camilla de mecánico 48"



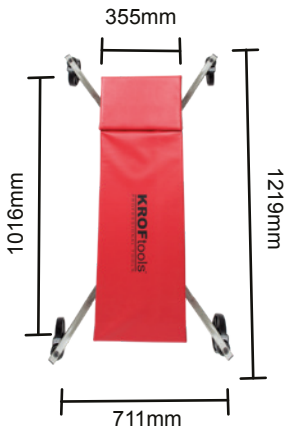



Características:
Estrutura revestida com almofada de 50mm espessura
Dimensões estrado: 1016x355x139mm
Dimensões estrutura estrado: 1219x711x177mm
Rodas 127mm

Características:
Estructura cubierta con un cojín de 50mm de espesor
Dimensiones camilla: 1016x355x139mm
Dimensiones estructura camilla: 1219x711x177mm
Ruedas 127mm

REF			
4874	180kg	8,5kg	1x

Tanque lavar peças 65L
Tanque lavar piezas 65L



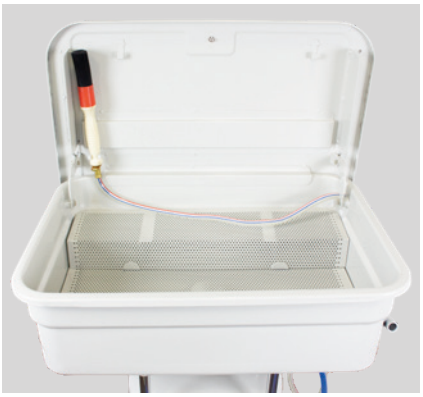







Características:
Aplicação: Ideal para lavar travões no local
Funciona com ar comprimido
Capacidade tanque: 65L
Capacidade do tanque de lavagem: 50L
Pressão máxima trabalho: 0,5bar
Quantidade de líquido necessária: 50L
Pressão máxima pistola: 12L bar

Características:
Aplicación: Ideal para el lavare frenos en el lugar
Funciona con aire comprimido
Capacidad del depósito: 65L
Capacidad del depósito de lavado: 50L
Presión máxima de trabajo: 0,5bar
Cantidad de líquido necesaria: 50L
Presión máxima de la pistola: 12L bar

REF		
9720	50kg	1x

Máquina de lavar peças elétrica 75L
Lavadora de piezas eléctrica 75L









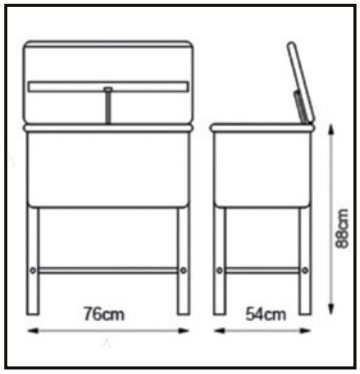

Pincel / Cepillo



REF 9740P

Produto de limpeza aconselhado:
- Um produto de limpeza e desengorduramento biodegradável concentrado à base de água, com as seguintes características
- Certificado NSF A1
- Facilmente biodegradável conforme OECD 301B
- Não contenha solventes de amónia, clorados ou petrolíferos
- Livre de fosfato, EDTA e nonilfenol
- Não inflamável
- PH neutro

Producto de limpieza recomendado:
- Producto limpiador y desengrasante concentrado biodegradable a base de agua, con las siguientes características:
- Certificado NSF A1
- Fácilmente biodegradable según OECD 301B
- No contienen amoniaco, disolventes clorados o derivados del petróleo
- Libre de fosfato, EDTA y nonilfenol
- No inflamable
- PH neutro

Características:
Dimensões gerais: 760x540x880mm
Corrente elétrica 240V/50hz 0.5A
Dimensões tanque: 715x480x270mm
Capacidade máxima tanque: 25L
Capacidade máxima fluxo bomba: 10/12L/min

Características:
Dimensiones generales: 760x540x880mm
Corriente eléctrica 240V/50hz 0.5A
Dimensiones tanque: 715x480x270mm
Capacidad máxima tanque: 25L
Capacidad máxima de flujo bomba: 10/12L/min

REF		
9740	23kg	1x

Máquina de lavar peças elétrica 150L
Lavadora de piezas eléctrica 150L

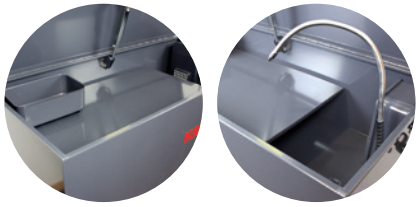





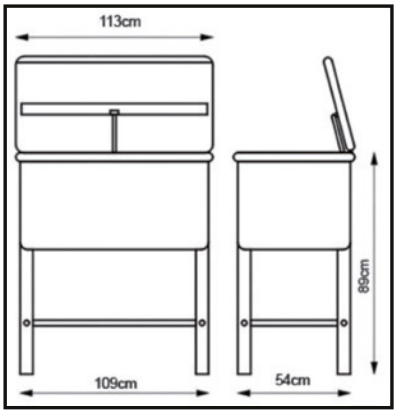

Pincel / Cepillo



REF 9740P

Produto de limpeza aconselhado:
- Um produto de limpeza e desengorduramento biodegradável concentrado à base de água com as seguintes características:
- Certificado NSF A1
- Facilmente biodegradável conforme OECD 301B
- Não contenha solventes de amónia, clorados ou petrolíferos
- Livre de fosfato, EDTA e nonilfenol
- Não inflamável
- PH neutro

Producto de limpieza recomendado:
- Producto limpiador y desengrasante concentrado biodegradable a base de agua, con las siguientes características:
- Certificado NSF A1
- Fácilmente biodegradable según OECD 301B
- No contienen amoniaco, disolventes clorados o derivados del petróleo
- Libre de fosfato, EDTA y nonilfenol
- No inflamable
- PH neutro

Características:
Dimensiones generales: 1130x545x900mm
Dimensiones tanque: 1060x520x200mm
Capacidad tanque: 50L
Corrente eléctrica: 240V 50hz 0.5A
Capacidade máxima de fluxo da bomba: 20L/min

Características:
Dimensões gerais: 1130x545x900mm
Dimensões tanque: 1060x520x200mm
Capacidade tanque: 50L
Corrente eléctrica: 240V 50hz 0.5A
Capacidade máxima de fluxo da bomba: 20L/min

REF		
9745	41kg	1x

Máquina decapar jato areia 40L
Cabina chorreadora de arena 40L









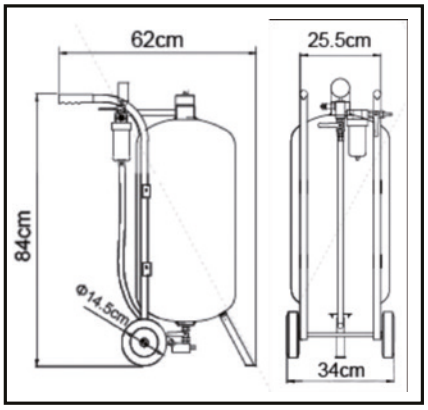

Características:
Dimensões gerais: 840x620x340mm
Comprimento mangueira: 2438mm
Diâmetro rodas: 145mm

Características:
Dimensões gerais: 840x620x340mm
Comprimento mangueira: 2438mm
Diâmetro rodas: 145mm

REF		
9762	15kg	1x

Máquina decapar jato areia 80L
Cabina chorreadora de arena 80L









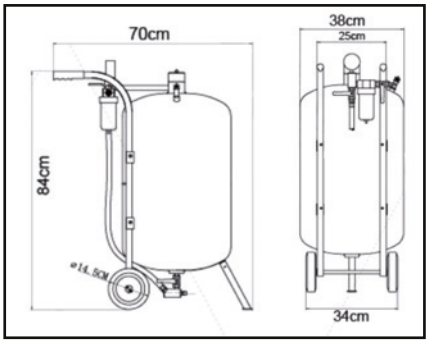

Características:
Dimensões gerais: 840x700x380mm
Diâmetro rodas: 145mm
Incluí mangueira 2.5m
Pressão de trabalho 60-125PSI
Consumo de ar 6-25CFM

Características:
Dimensiones totales: 840x700x380mm
Diámetro de la rueda: 145mm
Incluye manguera de 2,5m
Presión de trabajo 60-125PSI.
Consumo de aire 6-25CFM.

REF		
9761	23kg	1x

Máquina decapar jato de areia 90L
Cabina chorreadora de arena 90L







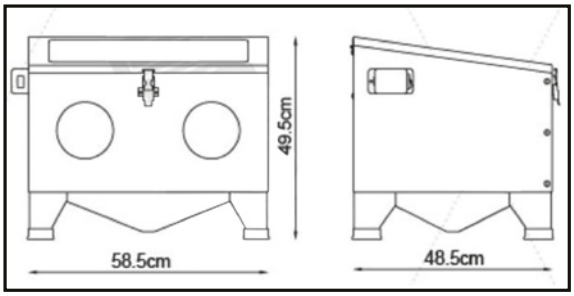

Pelicula protetora 400x300mm



REF 9765-01

Par de luvas / Par de guantes 9765



REF 9765-03

Características:
Dimensões gerais: 585x485x494,5mm
Capacidade areia no funil: 6.5L
Área de trabalho: 580x485x494,5mm
Entrada de ar: 15-25CFM / 40-120PSI
Voltagem lâmpada: 12V
Potência: 8W

Utilizar com microesferas de vidro com granulagem 200-300

Características:
Dimensiones generales: 585x485x494mm
Capacidad arena en embudo: 6.5L
Área de trabajo: 580x485x494mm
Entrada de aire: 15-25CFM / 40-120PSI
Voltaje lámpara: 12V
Potencia: 8W

Utilizar con microesferas de cristal con granulación 200-300

REF		
9765	20kg	1x

Máquina decapar jato de areia 220L
Cabina chorreadora de arena 220L

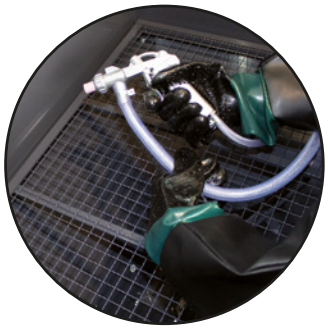





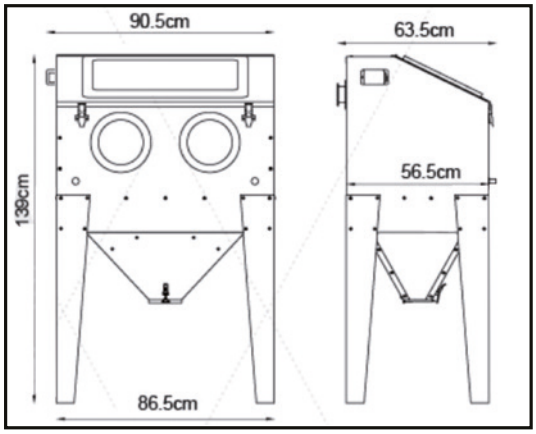

Pelicula protetora 550x250mm



REF 9760-01

Par de luvas / Par de guantes 9760



REF 9760-02

Características:
Dimensões gerais: 905x635x1390mm
Capacidade areia no funil: 33L
Área de trabalho: 860x565x635mm
Entrada de ar: 15-25CFM / 40-120PSI
Voltagem lâmpada: 12V
Potência: 8W

Utilizar com microesferas de vidro com granulagem 200-300

Características:
Dimensiones generales: 905x635x1390mm
Capacidad de arena embudo: 33L
Área de trabajo: 860x565x635mm
Entrada de aire: 15-25CFM / 40-120PSI
Voltaje lámpara: 12V
Potencia: 8W

Utilizar con microesferas de cristal con granulación 200-300

REF		
9760	46,5kg	1x

Máquina decapar jato de areia 350L
Cabina chorreadora de arena 350L







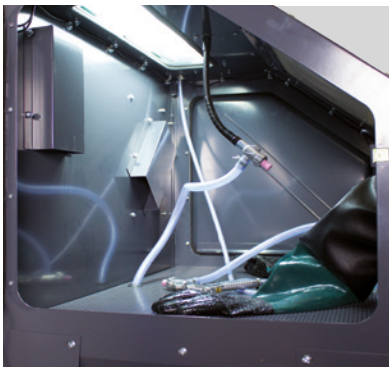





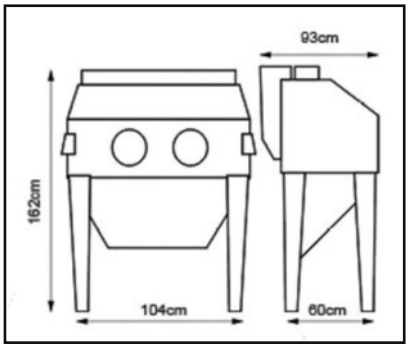

Características:
Dimensões gerais: 1040x600x1620mm
Pressão de ar: 60PSI-120PSI
Capacidade da areia funil: 40L
Voltagem 230V / 50HZ
Tensão de saída: 12V

Utilizar com microesferas de vidro com granulagem 200-300

Características:
Dimensiones totales: 1040x600x1620mm
Presión de aire: 60PSI-120PSI
Capacidad de arena embudo: 40L
Voltaje 230V / 50HZ
Voltaje de salida: 12V

Utilizar con microesferas de cristal con granulación 200-300

REF		
9770	110kg	1x

Máquina decapar jato de areia 990L
Cabina chorreadora de arena 990L





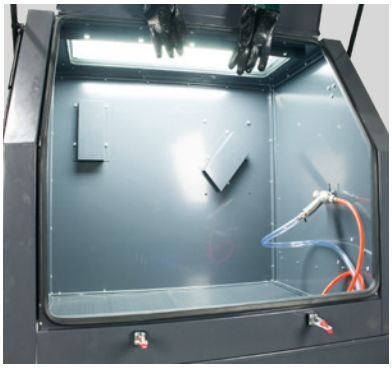

Pistola areia / Pistola chorreadora



REF 9773





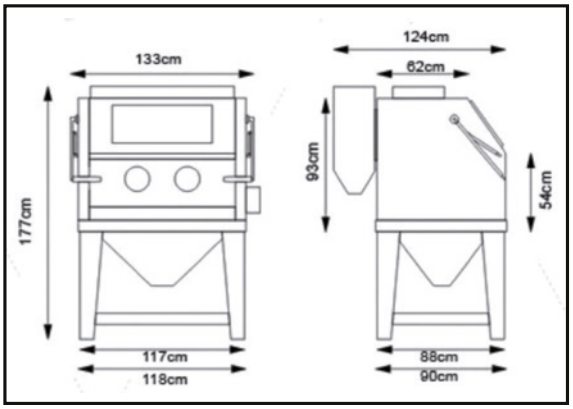

Caracaterísticas:
Dimensões gerais: 1330x1240x1770mm
Pressão máxima de trabalho 125PSI (8.6Bar)
Consumo de Ar: 24CFM @ 125PSI (680L/Min)
Voltagem 220~240V / 50HZ 26W

Utilizar com microesferas de vidro com granulagem 200-300

Características
Dimensões gerais: 1330x1240x1770mm
Pressão máxima de trabalho 125PSI (8.6Bar)
Consumo de Ar: 24CFM @ 125PSI (680L/Min)
Voltagem 220~240V / 50HZ 26W

Utilizar con microesferas de cristal con granulación 200-300

REF		
9771	160kg	1x

Máquina decapar jato de areia 1200L
Cabina chorreadora de arena 1200L







Pistola areia / Pistola chorreadora



REF 9773



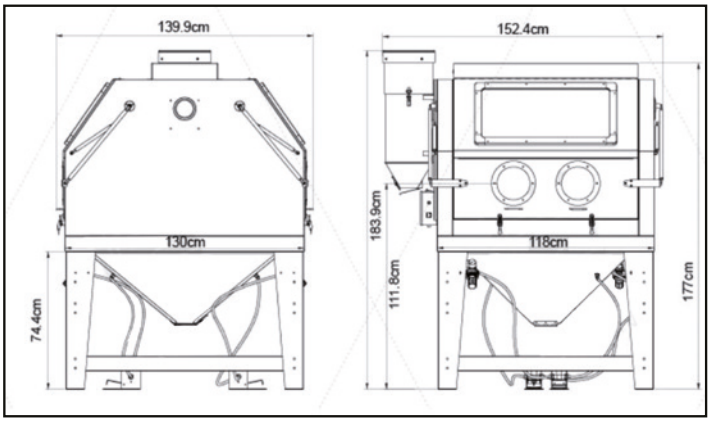

Características:
Dimensões gerais: 1524x1399x1839mm
Espaço de trabalho: 1300x1180x850mm
Requisito de ar: 0,4-0,8 MPA 60 ~ 125PSI
Consumo de Ar: 24CFM @ 125PSI 680L / min
Capacidade de carregamento de areia: 32L
Motor: 220~240V 50Hz 1200W

Utilizar com microesferas de vidro com granulagem 200-300

Características:
Dimensiones totales: 1524x1399x1839mm
Espacio de trabajo: 1300x1180x850mm
Requisito de aire: 0.4-0.8 MPA 60 ~ 125PSI
Consumo de aire: 24CFM @ 125PSI 680L / min
Capacidad de carga de arena: 32L
Motor: 220 ~ 240V 50Hz 1200W

Utilizar con microesferas de cristal con granulación 200-300

REF		
9772	215kg	1x

Pistola jato areia com bocais 4/5/6/7mm
Pistola chorreadora arena con boquillas 4/5/6/7mm



Medidas: 4/5/6/7mm
Compatível com a REF 9760, 9765, 9770

Medidas: 4/5/6/7mm.
Compatible con el REF 9760, 9765, 9770

REF		
9769	1kg	1x

Kit 4 bocais para pistola jato areia 4/5/6/7mm
Juego 4 boquillas para pistola chorreo arena 4/5/6/7mm



Medidas: 4/5/6/7mm
Compatível com a REF 9769

Medidas: 4/5/6/7mm
Compatible con el REF 9769

REF		
9766	867gr	1x

Pistola jato areia com bocais 2/2.5/3/3.5mm
Pistola chorreadora arena con boquillas 2/2.5/3/3.5mm



Medidas: 2/2.5/3/3.5mm
Compatível com a REF 9761, 9762

Medidas: 2/2.5/3/3.5mm
Compatible con el REF 9761, 9762

REF		
9768	1kg	1x

Kit 4 bocais para pistola jato areia 2/2.5/3/3.5mm
Juego 4 boquillas para pistola chorreo arena 2/2.5/3/3.5mm



Medidas: 2/2.5/3/3.5mm
Compatível com a REF 9768

Medidas: 2/2.5/3/3.5mm
Compatible con el REF 9768

REF		
9767	867gr	1x

Pistola jato areia para máquinas 990L e 1200L
Pistola chorreadora arena para para 990L y 1200L



Características:
Quantidade mínima de ar: 7.1 CFM @ 90 PSI
Requisitos ideiais de funcionamento: 10,25 CFM @ 115PSI
Pressão máxima de funcionamento: 120PSI

Características:
Cantidad mínima de aire: 7,1 CFM @ 90 PSI
Requisitos de funcionamiento ideales: 10,25 CFM @ 115PSI
Presión máxima de funcionamiento: 120PSI

REF		
9773	310gr	30x

Kit 4 bocais para máquinas jato de areia 6/7mm
Kit 4 piezas boquillas para chorreadora 6/7mm



Medidas: 6/6/7/7mm
Compatível com a REF 9773

Medidas: 6/6/7/7mm.
Compatible con el REF 9773

REF		
9774	210gr	1x

Desmontadora pneus automático
Desmontadora neumáticos automática












Características:
Diâmetro da jante (bloqueio externo): 12-24"
Diâmetro da jante (bloqueio interno): 14-16"
Diâmetro máximo da roda: 45”
Largura da roda: 16"
Pressão de trabalho: 8-10bar
Voltagem: 220V 1PH 50HZ / 380V 3PH 60HZ
Potência do motor: 0.75 / 1.1KW
Altura máx.: 1900mm
Comprimento: 1900mm
Largura: 1900mm
Circulos por minutos: 6-8n/min
Nível de ruído 72db

Características:
Diámetro de la llanta (bloqueo externo): 12-24"
Diámetro de la llanta (bloqueo interno): 14-16"
Diámetro máximo de la rueda: 45”
Ancho de la rueda: 16"
Presión de trabajo: 8-10bar
Voltaje: 220V 1PH 50HZ / 380V 3PH 60HZ
Potencia del motor: 0.75 / 1.1KW
Altura máx.: 1900mm
Longitud: 1900mm
Anchura: 1900mm
Círculos por minuto: 6-8n/min
Nivel de ruido 72db

REF				
9010	380V 3PH 60HZ	1.1KW	250kg	1x
9010MO	220V 1PH 50HZ	0.75KW	250kg	1x

Desmontadora pneus semi-automático com braço fixo
Desmontadora neumáticos semi-automática con brazo fijo









Características:
Diâmetro da jante (bloqueio externo): 10-22"
Diâmetro da jante (bloqueio interno): 12-24"
Diâmetro máximo da roda: 41"
Largura da roda: 14"
Pressão de trabalho: 8-10bar
Voltagem: 220V 1PH 50HZ / 380V 3PH 60HZ
Potência do motor: 1.1KW
Altura máx.: 1800mm
Comprimento: 1100mm
Largura: 1050mm
Círculos por minuto: 6-8n/min
Nível de Ruído: 72db

Características:
Diámetro de la llanta (bloqueo exterior): 10-22"
Diámetro de la llanta (bloqueo interior): 12-24"
Diámetro máximo de la rueda: 41"
Ancho de rueda: 14"
Presión de trabajo: 8-10bar
Voltaje: 220V 1PH 50HZ / 380V 3PH 60HZ
Potencia del motor: 1,1KW
Altura máxima: 1800mm
Longitud: 1100mm
Ancho: 1050mm
Círculos por minuto: 6-8n/min
Nivel de ruido: 72db

REF				
9011	380V 3PH 60HZ	1.1KW	230kg	1x
9011MO	220V 1PH 50HZ	0.75KW	230kg	1x

Máquina calibrar rodas automático 10"-24"
Calibrador ruedas automática 10"-24"





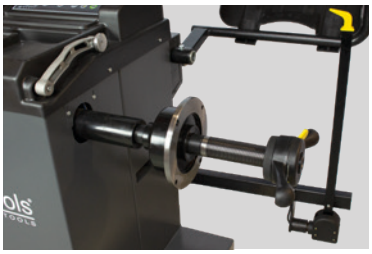













Características:
Peso roda: 67kg / 147lb
Diâmetro roda: 47″
Diâmetro aro: 10 ″ - 24″
Largura aro: 1,5 "- 20"
Velocidade: 200 rpm
Precisão: 1g
Fonte de alimentação: 110V 60Hz 1PH / 230V 50Hz 1PH
Tempo de equilíbrio: 6-8s Nível de ruído: ≤ 65d

Características:
Peso rueda: 67 kg / 147 lb
Diámetro rueda: 47″
Diámetro llanta: 10″ -24″
Ancho de la llanta: 1.5 "-20"
Velocidad: 200 rpm
Precisión: 1g
Fuente de alimentación: 110V 60Hz 1PH / 230V 50Hz 1PH
Tiempo de equilibrio: 6-8 s Nivel de ruido: ≤65dB

REF		
9012	100kg	1x

Máquina calibrar rodas 10"-24"
Calibrador ruedas 10"-24"


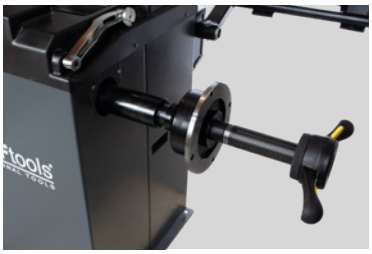









Características:
Peso máximo da roda: 67kg / 147lb
Diâmetro aro: 10"-24"
Largura aro: 1.5"-20"
Velocidade: 200rpm
Precisão: 1g
Fornecimento de energia: 110V 60Hz 1PH/230V 50Hz 1PH
Tempo de equilíbrio: 6-8s
Nível de Ruído: ≤65dB

Características:
Peso máximo de las ruedas: 67kg / 147lb
Diámetro de la llanta: 10"-24"
Ancho de la llanta: 1,5"-20"
Velocidad: 200rpm
Precisión: 1g
Alimentación: 110V 60Hz 1PH/230V 50Hz 1PH
Tiempo de equilibrado: 6-8s
Nivel de ruido: ≤65dB

REF		
9013	120kg	1x

Máquina calibrar rodas automático 10"-24" com LCD 21"
Calibrador ruedas automática 10"-24" con LCD 21"







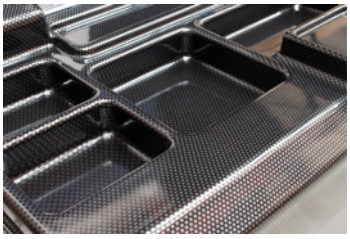













Características:
Peso máximo da roda: 67kg/147lb
Diâmetro aro: 10"-24"
Largura aro: 1.5"-20"
Velocidade: 200rpm
Precisão: 1g
Fornecimento de energia: 110V 60Hz 1PH/230V 50Hz 1PH
Tempo de equilíbrio: 6-8s
Nível de Ruído: ≤65dB

Características:
Peso máximo de la rueda: 67kg/147lb
Diámetro de la llanta: 10"-24"
Ancho de la llanta: 1.5"-20"
Velocidad: 200rpm
Precisión: 1g
Fuente de alimentación: 110V 60Hz 1PH/230V 50Hz 1PH
Tiempo de equilibrio: 6-8s
Nivel de ruido: ≤65dB

REF		
9014	134kg	1x

Jogo garras de moto para desmontador de pneus
Juego garras de moto para desmontadora de neumáticos



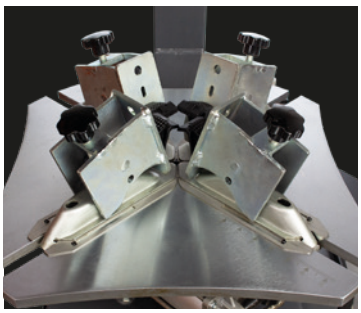



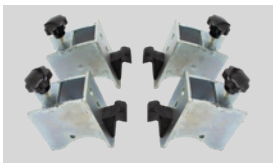

Características:
Aperto externo: 6"-24", Aperto interno: 8"-26"
Largura máxima da roda: 12". Diâmetro máximo da roda: 39"
Para usar com a desmontadora de pneus:
- REF 9000/9000MO, 9001/9001MO, 9010/9010MO, 9011/9011MO

Características:
Apriete externo: 6 "-24", Apriete interno: 8"-26"
Ancho máximo de la rueda: 12". Diámetro máximo de la rueda: 39"
Para usar con el cambiador de neumáticos:
- REF 9000 / 9000MO, 9001 / 9001MO, 9010/9010MO, 9011/9011MO

REF		
9004	4kg	1x

Adaptador universal para jantes cegas
Adaptador universal para llanta ciega



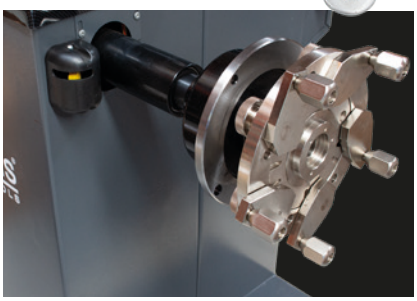





Características:
Diâmetro do eixo: 40mm (φ40)
Para as REF 9002, 9003, 9006, 9012, 9013, 9014

Características:
Diámetro del eje: 40mm (φ40)
Para as REF 9002, 9003, 9006, 9012, 9013, 9014

REF		
9009	5kg	1x

Jogo de garras de moto para balanceadora pneus
Juego de garras moto para calibradora de ruedas

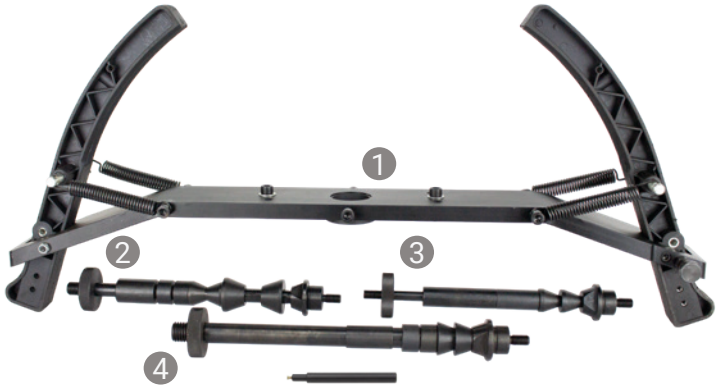





Caracteristicas:
Diâmetro da roda: 10"-24"
Para usar com a máquina calibrar rodas REF 9002, 9003
Medidas: 1 - Diâmetro encaixe: 29mm, 2 - Fuso 14mm / rosca 10mm
3 - Fuso 10mm / rosca 10mm; 4 - 18mm / rosca 10mm

Caracteristicas:
Diámetro de la rueda: 10"-24"
Para usar con calibrador de ruedas REF 9002, 9003
Medidas: 1 - Diámetro enchufe: 29mm, 2 - Husillo 14mm / rosca 10mm; 3 - eje 10mm / rosca 10mm; 4 - Husillo 18 mm / rosca 10mm

REF		
9005	3,5kg	1x

Desmontador pneus 14-26" 380V
Desmontador neumáticos 14-26" 380V

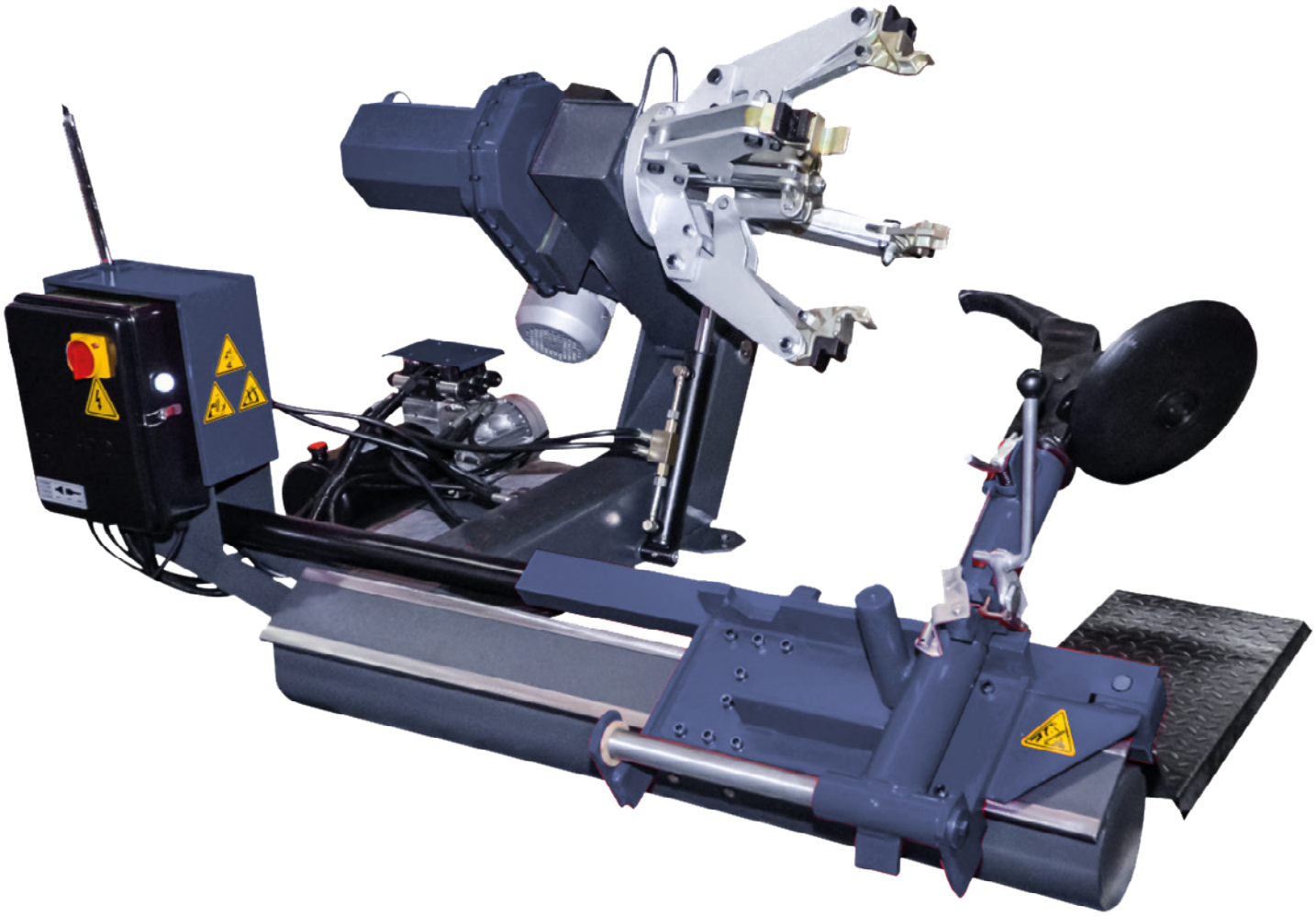

Características:
Diâmetro: 14"-26"
Máxima largura da roda: 780mm
Máximo diâmetro da roda: 1600mm
Máximo peso da roda: 500kg
Motor da bomba hidráulica: 1,5W
Motor da caixa de engrenagens: 1.8W
Hidráulica pump motor: 30kw
Gear box motor: 3.0kw
Força do desagregador do grânulo: 8-10bar
Fonte de alimentação: 380V
Dimensão: 1245x1125x1930mm

Características:
Diámetro: 14"-26"
Máxima ancho de rueda: 780mm
Máximo diámetro de la rueda: 1600mm
Máximo peso de la rueda: 500kg
Motor bomba hidráulica: 1,5W
Motor caja de cambios: 1.8W
Motor de bomba hidráulica: 3,0kw
Caja de cambios: 3,0kw
Fuerza del destalonador: 8-10bar
Fuente de alimentación: 380V
Dimensión: 1245x1125x1930mm

REF		
9007	415kg	1x

Desmontador pneus 14-56" 380V
Desmontador neumáticos 14-56" 380V



Características:
Diâmetro: 14"-56"
Máxima largura da roda: 1200mm
Máximo diâmetro da roda: 2500mm
Máximo peso da roda: 2.000kg
Força do desagregador: 3300kg
Fonte de alimentação: 380V
Dimensão: 2130x2100x1100mm

Características:
Diámetro: 14"-56"
Máxima ancho de la rueda: 1200mm
Máximo diámetro de la rueda: 2500mm
Máximo peso de la rueda: 2000kg
Fuerza destalonadora: 3300kg
Fuente de alimentación: 380V
Dimensión: 2130x2100x1100mm

REF		
9008	1175kg	1x

Suporte colaças 2 peças
Soportes culata 2 piezas







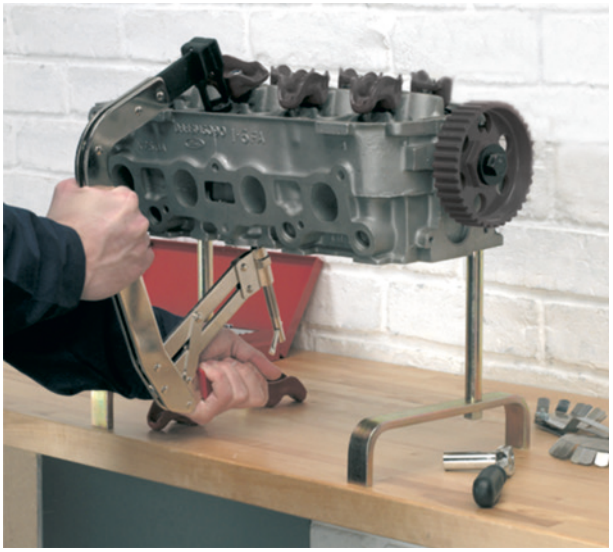

Descrição:
Um par de suportes de apoio que se localizam na cabeça do cilindro através de orifícios de encaixe
Também proporciona a folga entre a cabeça e a bancada de trabalho necessária para a escareação das guias das válvulas

Descripción:
Un par de soportes que se ubican en la culata a través de agujeros con llave
También proporciona el espacio libre entre la cabeza y el banco de trabajo necesario para escariar las guías de las válvulas

REF		
4829	1,60kg	8x

Suporte motos 300kg
Soporte motos 300kg



Características:
Capacidade: 300kg
Altura: 400mm
Largura: 360mm

Características:
Capacidad: 300kg
Altura: 400mm
Anchura: 360mm

REF		
4831	11,5kg	1x

Barra reforçada para suporte motor 500kg
Traviesa reforzada para soporte motor 500kg





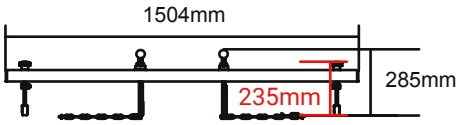

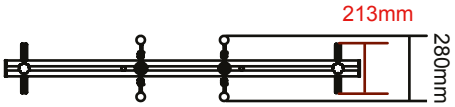

Aplicação: Esta barra permite o uso em trabalhos pesados tais como a remoção da transmissão
Vem com as peças necessárias para executar o trabalho na transmissão ou no motor do veículo, viga de aço, blocos de pé, suportes de borracha (para não danificar a pintura), correntes e ganchos
O suporte de motor é projectado para para suportar o motor de modo que as peças e mecanismos por debaixo possam ser alcançadas

Aplicación: Esta barra permite el uso en el trabajo pesado, como la eliminación de la transmisión
Viene con las piezas necesarias para realizar el trabajo en la transmisión o el vehículo de motor, viga de acero, almohadillas de pie, almohadillas de goma (para no dañar la pintura) , cadenas y ganchos.
El motor está diseñado para soporte para soportar el motor de manera que las partes y los mecanismos abajo pueden ser alcanzados

REF		
2062	18kg	1x

Suporte de motor rotativo 450kg
Soporte de motor rotativo 450kg

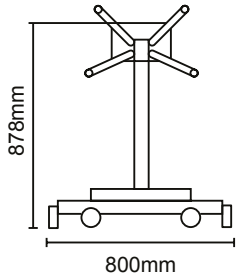

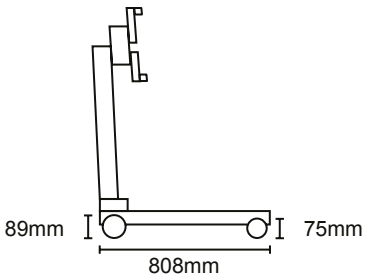





Características:
Capacidade de suporte: 450kg
Base de suporte: 250x150mm
Area mínima de agarre: 292x122mm
Area máxima de agarre: 402x152mm
8 posições
Rotação de 360º

Características:
Capacidad de soporte: 450kg
Base de soporte: 250x150mm
Area mínima de agarre: 292x122mm
Area máxima de agarre: 402x152mm
8 posisiciones
Rotación de 360º

REF		
4830	19,8kg	1x

Máquina ATF com kit adaptadores
Máquina para cambio de aceite de transmissión automatica ATF con adaptadores





Aplicação: Esta máquina automática de troca e lavagem de óleo de transmissão remove, limpa e substitui óleos e fluidos da maioria dos tipos e versões de transmissão automática, caixas de velocidades, engrenagens de torque hidráulico, refrigeradores de caixas de velocidades e linhas de refrigeradores de caixas de velocidades

Características:
Voltagem: 12V
Bomba: 70W
Diâmetro do manómetro do óleo: 70mm (ambos manómetros)
Intervalo pressão do óleo: 0-150 psi (0-10bar) (ambos manómetros)
Capacidade do tanque de óleo fresco: 30L
Capacidade do tanque de óleo antigo: 30L
Mangueira para óleo: comprimento 126 x Ø 12,5mm (1/2) (vermelha)
Mangueira para óleo: comprimento 126 x Ø 12,5 mm (1/2) (preta)
Pressão máxima da mangueira: 300 psi (20bar)

Aplicación: Esta máquina de lavado y cambio de aceite de transmisión automática elimina, limpia y sustituye los aceites y fluidos de la mayoría de los tipos y versiones de transmisión automática, cajas de cambio engranajes de par hidráulico, refrigeradores de caja de cambios y los conductos del refrigerador de la caja de cambios

Características:
Voltaje: 12V
Bomba: 70W
Diámetro del manómetro de aceite: 70mm (ambos manómetros)
Rango presión de aceite: 0-150psi (0-10bar) (ambos manómetros)
Capacidad del depósito de aceite fresco: 30L
Capacidad del depósito de aceite antiguo: 30L
Manguera de aceite: longitud 126 x Ø 12,5mm (1/2) (rojo)
Longitud de la manguera de aceite 126 x Ø 12,5 mm (1/2) (negro)
Presión máxima de la manguera: 300 psi (20bar)

REF		
9020	21,6kg	1x

Elevador de motos hidráulico 135kg
Elevador de motos hidráulico 135kg



Características:
Capacidade: 135kg
Altura mínima: 350mm
Altura máxima: 870mm
Tamanho da mesa: 41x35cm

Características:
Capacidad: 135kg
Altura mínima: 350mm
Altura máxima: 870mm
Tamaño de la mesa: 41x35cm

REF		
9866	29kg	1x

Elevador de motos hidráulico 450kg
Elevador de motos hudráulico 450kg



Características:
Capacidade:450kg
Altura mínima:180mm
Altura máxima:780mm
Tamanho da mesa: 206x55cm
Tamanho da rampa: 60x35cm

Características:
Capacidad:450kg
Altura mínima: 180mm
Altura máxima: 780mm
Tamaño de la mesa:206x55cm
Tamaño de la rampa: 60x35cm

REF		
9860	110kg	1x

Elevador de motos hidropneumático 680kg
Elevador de motos hidroneumático 680kg



Características:
Capacidade:680kg
Altura mínima:180mm
Altura máxima:830mm
Tamanho da mesa: 195x122cm(com placa lateral)
Tamanho da rampa: 58x122cm (com placa lateral)
Pressão de ar:0.75 0.85 Mpa

Características:
Capacidad:680kg
Altura mínima: 180mm
Altura máxima: 830mm
Tamaño de la mesa: 195x122cm (con placa lateral)
Tamaño de la rampa: 58x122cm (con placa lateral)
Presión de aire: 0.75 0.85 Mpa

REF		
9865	222kg	1x

Elevador parqueamento 3T
Elevador de parking 3T



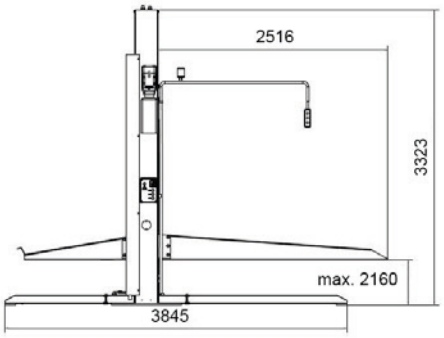

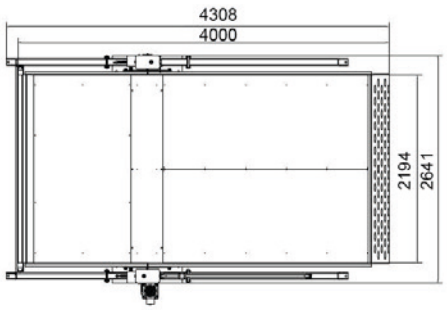

Características:
Capacidade elevação: 3T
Altura elevação: 2160mm
Tempo elevação: 55sg
Altura total: 3323mm
Largura plataformas: 2194mm
Comprimento plataformas: 4000mm

Foto figurativa, cor correspondente RAL 7015 e RAL 3022

Características:
Capacidad elevación: 3T
Altura de elevación: 2160mm
Tiempo de elevación: 55sg
Altura total: 3323mm
Ancho de la plataforma: 2194mm
Longitud de la plataforma: 4000mm

Foto figurativa, color correspondiente RAL 7015 y RAL 3022

REF		
9880		1x

Elevador de roda pneumático
Elevador de rueda neumático







Pedal elevador de roda pneumático
Pedal elevador de rueda neumático



REF 9850P

Características:
Capacidade máxima: 1360kg.
Medidas gerais: 1000×710×1310mm
Altura inicial: 50mm.
Altura máxima: 750mm.
Pressão bomba: 350bar.

Características:
Capacidad máxima: 1360 kg.
Medidas generales: 1000 ×710×1310mm
Altura inicial: 50 mm.
Altura máxima: 750 mm.
Presión de la bomba: 350bar.

REF		
9850	103kg	1x

Elevador uma coluna 3T amovível
Elevador una columna 3T movil





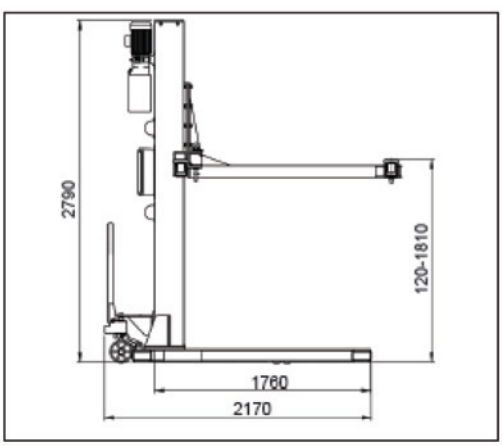

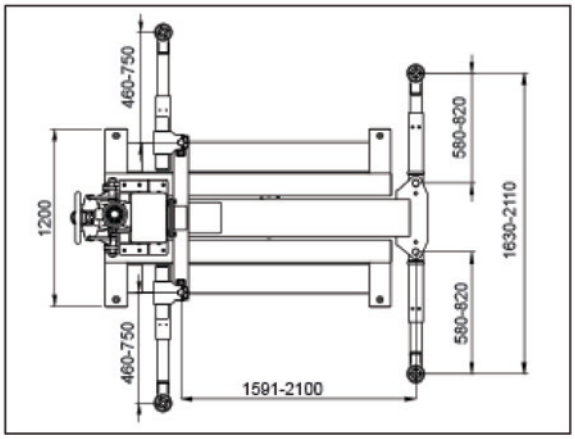

Características:
Controlo de baixa voltagem 24V
Braços basculantes telescópicos de duas fases
Sistemas de retenção de braços de serviço pesado
Segurança mecânica com libertação eléctrica automática
Com válvula de descida manual em caso de falta de alimentação eléctrica
Veículo perfeitamente acessível de dois lados
As portas do lado oposto da coluna podem abrir-se sem restrições

Características:
Control de baja tensión de 24V
Brazos basculantes telescópicos de dos etapas
Sistemas de retención de brazos resistentes
Seguridad mecánica con desbloqueo eléctrico automático
Con válvula de descenso manual en caso de corte de energía
Vehículo perfectamente accesible por dos lados
Las puertas del lado opuesto de la columna pueden abrirse sin restricciones

REF		
9803	845kg	1x

Elevador de 2 colunas eletro-hidráulico 4T
Elevador de 2 columnas electro-hidráulico 4T

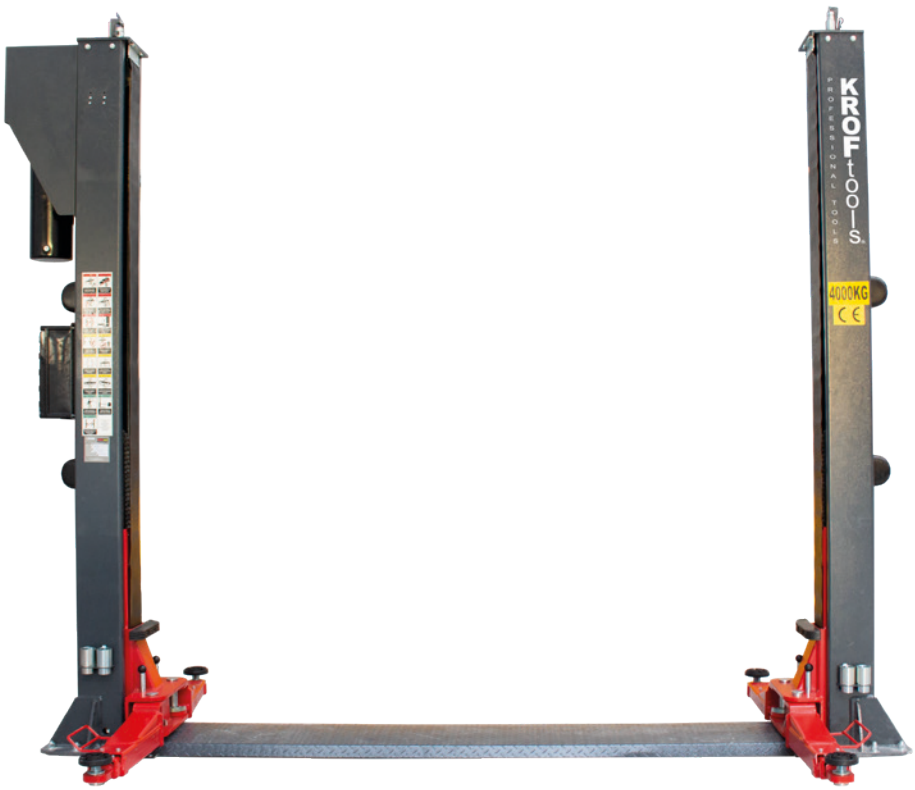








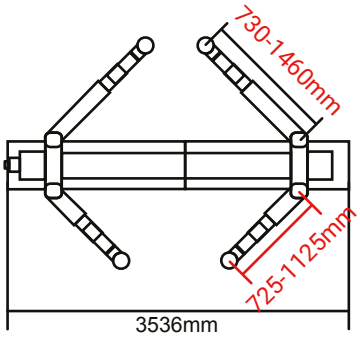

Borracha redonda 120mm 1 furo
Goma redonda 120mm 1 agujero



REF 9805B2

Borracha redonda 120mm 2 furos
Goma redonda 120mm 2 agujeros



REF 9805B2F

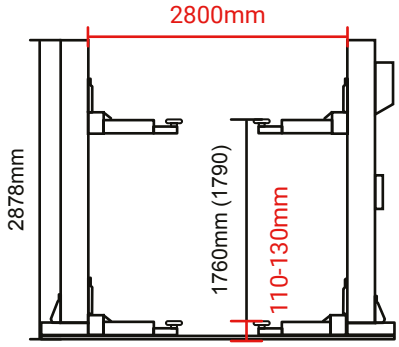

Características:
9805: Potência: 380V 50HZ
9805MO: Potência: 230V 50HZ
Largura entre colunas 2800mm
Altura total: 2878mm
Elevação: 110 (130) - 1760 (1790) mm
Tempo subida 50sg
Tempo descida 60sg
Ruído 76db
Óleo hidráulico 20# 7L
Potência: 2.2KW

Características:
9805: Potencia: 380V 50HZ
9805MO: Potencia: 230V 50HZ
Ancho entre columnas 2800mm
Altura total: 2878mm
Elevación: 110 (130) - 1760 (1790) mm
Tiempo de subida 50sg
Tiempo de descenso 60sg
Ruido 76db
Aceite hidráulico 20 # 7L
Potencia: 2,2 KW

REF			
9805	380V	600kg	1x
9805MO	230V	590kg	1x

Elevador 2 colunas 5T 380V
Elevador 2 columnas 5T 380V



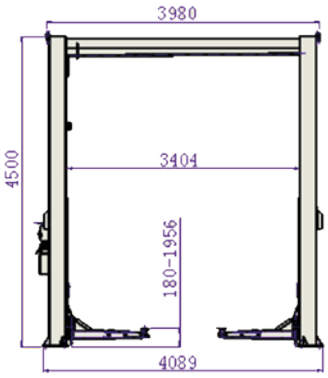

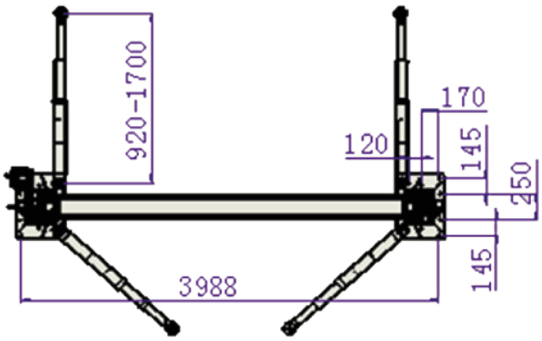

Características:
Controlo de baixa voltagem 24V
Com interruptor de limite superior para evitar
a colisão ao levantar os veículos
Trinco segurança mecânico com desbloqueio eléctrico
Accionamento hidráulico, 2 cilindros de tracção
directamente ligados ao braços
Coluna em duas fases

Foto figurativa, cor correspondente RAL 7015 e RAL 3022

Características:
Control de baja tensión de 24V
Con interruptor de límite superior para evitar
colisión al levantar los vehículos
Cierre mecánico de seguridad con desbloqueo eléctrico
Accionamiento hidráulico, 2 cilindros de tracción directamente
conectados directamente a los brazos
Columna de dos etapas

Foto figurativa, color correspondiente RAL 7015 y RAL 3022

REF		
9875	600kg	1x

Elevador 2 colunas eletro-hidráulico 4T - silence motor
Elevador 2 columnas electro-hidráulico 4T - silence motor







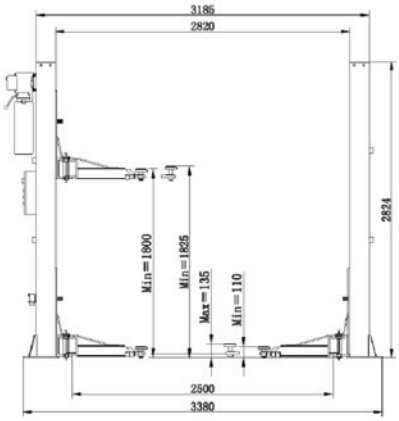

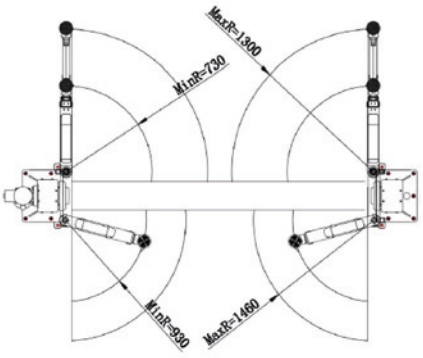

Características:
Borrachas braço tipo parafuso
Braço de elevação 2+3 extensões
Motor imerso em óleo com tomadas 220v
Almofada de protecção
Cortinas proteção pó braços
Dispositivo de protecção dos pés
Fim de curso superior e inferior

Características:
Gomas de brazo atornilladas
Brazos elevación 2+3 extensibles
Motor sumergido en aceite con tomas de corriente de 220v
Almohadilla de protección
Cortinas de polvo para los brazos
Dispositivo de protección de los pies
Fin de curso superior y inferior

REF		
9895	610kg	1x

Elevador 2 colunas hidráulico chão livre 4T 380V
Elevador 2 columnas hidraulico suelo libre 4T 380V





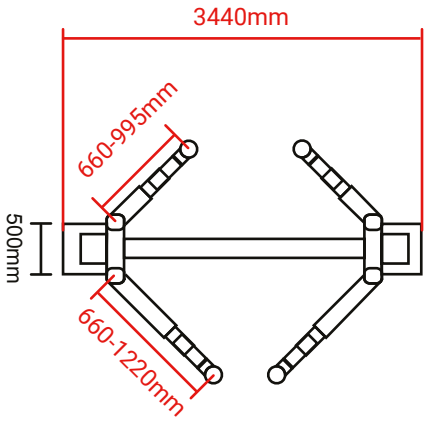

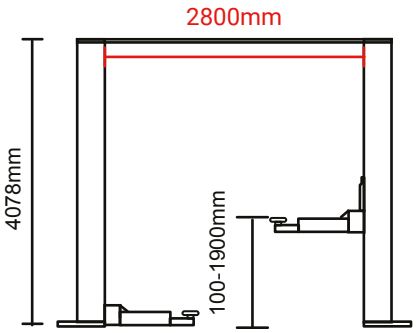

Características:
Capacidade 4T
Elevação 100-1900mm
Altura total: 4078mm
Largura geral 3440mm
Largura entre colunas 2800mm
Alcance braço frontal 660-960mm
Alcance braço traseiro 660-1220mm
Motor 2.2KW

Foto figurativa, cor correspondente RAL 7015 e RAL 3022

Características:
Capacidad 4T
Elevación 100-1900mm
Altura total 4078mm
Anchura total 3440mm
Ancho entre columnas 2800mm
Alcance brazo delantero 660-960mm
Alcance brazo trasero 660-1220mm
Motor 2.2KW

Foto figurativa, color correspondiente RAL 7015 y RAL 3022

REF		
9809	700kg	1x

Elevador fuso 3,2T 2 colunas tipo-H 1 motor
Elevador huso 3.2T 2 columnas tipo-H 1 motor









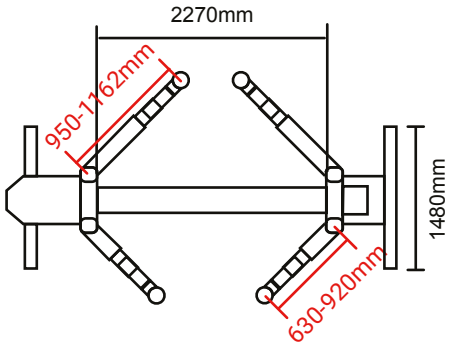



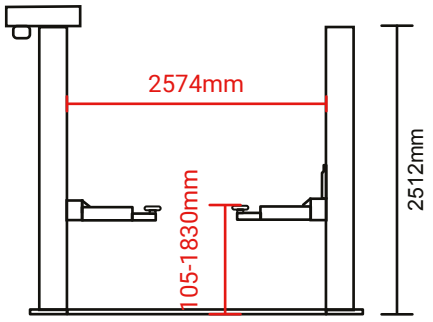

Características:
Capacidade máxima 3200kg
Tempo de elevação quando com carga 57s
Tempo de descida quando com carga 51s
Altura máxima útil 1830mm
Intervalo de ajuste dos suportes borracha 105mm
Distancia entre colunas 2574mm
Altura máxima do elevador 2512mm
Largura máxima do elevador 1480mm
Voltagem motor 400V 230V/50HZ/3PH
Potência motor 3.6KW
Voltagem caixa comandos 24V
Nível médio ruído 69dB
Nível médio ruído estando na área de trabalho 71.6dB

Características:
Capacidad máxima 3200kg
Tiempo de elevación con carga 57s
Tiempo de descenso con carga 51s
Altura útil máxima 1830mm
Rango de ajuste de soportes de goma 105mm
Distancia entre columnas 2574mm
Altura máxima de elevación 2512mm
Ancho máximo de elevación 1480mm
Voltaje del motor 400V 230V / 50HZ / 3PH
Potencia del motor 3.6KW
Caja de control de voltaje 24V
Nivel de ruido medio 69dB
Nivel de ruido medio en la zona de trabajo 71,6dB

REF		
9845	647kg	1x

Elevador 2 colunas eletro hidráulico 4T tipo H 380V
Elevador 2 columnas electro hidráulico 4T tipo H 380V



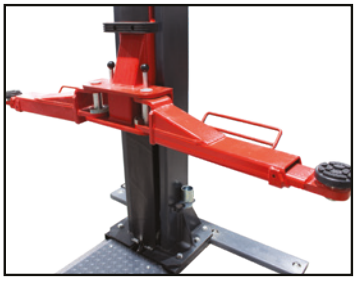





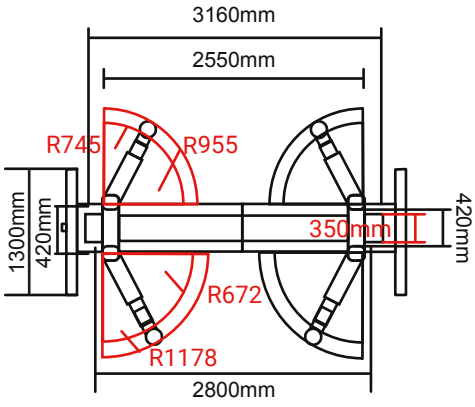

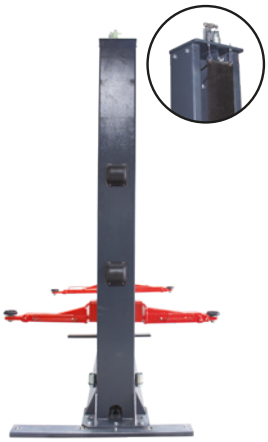



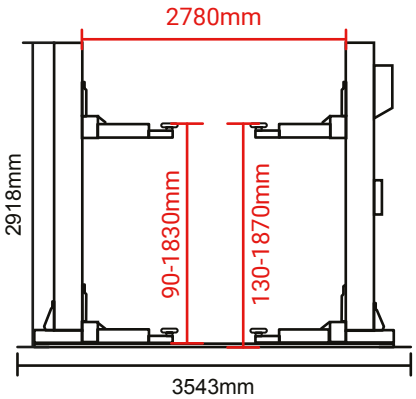

Características:
Altura plataformas: 90-1830mm / 130-1870mm
Tempo subida: <50sg
Tempo descida: > 60sg
Largura entre colunas: 2780mm
Largura total: 3543mm
Potência: 2.2KW
Óleo hidráulico 7L H46
Ruído: < 76db

Características:
Altura de la plataforma: 90-1830mm / 130-1870mm
Tiempo de subida: <50sg
Tiempo de descenso:> 60sg
Ancho entre columnas: 2780mm
Ancho total: 3543mm
Potencia: 2,2KW
Aceite hidráulico 7L H46
Ruido: <76db

REF		
9807	730kg	1x

Elevador 4 colunas 6,5T 5.5m plataformas lisas
Elevador 4 columnas 6,5T 5.5m plataformas lisas

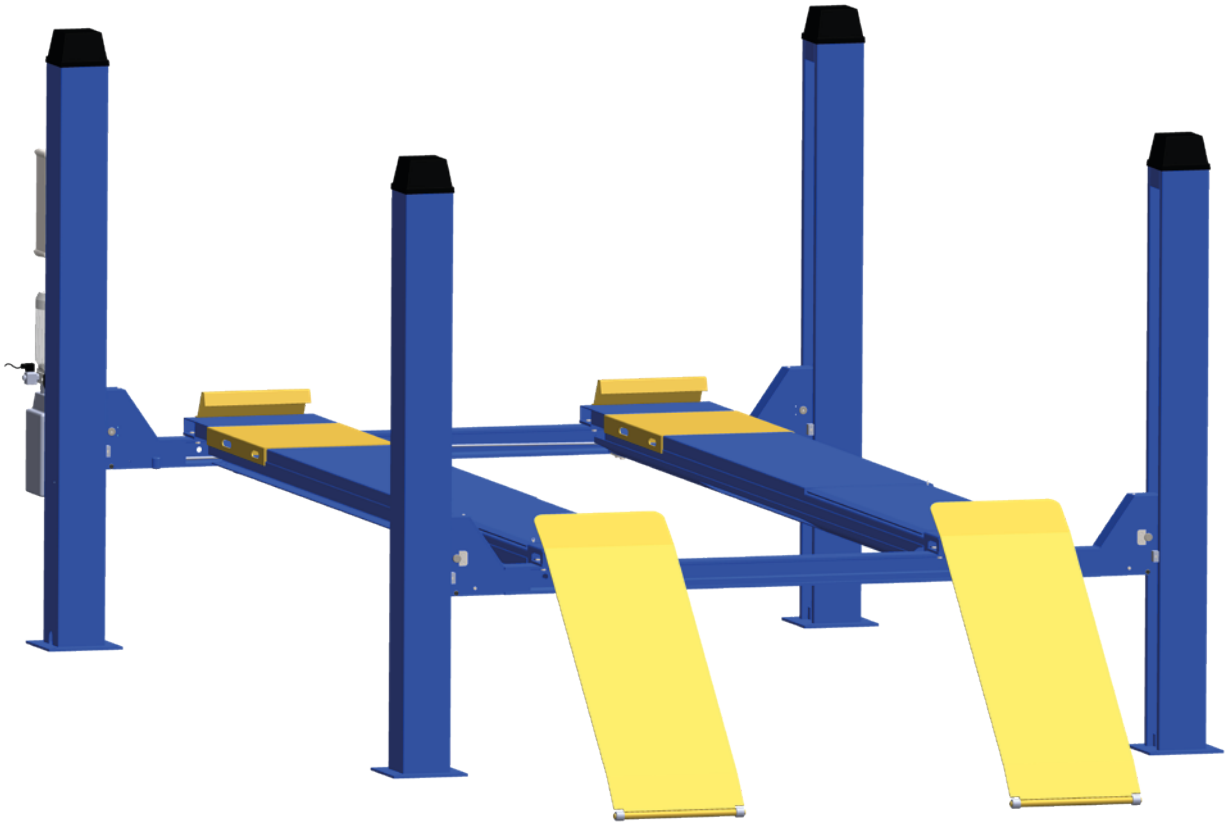

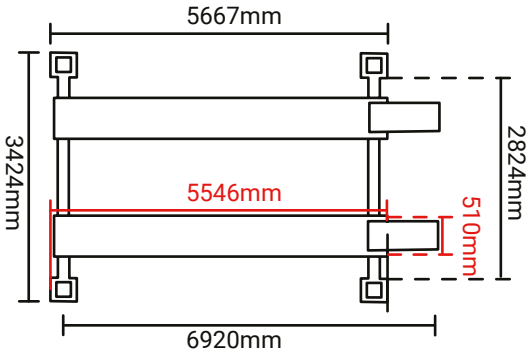

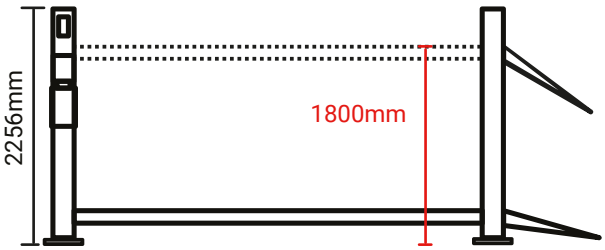

Características:
Fornecimento energia: 380V 3PH
Entrada de ar: 6~8kg/cm2
Potência; 3.0KW
Capacidade elevação: 6.5T
Altura máxima elevação: 210~1800mm

Foto figurativa, cor correspondente RAL 7015 e RAL 3022

Características:
Suministro energia: 380V 3PH
Entrada de aire: 6~8kg/cm2
Potencia; 3,0KW
Capacidad de elevación: 6,5T
Altura máxima de elevación: 210~1800mm

Foto figurativa, color correspondiente RAL 7015 y RAL 3022

REF		
9834	1919kg	1x

Elevador 4 colunas 3.5T para alinhamento trincos pneumáticos
Elevador de 4 columnas de 3.5T para alineamiento cierres neumáticos



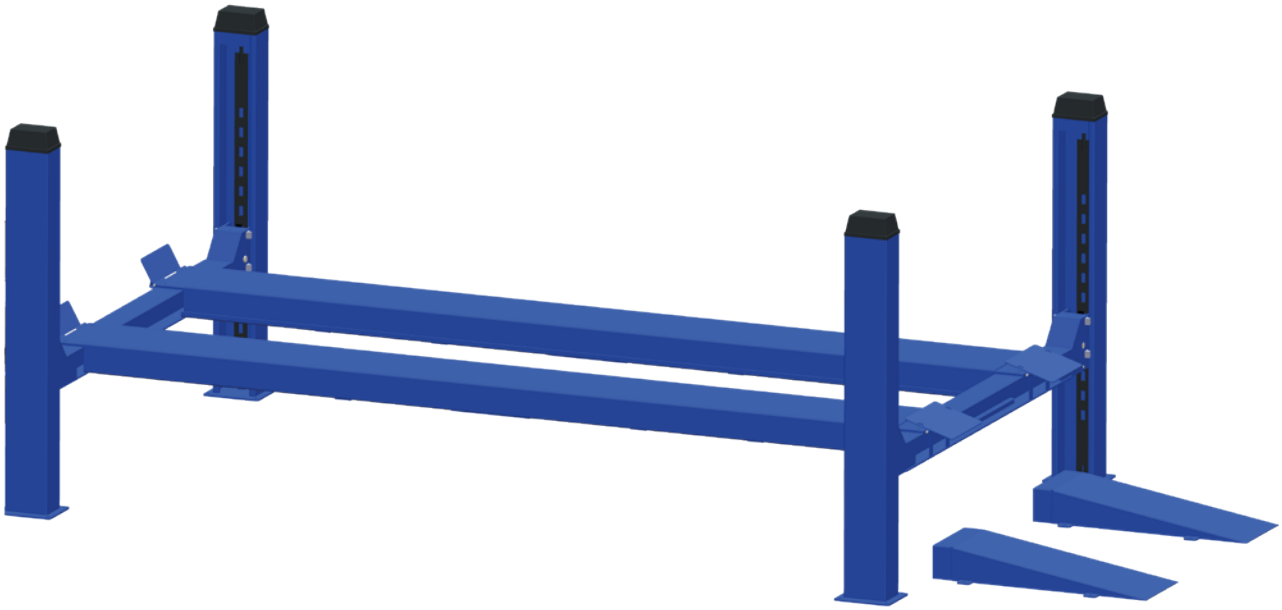

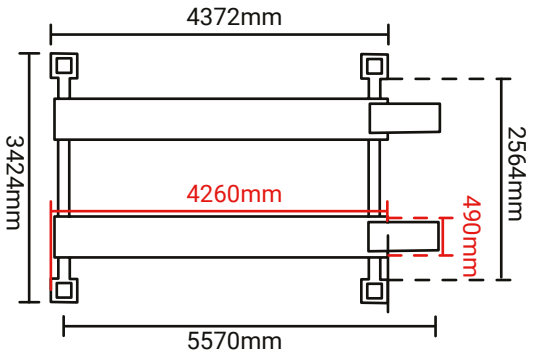

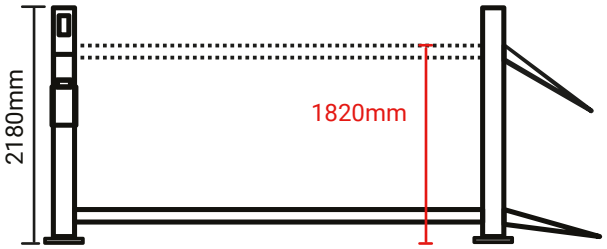

Características:
Fornecimento energia: 380V 3PH
Fornecimento ar: 6~8kg cm2
Potência: 2,2KW
Capacidade elevação: 3.5T
Altura máxima elevação: 220~1820mm

Foto figurativa, cor correspondente RAL 7015 e RAL 3022

Características:
Alimentación: 380V 3PH
Suministro de aire: 6~8kg cm2
Potencia: 2,2KW
Capacidad de elevación: 3,5T
Altura máxima de elevación: 220~1820mm

Foto figurativa, color correspondiente RAL 7015 y RAL 3022

REF		
9836	1224kg	1x

Elevador 4 colunas 4.5T 4,65m plataformas lisas
Elevador 4 columnas 4.5T 4,65m plataformas lisas



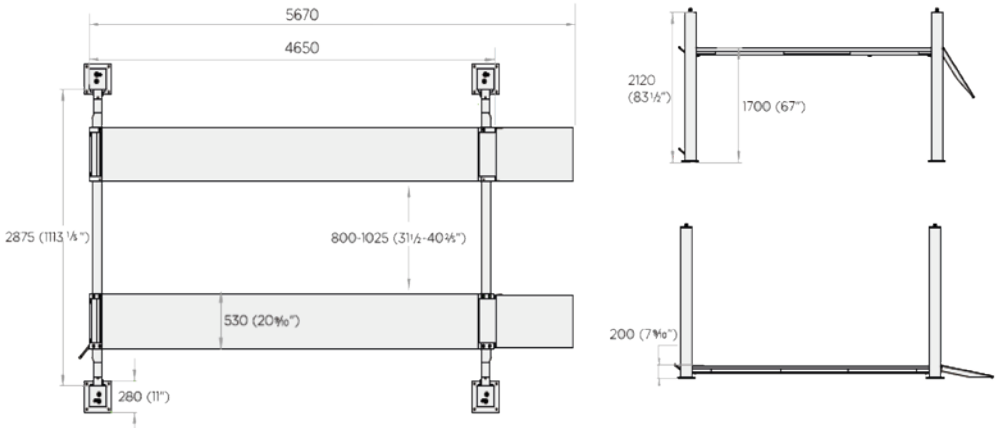

Características:
Energia: 380V/50HZ/3PH
Acionamento Elétrico hidráulico
Peso máximo de elevação :4500kg
Altura de elevação :1700mm
Altura inicial da plataforma: 200mm
Comprimento da plataforma 4650mm
Largura da plataforma 530mm
Tempo de elevação : ≤45sg
Tempo de descida :≤30sg
Largura total 3340mm
Comprimento total 5670mm
Potência 3/N/PE~380V, 50Hz,10A

Características:
Potencia: 380V/50HZ/3PH
Accionamiento eléctrico hidráulico
Peso máximo de elevación: 4500kg
Altura de elevación :1700mm
Altura de inicio de la plataforma: 200mm
Longitud de la plataforma 4650mm
Ancho de la plataforma 530mm
Tiempo de elevación : ≤45sg
Tiempo de descenso ≤30sg
Anchura total 3340mm
Longitud total 5670mm
Potencia 3/N/PE~380V, 50Hz,10A

REF		
9851	1000kg	1x

Elevador 4 colunas 5T 5.19m plataformas lisas
Elevador 4 columnas 5T 5.19m plataformas lisas



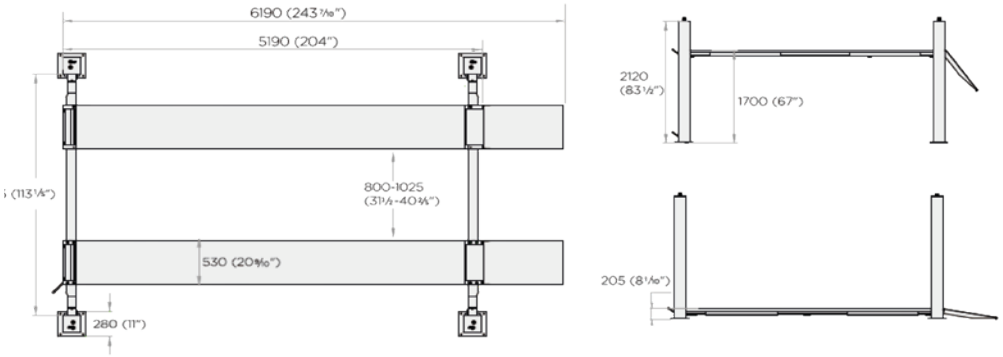

Características:
Peso máximo de elevação: 5000kg
Altura de elevação: 1750mm
Altura inicial da plataforma: 250mm
Comprimento da plataforma: 5190mm
Largura da plataforma: 530mm
Tempo de elevação: ≤55sg
Tempo de descida: ≤35sg
Largura total: 3340mm
Comprimento total: 6190mm
Potência: 3/N/PE~380V, 50Hz,10A

Características:
Peso máximo de elevación: 5000kg
Altura de elevación: 1750mm
Altura de inicio de la plataforma: 250mm
Longitud de la plataforma: 5190mm
Ancho de la plataforma: 530mm
Tiempo de elevación: ≤55sg
Tiempo de bajada: ≤35sg
Ancho total: 3340mm
Longitud total: 6190mm
Poder: 3/N/PE~380V, 50Hz,10A

REF		
9852	1130kg	1x

Elevador 4 colunas 4.65m 4.5T plataformas alinhamento trinco pneumático
Elevador 4 columnas 4.65m 4.5T plataformas alineamiento cierres neumáticos

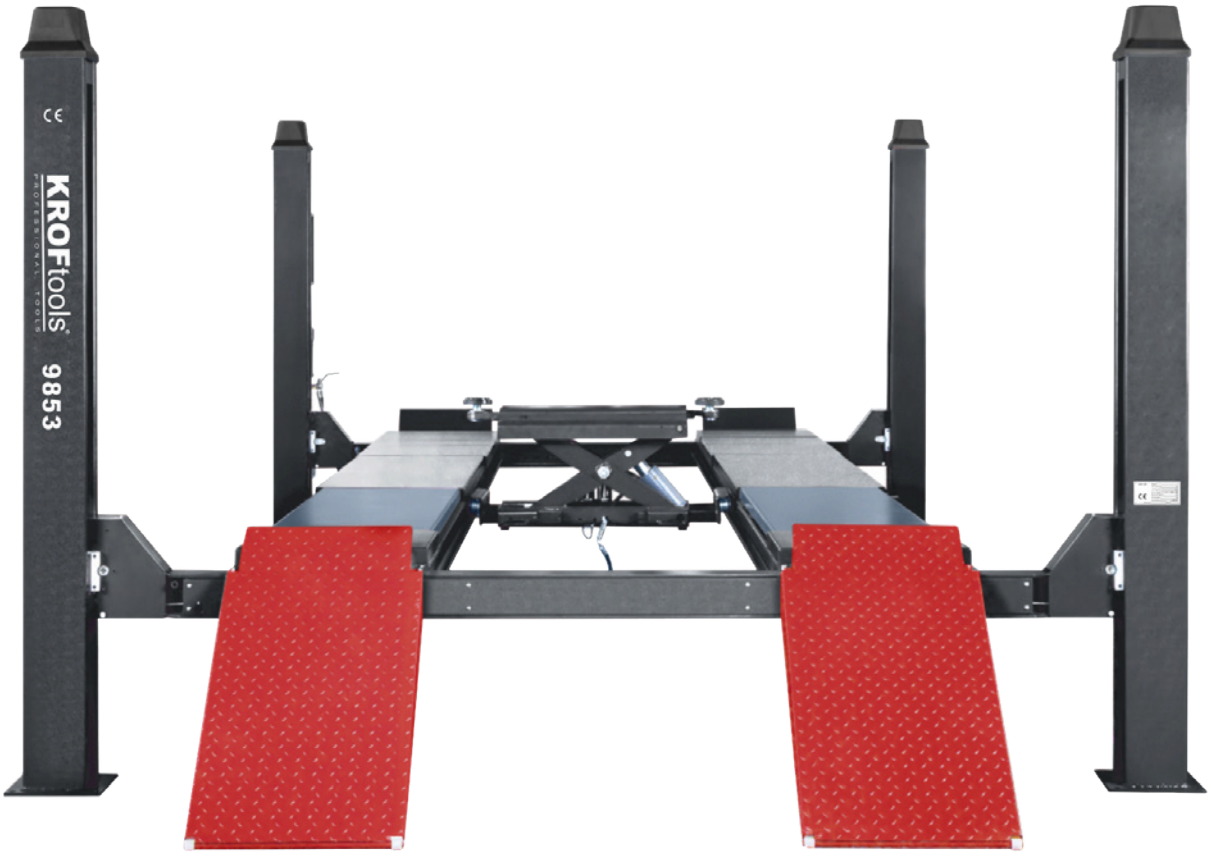

Macaco central do elevador da imagem não incluído
Gato central del elevador en la foto no incluido

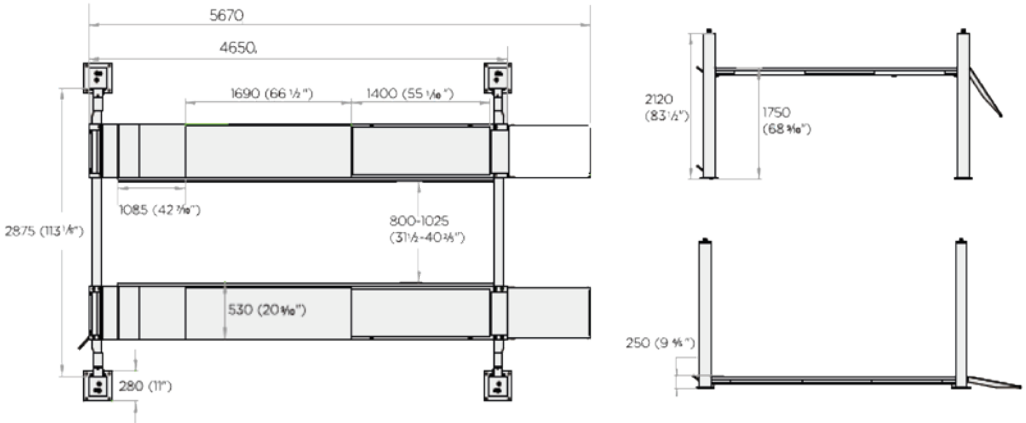

Características:
Voltagem: 380V/50HZ/3PH
Elétrico hidráulico
Trincos funcionamento elétrico
Peso máx. suportado: 4500kg
Altura elevação: 1700mm
Altura inicial plataformas: 250mm
Comprimento plataformas: 4650mm
Largura plataformas: 530mm
Tempo subida: ≤45sg
Tempo descida: ≤30sg
Largura geral: 3340mm
Comprimento total: 5670mm
Potência: 3/N/PE~380V, 50HZ, 10A

Características:
Tensión: 380V/50HZ/3PH
Eléctrico Hidráulico
Cierres funcionamiento eléctrico
Peso máximo soportado: 4500kg
Altura de elevación: 1700mm
Altura inicial de la plataforma: 250mm
Longitud de la plataforma: 4650mm
Ancho de la plataforma: 530mm
Tiempo de subida: ≤45sg
Tiempo de descenso: ≤30sg
Anchura total: 3340mm
Longitud total: 5670mm
Alimentación: 3/N/PE~380V, 50HZ, 10A

REF		
9853	1321kg	1x

Elevador 4 columnas 5.19m 5T para alinhamento trincos pneumáticos
Elevador 4 columnas 5.19m 5T para alineamiento cierres neumáticos

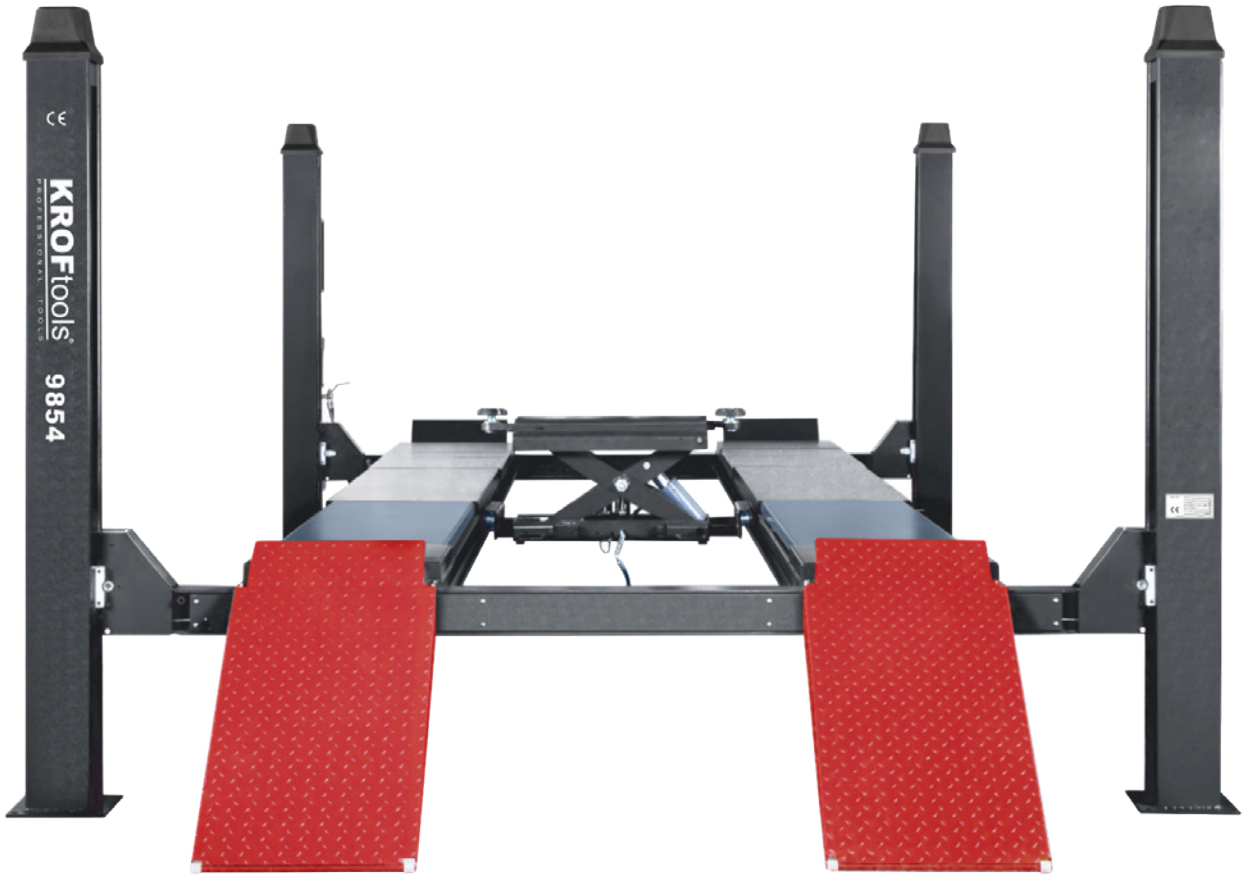

Macaco central do elevador da imagem não incluído
Gato central del elevador en la foto no incluido

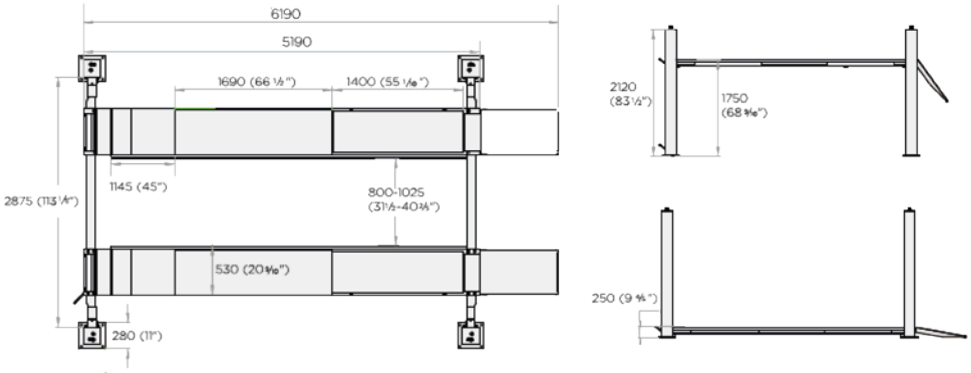

Características:
Peso máximo de elevação: 5000kg
Altura de elevação: 1700mm
Altura inicial da plataforma: 205mm
Comprimento da plataforma: 5190mm
Largura da plataforma: 530mm
Tempo de elevação: ≤55sg
Tempo de rebaixamento: ≤35sg
Largura total: 3340
Comprimento total: 6190mm
Potência: 3/N/PE~380V, 50Hz,10A

Características:
Peso máximo de elevación: 5000kg
Altura de elevación: 1700mm
Altura de inicio de la plataforma: 205mm
Longitud de la plataforma: 5190mm
Ancho de la plataforma: 530mm
Tiempo de elevación: ≤55sg
Tiempo de bajada: ≤35sg
Ancho total: 3340mm
Longitud total: 6190mm
Poder: 3/N/PE~380V, 50Hz,10A

REF		
9854	1517kg	1x

Macaco central para elevador 4 colunas 2T
Gato central elevador 4 columnas 2T



Características:
Comprimento braço telescópico: Max.1600mm
Altura da bandeja de elevação ajustável: 30-65mm
Trincos de segurança hidráulico e mecânico
De série equipado com uma pega, para fácil de deslizar o macaco ao longo da calha guia

Compatível com os modelos 9851, 9853

Características:
Longitud del brazo telescópico: Max.1600mm
Altura de la bandeja de elevación ajustable: 30-65mm
Cierres de seguridad hidráulicos y mecánicos
De serie está equipado con un asa para facilitar el deslizamiento del gato a lo largo del riel guía

Compatible con los modelos 9851, 9853

REF		
9855	121kg	1x

Macaco central para elevador 4 colunas 3T
Gato central para elevador 4 columnas 3T



Características:
Comprimento braço telescópico: Max.1600mm
Altura da bandeja de elevação ajustável: 30-65mm
Trincos de segurança hidráulico e mecânico
De série equipado com uma pega, para fácil de deslizar o macaco ao longo da calha guia

Compatível com os modelos 9852, 9854

Características:
Longitud del brazo telescópico: Max.1600mm
Altura de la bandeja de elevación ajustable: 30-65mm
Cierres de seguridad hidráulicos y mecánicos
De serie está equipado con un asa para facilitar el deslizamiento del gato a lo largo del riel guía

Compatible con los modelos 9852, 9854

REF		
9856	138kg	1x

Macaco central 2T para elevador 4 colunas
Gato central 2T para elevador 4 columnas



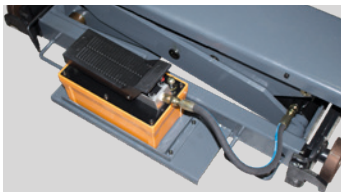



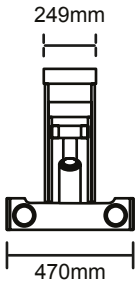

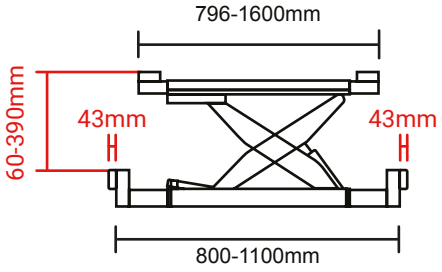

Características:
Peso máximo suportado: 2T
Altura elevação: 60-390mm
Abertura travessa apoio carro: 796-1600mm
Abertura rodas macaco: 800-1100mm

Características:
Peso máximo soportado: 2T
Altura de elevación: 60-390mm
Apertura travesa soporte coche: 796-1600mm
Apertura ruedas gato: 800-1100mm

REF		
9828	115kg	1x

Plataforma elevatória eletro-hidraulica 1.2T
Plataforma elevadora eletro-hidraulica 1.2T



Kit 8 adaptadores suporte para plataforma elevatória

Kit 8 adaptadores soporte para plataforma elevadora



REF 9841

Características:
Funcionamento Eletro hidráulico
Min. Altura: 570mm
Máx. Altura de elevação: 1,920mm
Comprimento da plataforma: 1,300mm
Largura da plataforma: 770mm
Afastamento do solo:140mm
Movimento de direcção do eixo X: 50mm
Movimento de direcção do eixo Y: 50mm
Plataforma Inclinada X Eixo: 5
Plataforma Inclinada Eixo Y: 5
Potência: 2,2kW
Tempo de elevação/descida com carga: 60Seg /40 Seg
Fornecimento de energia: 220V/50Hz/1Ph

Características:
Funcionamiento electrohidráulico
Altura mínima: 570mm
Altura máxima de elevación: 1920mm
Longitud de la plataforma: 1300mm
Ancho de la plataforma: 770mm
Distancia al suelo: 140mm
Movimiento de dirección del eje X: 50mm
Dirección de movimiento del eje Y: 50mm
Inclinación de la plataforma en el eje X: 5
Plataforma Eje Y inclinado: 5
Potencia: 2,2kW
Tiempo de elevación/descenso con carga: 60 seg /40 seg
Suministro de energia: 220V/50Hz/1Ph

REF		
9839	372kg	1x

Elevador tipo esteira de 3T
Elevador 3T



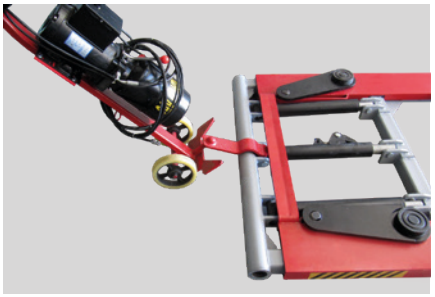



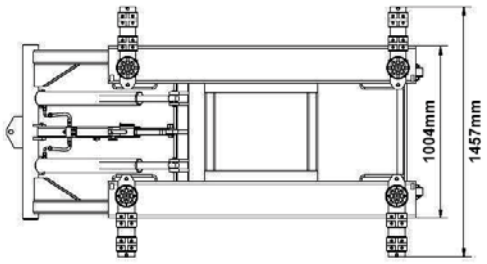

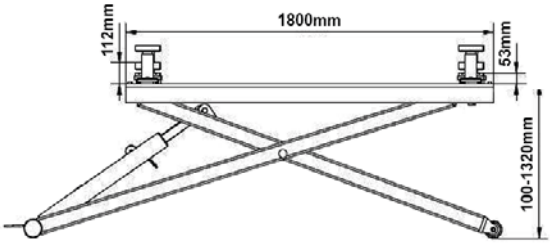

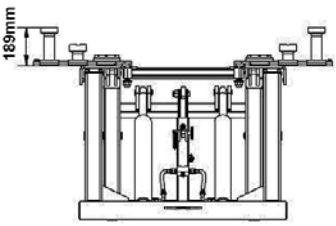

Características:
Capacidade: 3000kg
Altura máxima elevação: 1200mm
Altura máxima elevação com adaptadores: 1350mm.
Altura mínima: 110mm
Comprimento total: 2230mm
Largura total: 1080mm
Tempo de subida: ≤ 35sg
Tempo de descida: ≤ 25sg
Fonte de energia: AC 400V or 230V±5% 50/60Hz
Potência: 2.2KW
Óleo hidráulico: 12L óleo hidráulico desgastável aceite
Temperatura trabalho: 5-40ºC
Humidade funcionamento: 30-95ºC
Nível barulho: < 76db
Altitude instalação: 1000m
Temperatura armazenamento: -25ºC~55ºC

Características:
Capacidad: 3000kg
Altura máxima de elevación: 1200mm
Altura máxima de elevación con adaptadores: 1350mm
Altura mínima: 110mm
Longitud total: 2230mm
Anchura total: 1080mm
Tiempo de subida: ≤ 35sg
Tiempo de descenso: ≤ 25sg
Alimentación: AC 400V o 230V±5% 50/60Hz
Potencia: 2,2KW
Aceite hidráulico: 12L hidráulico de desgaste
Temperatura de trabajo: 5-40ºC
Humedad de trabajo: 30-95ºC
Nivel de ruido: < 76db
Altitud de instalación: 1000m
Temperatura de almacenamiento: -25ºC~55ºC

REF		
9830	432kg	1x

Elevador tipo esteira 2.8T
Elevador tipo tijera 2.8T



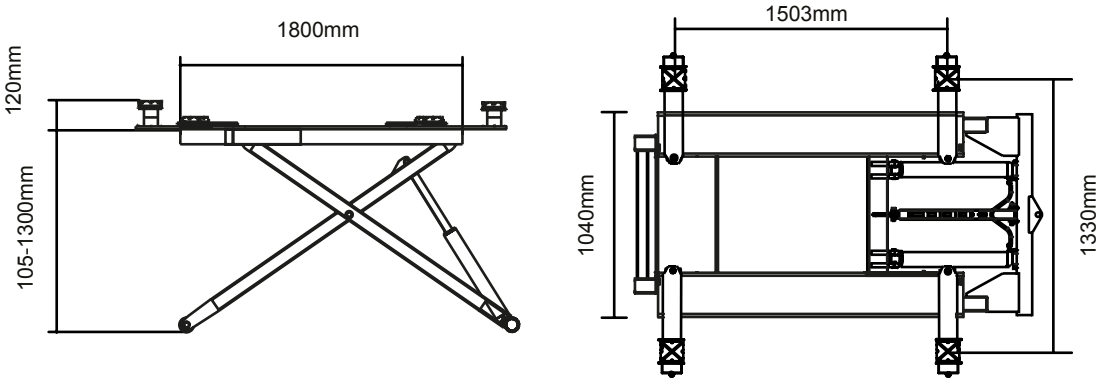

Características:
Funcionamento electro-hidráulico
Peso elevação 2800kg
Altura máx. elevação 1300mm
Altura inicial plataformas 105mm
Comprimento plataformas1800mm
Largura plataformas1040mm
Tempo subida ≤ 50s
Tempo descida ≤60s
Comprimento total elevador 1800mm
Largura total elevador 1330mm
Voltagem AC 400V
Potência 2.2kw
Nível ruído < 76db

Características:
Operación electrohidráulica
Peso de elevación 2800kg
Altura máxima elevación 1300mm
Altura inicial de la plataforma 105mm
Longitud de la plataforma 1800mm
Ancho de la plataforma: 1040mm
Tiempo de subida ≤ 50s
Tiempo de descenso ≤ 60s
Longitud total del elevador 1800mm
Ancho total del elevador 1330mm
Voltaje AC 400V
Potencia 2.2kw
Nivel de ruido <76db

REF		
9831	394kg	1x

Elevador tesoura baixo perfil 1 plataforma 3T
Elevador tijera bajo perfil 1 plataforma 3T

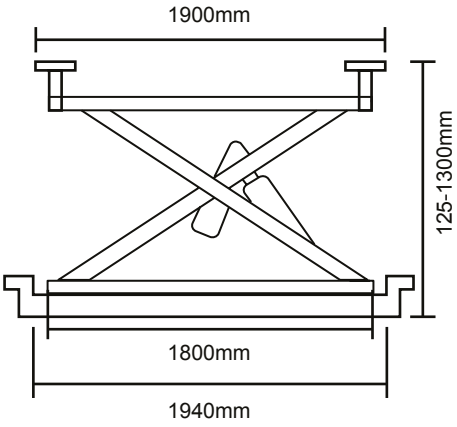





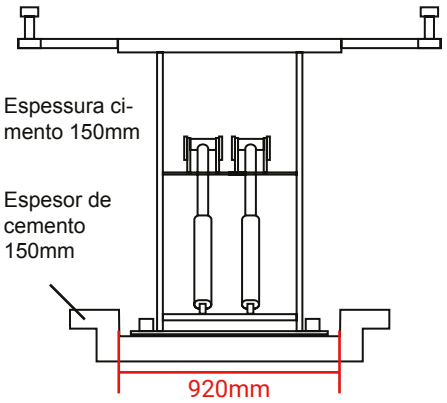

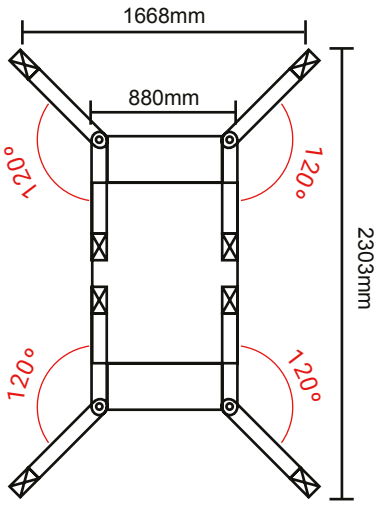

Características:
Altura elevação: 1300mm
Altura inicial plataforma: 125mm
Comprimento plataforma 1900mm
Largura plataforma 880mm
Tempo elevação < 50sg
Tempo descida < 60sg
Potência: 2.2kw
Ruído < 76db

Foto figurativa, cor correspondente RAL 7015 e RAL 3022

Características:
Altura de elevación: 1300mm
Altura inicial de la plataforma: 125mm
Longitud de la plataforma 1900mm
Ancho de plataforma 880mm
Tiempo de elevación <50sg
Tiempo de descenso <60sg
Poder: 2.2kw
Ruido <76db

Foto figurativa, color correspondiente RAL 7015 y RAL 3022

REF		
9819	628kg	1x

Plataforma elevatória eletro-hidraulica 1.2T
Plataforma elevadora eletro-hidraulica 1.2T



Características:
Capacidade de elevação:1200kg
Altura min.: 570mm
Altura máx. de elevação: 1920mm
Comprimento da plataforma: 1300mm
Largura da plataforma: 770mm
Afastamento do solo:140mm
Movimento de direcção do eixo X: 50mm
Movimento de direcção do eixo Y: 50mm
Plataforma Inclinada X Eixo: 5º
Plataforma Inclinada Eixo Y: 5º
Tempo de elevação: 60sg
Tempo de descida (com carga): 40sg
Fornecimento de energia: 220V/50Hz/1Ph

Características:
Capacidad de elevación: 1200kg
Altura mínima: 570mm
Altura máxima de elevación: 1920mm
Longitud de la plataforma: 1300mm
Ancho de la plataforma: 770 mm
Distancia al suelo: 140 mm
Dirección de movimiento del eje X: 50mm
Dirección del movimiento del eje Y: 50mm
Plataforma inclinada eje X: 5º
Plataforma inclinada eje Y: 5º
Tiempo de subida: 60sg
Tiempo de descenso (con carga): 40sg
Alimentación: 220V/50Hz/1Ph

REF		
9812	123kg	1x

Elevador de tesoura embutir hidráulico 3.5T
Elevador de tijera empotrable hidráulico 3.5T



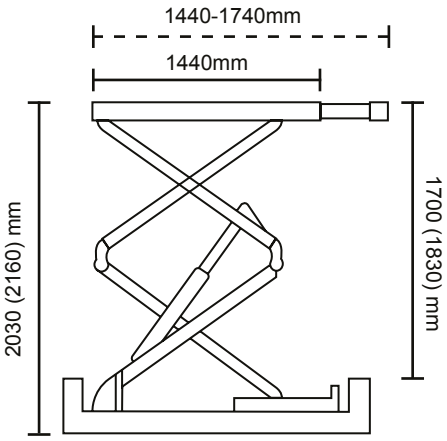

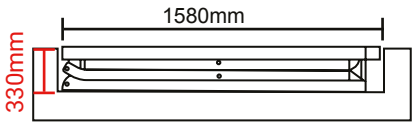







Borracha 180x180x40mm
Goma 180x180x40mm

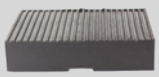

REF 981015B18040

Borracha 180x180x80mm
Goma 180x180x80mm

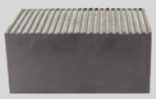

REF 981015B18080

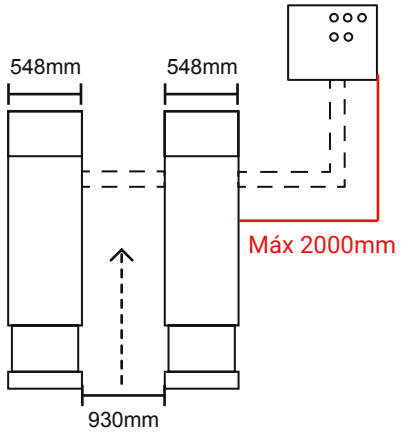

Medidas caixa comandos:
340x500x1000mm

Medidas caja de comandos:
340x500x1000mm

Características:
Funcionamento Eletro-hidráulico
Peso máximo permitido 3500kg
Altura máxima elevação 1700 (1830) mm / 2030 (2160) mm
Altura inicial plataforma 330mm
Comprimento plataformas 1440-1740mm
Largura plataformas 548mm
Tempo subida ≤50s
Tempo descida ≤60s
Comprimento total elevador 1580mm
Largura total elevador 2016mm
Potência 2.2kw
20L Óleo hidráulico
Pressão 6-8kg/cm2
Ruído < 76db

Características:
Operación electrohidráulica
Peso máximo permitido 3500kg
Altura máxima de elevación 1700 (1830) mm / 2030 (2160) mm
Altura inicial de la plataforma 330mm
Longitud de la plataforma 1440-1740mm
Ancho de la plataforma 548mm
Tiempo de subida ≤50s
Tiempo de descenso ≤ 60s
Longitud total elevador 1580mm
Ancho total elevador 2016mm
Potencia 2.2kw
Aceite hidráulico 20L
Presión 6-8 kg / cm2
Ruido <76db

REF			
9810	**380V**	**744kg**	**1x**
9810MO	**220V**	**771kg**	**1x**

Elevador de tesoura chão hidráulico 3T
Elevador de tijera suelo hidráulico 3T



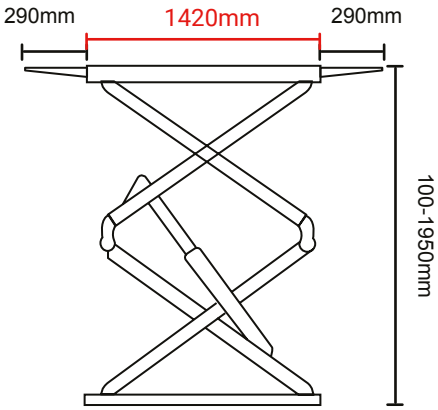

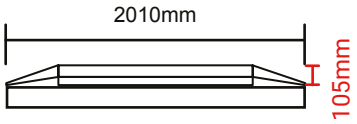







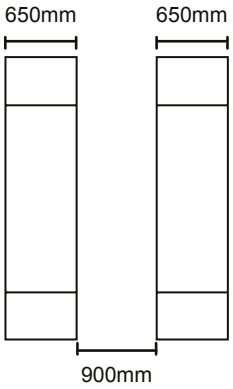

Borracha 180x180x40mm
Goma 180x180x40mm

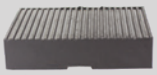

REF 981015B18040

Borracha 180x180x80mm
Goma 180x180x80mm

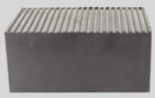

REF 981015B18080

Medidas caixa comandos:
340x500x1000mm

Medidas caja de comandos:
340x500x1000mm

Características:
Funcionamento Eletro-hidráulico
Peso suportado 3000kg
Altura elevação1950mm
Altura inicialplataforma 100mm
Comprimento plataforma1420mm
Largura plataforma 650mm
Tempo subida ≤50s
Tempo descida ≤60s
Comprimento total 2010mm
Largura total 2200mm
Voltagem AC 400V ou 230V±5%
Potência 2.2kw
18L Óleo hidráulico
Ruído< 76db

Características:
Operación electrohidráulica
Peso soportado 3000kg
Altura de elevación: 1950mm
Plataforma de altura inicial 100mm
Longitud de la plataforma 1420mm
Ancho de la plataforma 650mm
Tiempo de subida ≤50s
Tiempo de descenso ≤60s
Longitud total 2010mm
Ancho total 2200mm
Voltaje CA 400V o 230V ±5%
Potencia 2.2kw
18L Aceite hidráulico
Ruido <76db

REF	⚡		
9815	**380V**	**885kg**	**1x**
9815M	**220V**	**600kg**	**1x**

Elevador de tesoura chão hidráulico 3T 1M elevação
Elevador de tijera suelo hidráulico 3T 1M elevación



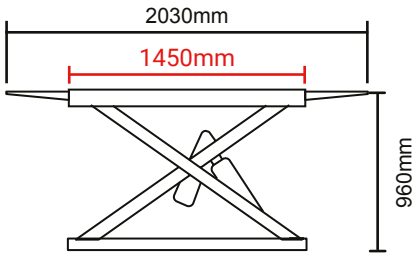



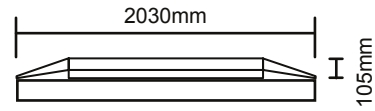



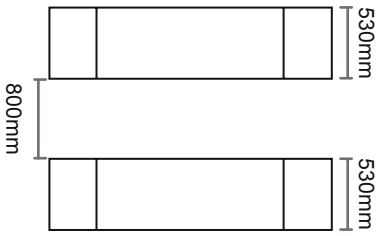

Medidas caixa comandos:
340x500x1000mm

Medidas caja de comandos:
340x500x1000mm

Características:
Potência: 2.2kw
Tipo: Y90L
Comprimento plataformas: 1450mm
Comprimento total: 2030mm
Altura inicial das plataformas: 105mm
Altura máxima de elevação: 960mm
Energia: 400V: 5A
Polos: 4. Velocidade: 1450rpm
Forma de construção: B14
Classe isolamento: F

Características:
Potencia: 2.2kw
Tipo: Y90L
Longitud plataformas: 1450mm
Longitud total: 2030mm
Altura inicial de las plataformas: 105mm
Altura máxima de elevación: 960mm
Energía: 400V: 5A. Polos: 4
Velocidad: 1450rpm
Forma de construcción: B14
Clase aislamiento: F

REF		
9818	588kg	1x

Elevador de tesoura chão hidráulico amovível 3T
Elevador tijera amovible 3T



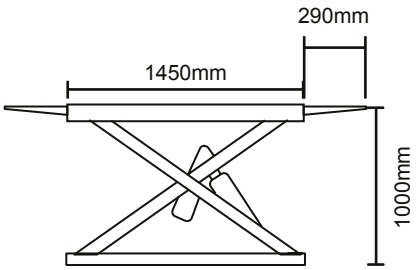



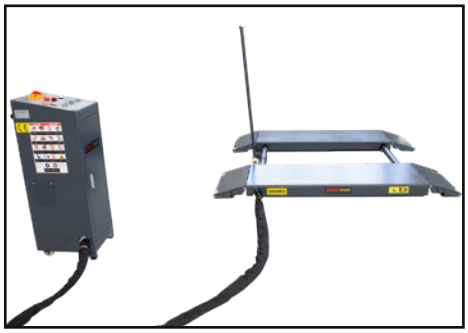

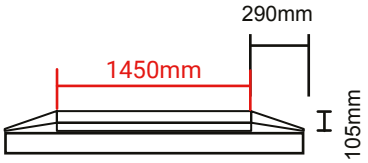





Medidas caixa comandos:
340x500x1000mm

Medidas caja de comandos:
340x500x1000mm

Características:
Funcionamento Eletro-hidráulico
Peso suportado 3000kg
Altura elevação 1m
Altura inicial plataforma: 105-115mm
Comprimento plataformas: 1450mm
Lar gura plataformas: 530mm
Tempo subida: < 50sg
Tempo descida: < 60sg
Comprimento total 2030mm
Largura total 1950mm
Ruído <76db
Potência 2.2kw

Características:
Funcionamiento electrohidráulico
Peso soportado 3000kg
Altura de elevación 1m
Altura inicial de la plataforma: 105-115mm
Longitud de la plataforma: 1450mm
Plataformas Lagura: 530mm
Tiempo de subida: <50sg
Tiempo de descenso: <60sg
Longitud total 2030mm
Ancho total 1950mm
Ruido <76db
Potencia 2.2kw

REF		
9817	549kg	1x

Elevador dupla tesoura para alinhamento com LED 5.5T
Elevador doble tijera para alineamiento con LED 5.5T





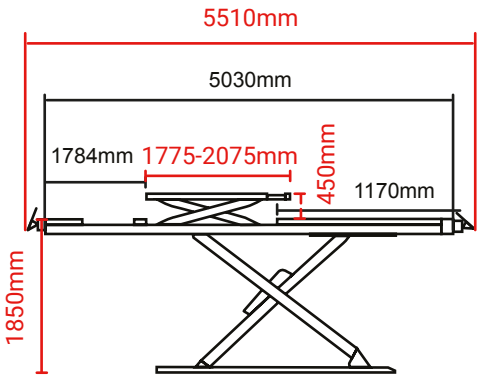





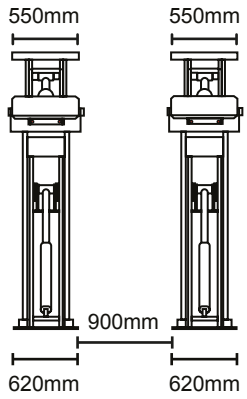



Medidas caixa comandos:
340x500x1000mm

Medidas caja de comandos:
340x500x1000mm



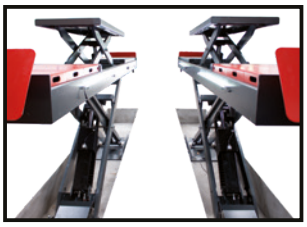



Estas medidas podem estar sujeitas a alteração, por favor confirmar ao encomendar

Estas medidas pueden estar sujetas a cambios, confirme al realizar el pedido

Características:
Altura elevação plataforma principal: 1850mm
Altura elevação plataforma secundária: 450mm
Altura inicial: 330mm
Comprimento plataforma principal: 5030mm
Comprimento plataforma secundária: 1775-2075mm
Largura plataforma principal: 620mm
Largura plataforma secundária: 550mm
Tempo elevação plat. principal: 50sg
Tempo descida plat. principal: 60sg
Tempo elevação plat. secundária: 20sg
Tempo descida plat. secundária: 30sg
Largura total: 2160mm
Comprimento total: 5510mm
Barulho: 76db

Características:
Altura de la plataforma principal: 1850mm
Altura de la plataforma secundaria: 450mm
Altura inicial: 330mm
Longitud de la plataforma principal: 5030mm
Longitud de la plataforma secundaria: 1775-2075mm
Ancho de la plataforma principal: 620mm
Ancho de la plataforma secundaria: 550mm
Tiempo de descenso de la plataforma principal: 50sg
Tiempo de descenso de la plataforma principal: 60sg
Tiempo de elevación secundaria: 20sg
Tiempo de bajada plat. secundaria: 30sg
Anchura total: 2160mm
Longitud total: 5510mm
Ruido: 76db

REF		
9822	2783kg	1x

Elevador dupla tesoura para alinhamento com LED 3,5T
Elevador doble tijera para alineamiento con LED 3,5T



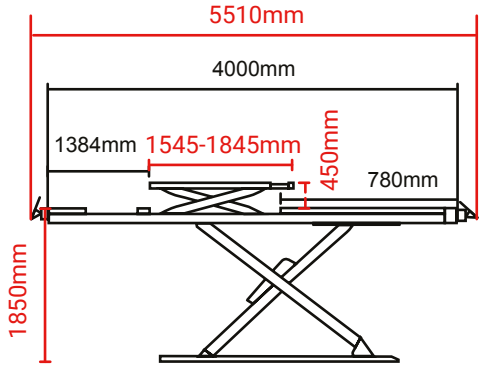







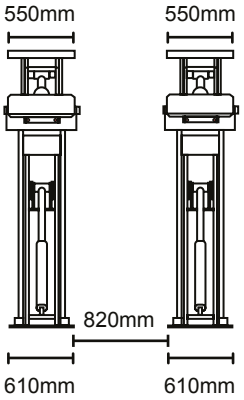

Medidas caixa comandos:
340x500x1000mm

Medidas caja de comandos:
340x500x1000mm



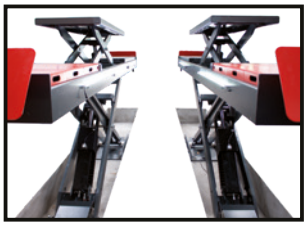



Estas medidas podem estar sujeitas a alteração, por favor confirmar ao encomendar

Estas medidas pueden estar sujetas a cambios, confirme al realizar el pedido

Características:
Comprimento plataforma principal: 4000mm
Comprimento plataforma secundária: 1545-1845mm
Largura plataforma principal: 610mm
Largura plataforma secundária: 550mm
Tempo elevação plataforma principal: 50sg
Tempo descida plataforma principal: 60sg
Tempo elevação plataforma secundária: 20sg
Tempo descida plataforma secundária: 30sg
Comprimento total: 5510mm

Características:
Comprimento plataforma principal: 4000mm
Comprimento plataforma secundária: 1545-1845mm
Largura plataforma principal: 610mm
Largura plataforma secundária: 550mm
Tempo elevação plataforma principal: 50sg
Tempo descida plataforma principal: 60sg
Tempo elevação plataforma secundária: 20sg
Tempo descida plataforma secundária: 30sg
Comprimento total: 5510mm

REF		
9824	2000kg	1x

Elevador dupla tesoura baixo perfil para alinhamento com LED 5,5T
Elevador doble tijera bajo perfil para alineamiento con LED 5,5T



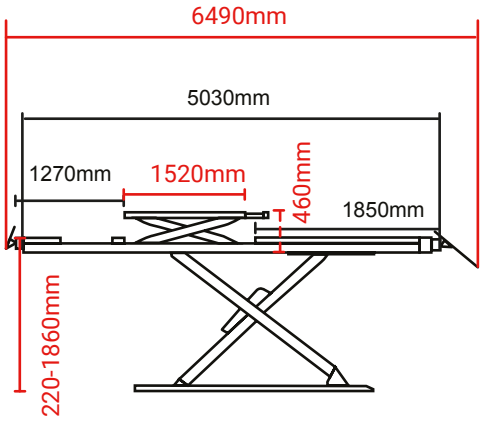



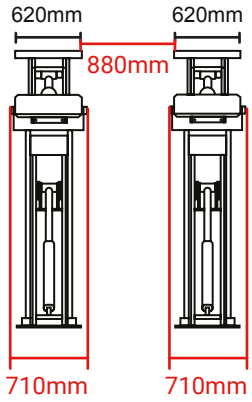









Medidas caixa comandos:
340x500x1000mm

Medidas caja de comandos:
340x500x1000mm

Estas medidas podem estar sujeitas a alteração, por favor confirmar ao encomendar

Estas medidas pueden estar sujetas a cambios, confirme al realizar el pedido

Características:
Altura plataforma principal: 1860mm
Altura plataforma secundária: 450mm
Altura inicial plataforma: 220mm
Comprimento plataforma principal: 5030mm
Tempo subida plataforma principal: 50sg
Tempo descida plataforma principal: 60sg
Tempo subida plataforma secundária: 20sg
Tempo descida plataforma secundária: 30sg
Comprimento total: 6490mm

Características:
Altura de la plataforma principal: 1860mm
Altura de plataforma secundaria: 450mm
Altura inicial de la plataforma: 220mm
Longitud plataforma principal: 5030mm
Tiempo de ascenso a la plataforma principal: 50sg
Tiempo de descenso de la plataforma principal: 60sg
Tiempo de subida de plataforma secundaria: 20sg
Tiempo de descenso de la plataforma secundaria: 30sg
Longitud total: 6490mm

REF		
9823	2990kg	1x

Elevador dupla tesoura baixo perfil para alinhamento com LED 3,5T
Elevador doble tijera bajo perfil para alineamiento con LED 3,5T



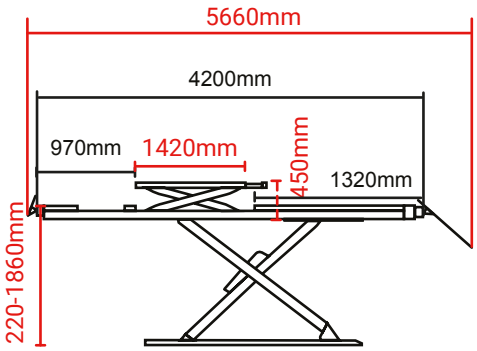



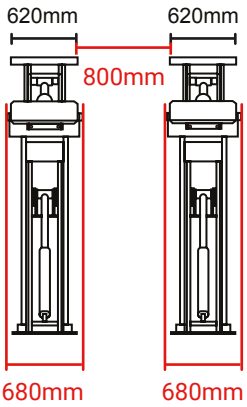









Medidas caixa comandos:
340x500x1000mm

Medidas caja de comandos:
340x500x1000mm

Estas medidas podem estar sujeitas a alteração, por favor confirmar ao encomendar

Estas medidas pueden estar sujetas a cambios, confirme al realizar el pedido

Características:
Altura plataforma principal: 1860mm
Altura plataforma secundária: 450mm
Altura plataforma inicial: 220mm
Tempo subida plataforma principal: 50sg
Tempo descida plataforma principal: 60sg
Tempo subida plataforma secundária: 20sg
Tempo descida plataforma secundária: 30sg
Óleo hidráulico: 20# 20L
Comprimento plataformas 4200mm
Comprimento total: 5660mm

Características:
Altura de la plataforma principal: 1860mm
Altura de plataforma secundaria: 450mm
Altura inicial de la plataforma: 220mm
Tiempo de ascenso a la plataforma principal: 50sg
Tiempo de descenso de la plataforma principal: 60sg
Tiempo de subida de plataforma secundaria: 20sg
Tiempo de descenso de la plataforma secundaria: 30sg
Aceite hidráulico: 20 # 20L
Longitud plataformas 4200mm
Longitud total: 5660mm

REF		
9832	2748kg	1x

Elevador tesoura baixo perfil para alinhameno 4,5T
Elevador tijera bajo perfil para alineamiento 4,5T



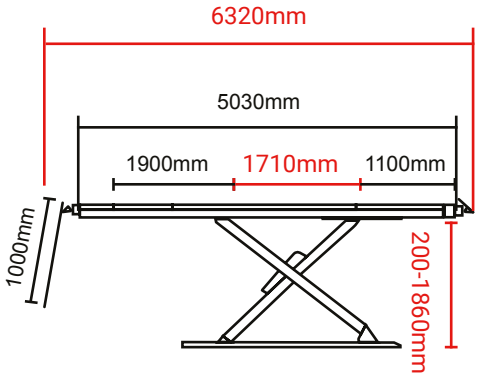



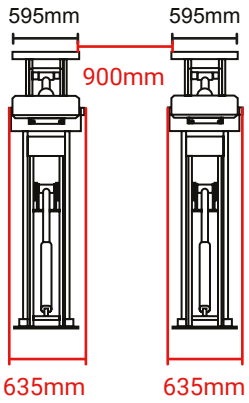





Medidas caixa comandos:
340x500x1000mm

Medidas caja de comandos:
340x500x1000mm

Estas medidas podem estar sujeitas a alteração, por favor confirmar ao encomendar.

Estas medidas pueden estar sujetas a cambios, confirme al realizar el pedido.

Características:
Altura elevação: 1860mm
Altura inicial plataformas: 200mm
Comprimento plataformas: 5030mm
Largura plataformas: 635mm
Tempo de elevação: 50sg
Tempo descida: 60sg
Largura total: aproximadamente 2220mm
Comprimento plataformas: 5030mm
Comprimento total: 6320mm

Características:
Altura de elevación: 1860mm
Altura inicial de la plataforma: 200mm
Longitud de plataforma: 5030mm
Ancho de plataforma: 635 mm
Tiempo de elevación: 50sg
Tiempo de descenso: 60sg
Ancho total: aproximadamente 2220mm
Longitud plataformas 5030mm
Longitud total: 6320mm

REF		
9833	2381kg	1x

Elevador tesoura baixo perfil 3.5T
Elevador tijera bajo perfil 3.5T











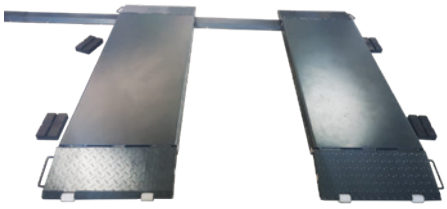



Características:
Capacidade de elevação: 3500kg
Altura minima: 105mm
Altura máx. de elevação: 1930mm
Comprimento da plataforma: 1485mm
Largura da plataforma: 660mm
Distância entre plataformas: 800mm
Tempo de elevação 55sg
Tempo de descida: 45sg
Potência motora: 2.2kW
Fornecimento de energia: 380V/50Hz/3Ph

Características:
Capacidad de elevación: 3500kg
Altura mínima: 105mm
Altura máxima de elevación: 1930mm
Longitud de la plataforma: 1485mm
Ancho de la plataforma: 660mm
Distancia entre plataformas: 800mm
Tiempo de subida: 55sg
Tiempo de descenso: 45sg
Potencia del motor: 2,2kW
Alimentación: 380V/50Hz/3Ph

REF		
9837	875kg	1x

Elevador dupla tesoura baixo perfil 4.5T 5m
Elevador bajo perfil doble tijera 4.5T 5m



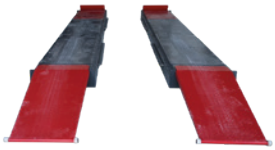











Características:
- Plataforma principal
Capacidade de elevação: 4.500kg
Min. Altura: 180mm
Máx. Altura de elevação: 1880mm
Comprimento da plataforma: 5000mm
Largura da plataforma: 680mm
Distância entre plataformas: 900mm
Comprimento total: 6244mm
Largura total: 2260mm
Abastecimento de ar: 6-8bar
Tempo de elevação: 50sg.
Tempo de descida: 35sg.
Potência do motor: 2,2kW
Fornecimento de energia: 380V
- Plataforma secundária
Capacidade de elevação: 3000kg
Máx. Altura de elevação: 400mm
Comprimento da plataforma: 1650~2000mm

Características:
- Plataforma principal
Capacidad de elevación: 4.500kg
Altura mínima de elevación: 180mm
Altura máxima de elevación: 1880mm
Longitud de la plataforma: 5000mm
Ancho de la plataforma: 680mm
Distancia entre plataformas: 900mm
Longitud total: 6244mm
Anchura total: 2260mm
Suministro de aire: 6-8bar
Tiempo de elevación: 50sg
Tiempo de descenso: 35sg
Potencia del motor: 2,2kW
Alimentación: 380V
- Plataforma secundaria
Capacidad de elevación: 3000kg
Altura máxima de elevación: 400mm
Longitud de la plataforma: 1650~2000mm

REF		
9838	2094kg	1x



Catálogo
K22

14 MERCHANDISING

KROFTOOLS WWW.KROFTOOLS.COM

01 Ferramenta Manual / Pág. 11-98
02 Alicates / Pág. 101-110
03 Bits e Conjuntos / Pág. 113-126
04 Ferramenta Específica / Pág. 129-188
05 Ferramenta Carroçaria / Pág. 191-196
06 Regulação e Teste / Pág. 199-218
07 Ferramenta Motor / Pág. 221-246
08 Kits sincronização / Pág. 249-308
09 Ferramenta Elétrica / Pág. 311-320
10 Ferramenta Pneumática / Pág. 323-336
11 Ferramenta Hidráulica / Pág. 339-362
12 Ferramenta Lubrificação / Pág. 365-374
13 Equipamento Garagem / Pág. 377-442
14 Merchandising / Pág. 445-446
15 Localização Referências / Pág. 449-458





Catálogo
K22

14 MERCHANDISING

WWW.KROFTOOLS.COM KROFTOOLS

01 Herramienta Manual / Pág. 11-98
02 Alicates / Pág. 101-110
03 Puntas y Conjuntos / Pág. 113-126
04 Herramienta Específica / Pág. 129-188
05 Herramienta Carroceria / Pág. 191-196
06 Regulación y Prueba / Pág. 199-218
07 Herramienta Motor / Pág. 221-246
08 Kits de Calado / Pág. 249-308
09 Herramienta Eléctrica / Pág. 311-320
10 Herramienta Neumática / Pág. 323-336
11 Herramienta Hidráulica / Pág. 339-362
12 Herramienta Lubricación / Pág. 365-374
13 Equipamiento de Garaje / Pág. 377-442
14 Merchandising / Pág. 445-446
15 Localización de Referencias / Pág. 449-458

Casaco KROFTOOLS
Abrigo KROFTOOLS



Medidas:
S, L, M, XL

Tallas:
S, L, M, XL

REF		
CASACO	592gr	1x

Colete KROFTOOLS
Chaleco KROFTOOLS



Medidas:
S, L, M, XL

Tallas:
S, L, M, XL

REF		
COLETE	200gr	10x

Polo KROFTOOLS
Polo KROFTOOLS



Medidas:
S, L, M, XL

Tallas:
S, L, M, XL

REF		
POLO	228gr	1x

RACING OFFICE CHAIR KROFTOOLS
RACING OFFICE CHAIR KROFTOOLS



REF		
ROCK	18,2kg	1x

Garrafa KROFTOOLS
Botella KROFTOOLS



REF		
GUARDA-CHUVA	550gr	1X

Luvas trabalho mecânica KROFTOOLS EN388 CE CAT II
Guantes trabajo mecanica KROFTOOLS EN388 CE CAT II



Luvas de trabalho certificadas CAT II
Guantes de trabajo certificadas CAT II

Tamanhos: 7, 8, 9, 10

Tallas: 7, 8, 9, 10

REF		
LUVAS	350gr	100x

NOTEBOOK KROFTOOLS
NOTEBOOK KROFTOOLS



REF		
NOTEBOOK	730gr	1x

Protetor sol KROFTOOLS
Parasol KROFTOOLS



REF		
PROTETOR-SOL	160gr	1x

Porta chaves KROFTOOLS
Porta llaves KROFTOOLS



REF		
PORTA-CHAVES	0,09gr	1x

PEN USB 4GB KROFTOOLS
PEN USB 4GB KROFTOOLS



REF		
PEN	780gr	1x

Garrafa KROFTOOLS
Botella KROFTOOLS



REF		
GARRAFA	102gr	100x



15 Localização Referências

KROFTOOLS WWW.KROFTOOLS.COM

01 Ferramenta Manual / Pág. 11-98
02 Alicates / Pág. 101-110
03 Bits e Conjuntos / Pág. 113-126
04 Ferramenta Específica / Pág. 129-188
05 Ferramenta Carroçaria / Pág. 191-196
06 Regulação e Teste / Pág. 199-218
07 Ferramenta Motor / Pág. 221-246
08 Kits sincronização / Pág. 249-308
09 Ferramenta Elétrica / Pág. 311-320
10 Ferramenta Pneumática / Pág. 323-336
11 Ferramenta Hidráulica / Pág. 339-362
12 Ferramenta Lubrificação / Pág. 365-374
13 Equipamento Garagem / Pág. 377-442
14 Merchandising / Pág. 445-446
15 Localização Referências / Pág. 449-458

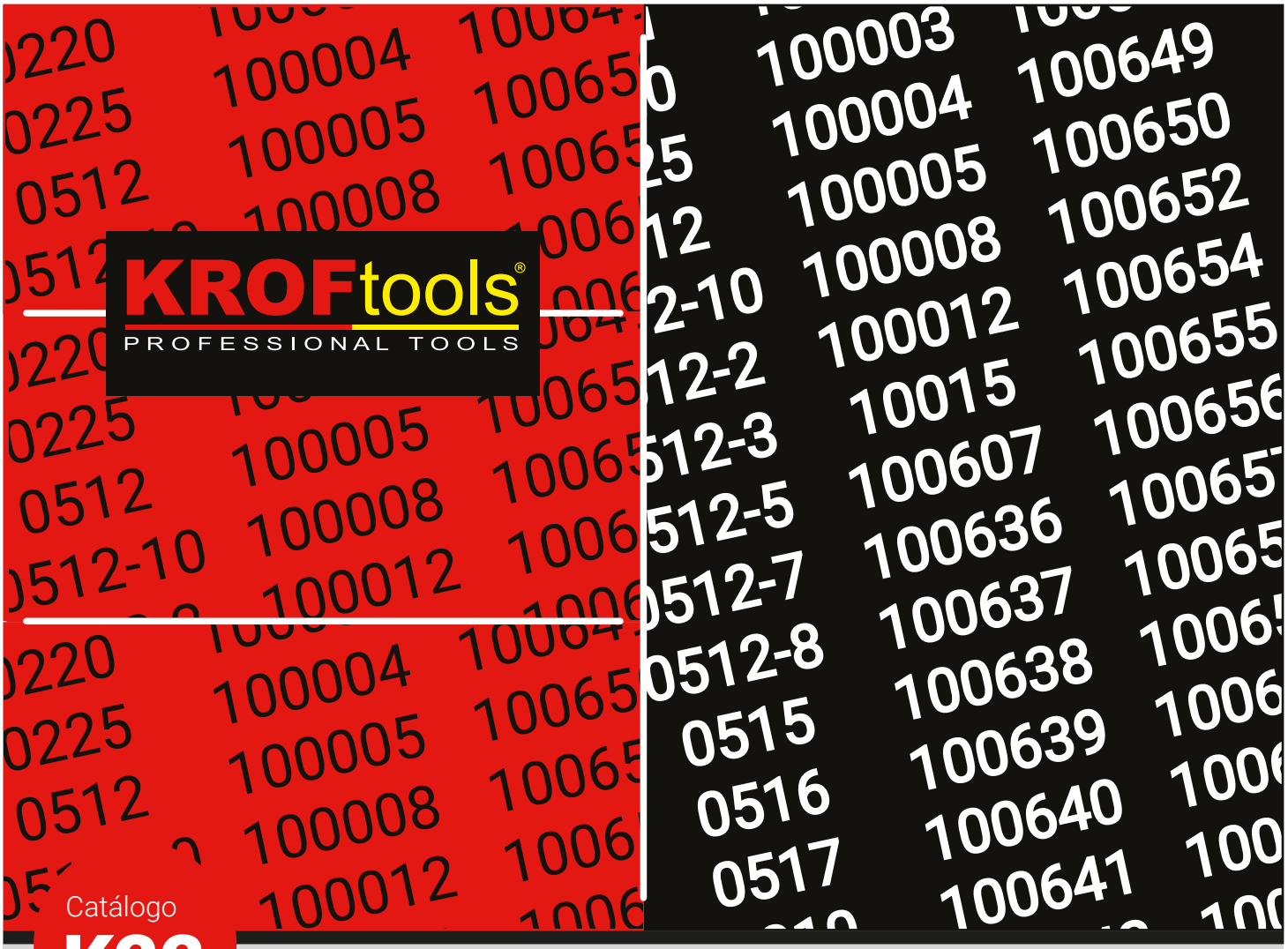

Catálogo

K22

15 Localización de Referencias

WWW.KROFTOOLS.COM KROFTOOLS

01 Herramienta Manual / Pág. 11-98
02 Alicates / Pág. 101-110
03 Puntas y Conjuntos / Pág. 113-126
04 Herramienta Específica / Pág. 129-188
05 Herramienta Carroceria / Pág. 191-196
06 Regulación y Prueba / Pág. 199-218
07 Herramienta Motor / Pág. 221-246
08 Kits de Calado / Pág. 249-308
09 Herramienta Eléctrica / Pág. 311-320
10 Herramienta Neumática / Pág. 323-336
11 Herramienta Hidráulica / Pág. 339-362
12 Herramienta Lubricación / Pág. 365-374
13 Equipamiento de Garaje / Pág. 377-442
14 Merchandising / Pág 445-446
15 Localización de Referencias / Pág. 449-458

Referência	Páginas	Referência	Páginas	Referência	Páginas	Referência	Páginas
0013	129	10112	91	1074	315	120009	85
0014	129	10115	91	1075	315	120010	85
0111	108	10118	91	1076	318	120011	85
0220	102	101213	91	1077	314	120012	85
0225	193	10124	91	10775	114	120013	85
0512	156	101415	85	1078	314	120014	85
0512-10	156	101617	85	1079	314	120015	85
0512-2	156	101819	85	10815	221	120016	85
0512-3	156	102022	85	10818	221	120017	85
0512-5	156	102123	85	10830	114	120018	85
0512-7	156	102427	85	1086	317	120019	85
0512-8	156	102528	85	1087	311	120020	85
0515	156	1026	223	10875	114	120021	85
0516	156	1027	223	1088	316	120022	85
0517	156	1028	223	1089	312	120023	85
0810	239	1029	223	1090	316	120024	85
0811	240	1030	223	1091	312	120025	85
0812	240	103032	85	1093	311	120026	85
100000	79	1031	223	1094	315	120027	85
100001	68	1032	82	1095	311	120028	85
100001K	68	103236	85	1096	315	120029	85
100002	65	1033	82	1097	311	120030	85
100003	65	103641	85	1098	312	120032	85
100004	66	1040	238	1099	313	120034	85
100005	64	104013X1.25	238	110005L	91	120036	85
100008	87	104013X1.5	238	110008	89	120038	85
100012	87	104015X1.5	238	110012	89	120040	85
10015	221	104017X1.5	238	110200	90	120041	85
100607	85	104020X1.5	238	11030	114	120042	85
100636	53	104022X1.5	238	110607	86	120046	85
100637	53	1040M13	238	11075	114	120048	85
100638	53	1040M13X1.25	238	110809	86	120050	85
100639	53	1040M13X1.5	238	1110	83	12012	67
100640	53	1040M15	238	111011	83	12012K	67
100641	53	1040M15X1.5	238	1110NA	83	12012Q	67
100642	53	1040M17	238	1110NP	83	12013	68
100643	53	1040M17X1.5	238	1111	83	12014	67
100644	53	1040M20	238	111213	86	12014K	67
100645	53	1040M20X1.5	238	111415	86	12015	67
100646	53	1040M22	238	1115	108	12016	243
100647	53	1040M22X1.5	238	111617	86	12017	67
100648	53	1041	240	111819	86	12018	68
100649	53	104146	85	112022	86	120200	89
100650	53	1042	240	112123	86	120208	86
100652	53	1043	239	112427	86	120209	86
100654	53	10430	114	112528	86	12021	243
100655	53	104650	85	11300	83	120210	86
100656	53	10475	114	11300P	83	120211	86
100657	53	1052	317	113032	86	120212	86
100658	53	10530	114	113236	86	120213	86
100659	53	1054	318	113641	86	120214	86
100660	53	1057	314	11500	83	120215	86
100663	53	10575	114	11500P	83	120216	86
100665	53	1058	316	11800	83	120217	86
100670	53	10615	221	11800P	83	120218	86
100675	53	1062	314	1185	90	120219	86
100680	53	1063	313	1200008	88	12038	67
100809	85	10630	114	1200012	87	12038K	67
101011	85	10675	114	1200025	87	12039	68
10106	91	1068	312	120006	85	12040	68
10108	91	1070	313	120007	85	120402	93
10110	91	10730	114	120008	85	1204025	93

Referência	Páginas	Referência	Páginas	Referência	Páginas	Referência	Páginas
120403	93	1211006	56	121229L	52	12307	56
120404	93	1211008	56	121230	51	12308	56
120405	93	1211009	56	121230L	52	12309	56
120406	93	1211010	56	121232	51	1230L	58
120510	93	1211012	56	121232L	52	12310	56
120515	93	1211014	56	1212E	52	123104	56
120520	93	1211016	56	1212L	58	123105	56
120525	93	12112	56	1213	58	123106	56
120527	93	1211210	57	1213L	58	123107	56
120530	93	12114	56	1214	58	123108	56
120608	51	1211405	56	1214E	52	123109	56
120609	51	1211406	56	1214L	58	123110	56
120610	51	1211408	56	1215	58	123112	56
120610L	52	1211410	56	1215L	58	123113	56
120611	51	1211410R	57	1216	58	123114	56
120611L	52	1211412	56	1216E	52	12312	56
120612	51	1211414	56	1216L	58	12313	56
120612L	52	12116	243	1217	58	12314	56
120613	51	12117	151	1217L	58	1232	58
120613L	52	1211E	52	1218	58	1232L	58
120614	51	1211L	58	1218E	52	1233	62
120614L	52	1212	58	1218L	58	1234	62
120615	51	121208	51	1219	58	1235	63
120615L	52	121209	51	1219L	58	1236	63
120616	51	121210	51	1220	58	1237	62
120616L	52	121210L	52	1220E	52	1238	62
120617	51	121211	51	1220L	58	1239	121
120617L	52	121211L	52	1221	58	124004	60
120618	51	121212	51	1221L	58	124005	60
120618L	52	121212L	52	1222	58	124006	60
120619	51	121213	51	122200	89	124008	60
120619L	52	121213L	52	1222E	52	124009	60
120620	51	121214	51	1222L	58	124010	60
120620L	52	121214L	52	1223	58	124012	60
120621	51	121215	51	1223L	58	124014	60
120621L	52	121215L	52	1224	58	124016	60
120622	51	121216	51	1224E	52	12407	118
120622L	52	121216L	52	1224L	58	12408	118
120623	51	121217	51	1225	58	12410	118
120624	51	121217L	52	1225L	58	12411	117
120624L	52	121218	51	1226	58	12412	118
120625	51	121218L	52	1226L	58	12430	69
120626	51	121219	51	1227	58	12432	69
120627	51	121219L	52	1227L	58	12443	66
120627L	52	121220	51	1228	58	12460	69
120628	51	121220L	52	1228L	58	12500	65
120629	51	121221	51	1229	58	125004	60
120629L	52	121221L	52	1229L	58	125005	60
120630	51	121222	51	1230	58	125006	60
120630L	52	121222L	52	123005	60	125008	60
120632	51	121223	51	123006	60	125010	60
120632L	52	121223L	52	123007	60	125012	60
1210	58	121224	51	123008	60	125014	60
12106	56	121224L	52	123009	60	125017	60
12108	56	121225	51	123010	60	125019	60
12109	56	121226	51	123011	60	125020	60
12109L	297	121226L	52	123012	60	125025	60
1210E	52	121227	51	123013	60	125027	60
1210L	58	121227L	52	123014	60	125030	60
1211	58	121228	51	12304	56	125040	60
12110	56	121228L	52	12305	56	125045	60
1211005	56	121229	51	12306	56	125050	60

Referência	Páginas	Referência	Páginas	Referência	Páginas	Referência	Páginas
125055	60	128538	59	13816	243	141204	50
125060	60	1290	246	138200	109	1412045	50
125070	60	1295	82	13821	243	141204L	50
125100	152	1300	84	14008	86	141205	50
126004	55	13007	107	14009	86	1412055	50
126005	55	1301	84	14010	86	141205L	50
126006	55	13010	107	14011	86	141206	50
126007	55	13012	107	14012	86	141206L	50
126008	55	130150	109	14013	86	141207	50
126010	55	13016	243	14014	86	141207L	50
126012	55	130175	109	14015	86	141208	50
126014	55	130200	109	14016	86	141208L	50
126017	55	13021	243	14017	86	141209	50
126019	55	1305	84	14018	86	141209L	50
126020	55	130610	50	14019	86	14121	113
126025	55	130610L	51	14020	86	141210	50
126027	55	130611	50	14021	86	141210L	50
126030	55	130611L	51	14022	86	141211	50
126040	55	130612	50	14023	86	141211L	50
126045	55	130612L	51	1404E	50	141212	50
126050	55	130613	50	1405E	50	141212L	50
126055	55	130613L	51	140604	50	141213	50
126060	55	130614	50	140604L	50	141213L	50
1261004	55	130614L	51	140605	50	141214	50
1261005	55	130615	50	140605L	50	141214L	50
1261006	55	130615L	51	140606	50	14122	113
1261008	55	130616	50	140606L	50	14131	113
1261010	55	130617	50	140607	50	14132	113
1261012	55	130618	50	140607L	50	1414	61
1261014	55	130619	50	140608	50	14141	113
1261020	55	1310	84	140608L	50	14142	113
1261025	55	131150	109	140609	50	14143	113
1261027	55	131175	109	140609L	50	14149	118
1261030	55	1315	84	140610	50	1415	61
1261040	55	1320	84	140610L	50	14150	67
1261045	55	132125	110	140611	50	14151	113
1261050	55	132175	110	140611L	50	14152	113
1261055	55	1325	84	140612	50	14153	113
1261060	55	132500	110	140612L	50	1416	61
1261070	55	1330	84	140613	50	14161	113
1261208	57	13300	83	140613L	50	14162	113
1261250	57	13300P	83	140614	50	14163	113
1261405	55	133150	109	140614L	50	14164	113
1261406	55	133175	109	140645	50	1417	61
1261408	55	133200	109	140655	50	14171	113
1261410	55	1335	84	1406E	50	14172	113
1261412	55	1340	84	1407E	50	14173	113
1261440	55	134150	109	1408	203	14174	113
1261445	55	134175	109	1408B	203	1418	62
1261450	55	134200	109	1408E	50	14181	113
1261455	55	1350	246	1408M	203	14182	113
1261460	55	13500	83	1408T	203	14183	113
1261470	55	13500P	83	1409	203	14184	113
1285	246	135125	110	1410E	50	14185	113
128529	59	135175	110	14111	54	14186	113
128530	59	136125	110	14112	54	14187	113
128531	59	136175	110	14113	54	1419	61
128532	59	137125	110	14114	54	14190	113
128533	59	137175	110	14115	54	14191	113
128534	59	1380	171	14116	54	14192	113
128535	59	13800	83	1411E	50	14193	113
128536	59	13800P	83	1412	62	14194	113

Referência	Páginas	Referência	Páginas	Referência	Páginas	Referência	Páginas
14195	113	1502	300	1566	250,268	1902M6	117
14196	113	1503	285,297	1567	264,288	1902M8	117
14197	113	1504	250,264	1568	303	1902S6	117
1420	61	1505	262,291	1569	254	1910	146
14201	114	1506	204	1570	249	1914	145
14202	114	1507	264	1571	303	1915	139
14203	54	1508	286	1572	254	191501	139
14204	54	1509	285	1573	268	191502	139
14205	54	1510	265,286	1574	270	191503	139
14206	54	1511	267,272,291	1575	303	191504	139
14207	114	1512	269	1576	264	191505	139
14208	114	1513	287,294	1577	304	191506	139
14209	114	1514	301	1578	295	191507	139
14210	114	1515	298	1579	289	191508	139
14211	114	1516	261,292	1580	152	1916	145
14212	114	1517	301	1581	242,296	1916P	145
14213	114	1518	269	1582	306	1917	138
14214	114	1519	294	1583	136	1917A1	138
14215	114	1520	262,265,269	1584	152	1917A2	138
14216	114	1521	269	1585	152	1917A3	138
14217	114	1522	279	1586	152	1917A4	138
14218	114	1523	270	1587	289,295	1917A5	138
14219	114	1524	301	1588	296	1918	140
14220	114	1525	287	1589	152	1920	139
14221	114	1526	265	1590	151	192001	139
14222	114	1527	251	1591	151	192002	139
14223	114	1528	252	1593	151	1925	139
14224	54	1529	298	1594	151	1935	165
14230	69	1530	252	1595	151	1940	158
14235	54	1531	301	1596	151	1941	157
14240	54	1532	265,286	1597	171	1943	157
14255	54	1533	280	1598	151	1950	158
14260	54	1534	252,276	1599	271	200000	79
14270	54	1535	250,266	1600	204	200006	65
14305	114	1536	266	1601	260	200007	65
14306	114	1537	252	1602	304	200008	65
14308	54	1538	253,277	1603	293	200009	65
14308H	54	1539	277	1604	281	200010	70
14309	54	1541	303	1605	289	2001	119
14309H	54	1542	288,294	1606	255	200119	59
14310	54	1543	253	1607	263	200121	59
14310H	54	1544	302	1609	282	200123	59
14315	54	1546	280	1610	304	200124	59
14315H	54	1547	270	1611	304	200126	59
14316	54	1548	253	1612	249	200127	59
14316H	54	1549	280	1614	282	200128	59
14320	69	1550	254,260	1615	271	200129	59
14321	69	1551	284,288,295	1616	277	200130	59
14325	54	1552	298	1617	251	200132	59
14325H	54	1553	260,263,293	1618	255	200133	59
14327	54	1554	142	1619	282	200134	59
14327H	54	1555	275	1620	279,284,289,296	200136	59
14330	54	1556	297	1621	271	200138	59
14330H	54	1557	249	1622	290	200140	59
14331	54	1558	302	1623	290	200141	59
14340	69	1559	263,280	1695	286	200142	59
1440	71	1560	167,270	1696	259	200146	59
1450	151	1561	250,267	1697	305	200150	59
14500	65	1562	267	1708	166	200155	59
1500	293	1563	295,288	1839	165	200156	59
150006L	91	1564	299	1840	165	200160	59
1501	251,277	1565	254	1841	165	200163	59

Referência	Páginas	Referência	Páginas	Referência	Páginas	Referência	Páginas
200165	59	21030	115	234106	92	235527	54
200170	59	2104	245	234107	92	235530	54
200175	59	2105	245	234108	92	235540	54
200180	59	2106	245	234109	92	235545	54
2004	150	21075	115	2342	130	235550	54
2005	150	2110	245	234201	92	2356	121
2006	150	21110	76	234202	92	2370	121
2008	150	2122	78	234203	92	2375	121
2008-08	150	2123	78	234204	92	24030	115
2008-09	150	21230	115	234205	92	24075	115
2008-10	150	21275	115	234301	92	2414	107
2008-12	150	2146	130	234302	92	2415	101
2008-14	150	2150	244	234303	92	2416	101
2008-16	150	2152	244	234304	92	2416-1	101
20085	152	2155	244	234305	92	2417	191
2009	150	2155-1	244	234306	92	2418	101
20095	152	2155-2	244	234307	92	2419	101
20115	152	2155-3	244	234308	92	2420	194
20120	152	2155-4	244	234309	92	2421	194
20130	152	2155-5	244	234310	92	2425	194
2015	242	2156	244	234401	92	2430	195
2016	242	22030	115	234402	92	24575	115
2018	242	22075	115	234403	92	2490	195
2021	242	2218	77	234404	92	2491	195
2035	75	2226	81	234501	92	2492	196
2044	131	2237	65	234502	92	2495	196
2046	75	22530	115	234503	92	2500	212
20530	115	22575	115	234504	92	25030	115
20575	115	22730	115	234505	92	2505	212
2060	354	22775	115	234601	92	2507	170
2062	405	2299	333	234602	92	25075	115
20630	115	23030	115	234603	92	2507TU	170
20675	115	2306	91	234604	92	2508	170
2073	377	23075	115	234700	94	2509	171
2074	377	2308	91	234702	95	2513	208
2075	378	2310	91	2347025	95	2514	208
2076	379	2311	91	234703	95	2514B	208
2078	328	2312	91	2347035	95	2515	207
2079	328	2313	91	234704	95	2516	209
2080	378	2314	91	2347045	95	2550	213
2081	334	2315	91	234705	95	25530	115
2082	344	2317	91	234706	95	25575	115
2082-01	334	2319	91	234707	95	2580	153
2083	334	2320	91	234708	95	2585	136
20830	115	2321	91	234710	95	26030	115
2084	378	2322	91	234712	95	26075	115
2084T	379	2323	91	234714	95	2637	157
2085	378	2324	91	234800	94	2809	161
2086	344	2331	129	234810	95	2897	263
2086-01	334	2332	129	234815	95	2898	300
2087	377	2335	129	234820	95	2899	249
20875	115	2336	129	234825	95	2985	107
2088	377	2337	239	234827	95	2991	183
2089	328	2338	130	234830	95	2991A	183
2090	334	2339	130	234840	95	2991B	183
2092	333	2340	130	234845	95	2991C	183
2093	334	2341	130	234850	95	2991D	183
2094	332	234101	92	2355	121	2991E	183
2096	332	234102	92	235510	54	2991EP	183
2097	332	234103	92	235515	54	2991F	183
2100	119	234104	92	235520	54	2991G	183
2101	307	234105	92	235525	54	2991H	183

Referência	Páginas	Referência	Páginas	Referência	Páginas	Referência	Páginas
2991I	183	3287	228	341217	53	34642	70
2991J	183	3288	228	341219	53	3500	80
2991S	183	3289	229	341221	53	3502	216
2992	184	3290	227	341222	53	3502-01	216
3020	97	3291	227	341223	53	3503	216
3021	97	3292	232	341224	53	3510	370
3022	98	3293	233	341225	53	3520	368
3049	207	3294	233	341226	53	3530	366
3049M	207	3295	229	341227	53	3540	366
3051	82	3296	231	341228	53	3550	365
3052	121	3297	227	341229	53	3560	365
3053	122	3306	132	341230	53	3570	367
3055	79	3306BIT	132	341232	53	3571	369
3056	124	3307	131	341233	53	3572	374
3057	124	3307A	131	341234	53	3573	374
3058	125	3309	132	341235	53	3580	370
3059	125	3310-T50	132	341236	53	3581	369
3060	124	3310-T50C	132	341238	53	3582	369
3061	124	3311	133	341241	53	3583	370
3062	124	3311H08	133	341246	53	3584	369
3063	124	3311H10	133	341250	53	3585	369
3064	124	3311M08	133	341255	53	3586	369
3065	124	3311M10	133	341260	53	3600	80
3066	124	3311T40	133	3417	58	3734	106
3075	122	3311T50	133	3417L	58	3735	104
3076	123	3312	132	3419	58	3736	106
3111	133	3317	307	3419L	58	3736M10P	106
3112	134	3318	308	3420	66	3736M12P	106
3113	133	3319	308	3421	58	3736M4P	106
3114	122	3320	307	3421L	58	3736M5P	106
3114-M12	122	3321	308	3422	58	3736M6P	106
3114-M14	122	3322	275	3423	58	3736M8P	106
3114-M6	122	3350	125	3423L	58	3738	104
3114-M7	122	3380	80	3424	58	3739	105
3114-M8	122	34021	68	3424L	58	3739-M03	105
3114-M9	122	34021K	68	3426	58	3739-M04	105
3116	135	34022	65	3426L	58	3739-M05	105
3118	134	34023	65	3427	58	3739-M06	105
3119	135	34024	65	3427L	58	3739-M08	105
3120	180	3404	132	3428	58	3739-M10	105
3212	234	340617	52	3429	58	3739-M12	105
3214	234	340619	52	3429L	58	3740	80
3230	234	340621	52	3430	58	3801	93
3231	234	340622	52	3432	58	3802	93
3232	234	340623	52	3433	58	3805	97
3233	234	340624	52	3433L	58	3808E	51
3234	234	340626	52	3434	58	3810E	51
3235	226	340627	52	3435	58	3811E	51
3236	370	340628	52	3435L	58	381214	242
3237	206	340629	52	3436	58	381214L	243
3238	370	340630	52	3436L	58	381216	242
3243	206	340632	52	3438	58	381216L	243
3250	225	340633	52	3438L	58	3812E	51
3253	225	340634	52	3441	58	3814E	51
3255	255	340635	52	3441L	58	3816E	51
3279	225	340636	52	3446	58	3818E	51
3280	226	340638	52	34612	70	3830	90
3281	226	340641	52	34613	70	3835	90
3283	230	340646	52	34614	70	4012	63
3284	230	340650	52	34615	70	4014	63
3285	226	340655	52	34640	69	4038	63
3286	230	340660	52	34641	70	4050	64

Referência	Páginas	Referência	Páginas	Referência	Páginas	Referência	Páginas
4087	222	4450-4	148	4898-02	355	5965	169
4100	64	4482	205	4899	355	5966	166
4120	64	4483	212	4899-01	355	5970	188
4122	65	4484	205	4900	341	5980	170
4123	63	4485	206	4905	342	6026	73
4125	65	4486	203	4906	343	6030	73
4145	64	4490	205	4907	343	6032	74
4163	161	4521	64	4915	344	6088	74
4179	192	4541	64	4920	350	6090	154
4251	65	4542	64	4925	350	6091	154
4252	65	4637	187	4930	351	6093	125
4253	65	4702	347	5004	357	6094	126
4254	65	4703	347	5018	205	6094-13	126
4380	64	4705	348	5018M	205	6094-14	126
4400	147	4710	347	5086	102	6094-15	126
4400-01	147	4712	348	5233	212	6094-16	126
4400-02	147	4716	348	5234	212	6094-17	126
4400-03	147	4720	348	5278	291	6094-19	126
4400-04	147	4730	349	5290	196	6094-22	126
4400-05	147	4750	349	5310	224	6094-23	126
4400-06	147	4804	339	5315	236	6094-24	126
4400-07	147	4808	239	5316	237	6094-25	126
4400-08	147	4809	341	5318	236	6094-26	126
4400-09	147	4812	346	5320	225	6094-27	126
4400-10	147	4813	340	5325	236	6094-28	126
4400-11	147	4816	344	5330	236	6094-29	126
4400-12	147	481603	347	5340	224	6094-30	126
4400-13	147	481604	347	5350	235	6094-34	126
4400-14	147	4817	345	5380	194	6094-35	126
4400-15	147	4818	345	5390	192	6094-36	126
4400-16	147	4819	346	5391	192	6094-37	126
4400-17	147	4820A23	353	5392	192	6094-38	126
4400-18	147	4820A24	353	5396	193	6095	72
4400-19	147	4820A25	353	5400	193	6096	72
4400-20	147	4820A28	353	5401	192	6097	72
4400-21	147	4820A30	353	5405	80	6098	72
4400-22	147	4820B30	253	5406	80	6099	72
4400-23	147	4820B33	353	5408	192	6100	72
4401	216	4821	353	5409	191	6101	71
4405	149	4825	352	5410	224	6102	71
4405-01	149	4826	353	5415	224	6103	71
4405-02	149	4829	404	5420	224	6109	184
4405-03	149	4830	405	5450	188	6110	184
4405-04	149	4831	404	5510	330	6110S	184
4405-05	149	4845	352	5516	95	6111	186
4405-08	149	4853	383	5517	95	6112	186
4405-09	149	4856	383	5633	246	6113	66
4410	146	4860	359	5720	191	6113S	66
4443	148	4863	360	5776	117	6115	186
4445	149	4865	361	5917	169	6116	187
4445-14	149	4865R3	359,361	5925	166	6117	207
4445BR7	149	4865R35	361	5930	169	6118	186
4445BR9	149	4866	362	5944	168	6120	186
4445D	149	4873	384	5955	166	6121	187
4445M10X1	149	4873R	384	5956	168	6122	136
4445M8X1	149	4874	384	5957	166	6123	154
4445P9	149	4880	356	5958	167	6125	153
4446	148	4885	356	5959	167	6130	153
4450	148	4890	452	5959FUDR	167	6135	153
4450-1	148	4897	358	5959FUEQ	167	6136	153
4450-2	148	4898	355	5960	166	6137	191
4450-3	148	4898-01	355	5961	169	6138	243

Referência	Páginas	Referência	Páginas	Referência	Páginas	Referência	Páginas
6145	120	6160XM16HL	116	6350	164	7010	239
6159	122	6162	214	6355	182	7012	211
6160	120	6163	215	6362	176	7013	241
6160AD12	118	6163P	215	6366	176	7014	241
6160AD38	118	6164	214	6372	176	7015	241
6160CPH2	117	6166	215	6378	177	7020	241
6160F08	116	6170	214	6382	177	7025	241
6160H04	115	6178	108	6385	177	7030	241
6160H04L	115	6180	102	6390	177	7100	188
6160H05	115	6185	104	6410	207	7105	188
6160H05L	115	6186	103	6420	307	7110	181
6160H06	115	6187	103	6430	172	7110P	181
6160H06L	115	6188	104	6434	173	7111	181
6160H07	115	6190	213	6435	172	7111P	181
6160H07L	115	6246	224	6436	173	7112	181
6160H08	115	6250	103	6437	175	7112P	181
6160H08L	115	6256	103	6438	175	7113	181
6160H09	115	6257	103	6439	137	7113P	181
6160H09L	115	6258	102	6440	138	7114	181
6160H10	115	6259	103	6441	137	7114P	181
6160H10L	115	6260	223	6442	173	7115	181
6160H12	115	6265	223	6443	137	7133	241
6160H12L	115	6270	223	6444	174	7134	241
6160H14	115	6275	223	6445	174	7136	241
6160H17	115	6280	224	6447	268	7150	192
6160H38	117	6281	223	6448	185	7160	155
6160Q08L	117	6290	236	6449	172	7165	155
6160Q10L	117	6300	180	6450	138	7166	185
6160R06L	116	6301	180	6451	174	7170	185
6160R08L	116	6302	180	6452	174	7175	185
6160R10L	116	6307	179	6453	137	7314	221
6160R12L	116	6308	178	6454	137	7414	222
6160T20	116	6309	179	6455	138	7415	221
6160T20HL	116	6310	178	6460	136	747615	221
6160T25	116	6311	179	6470	153	7491	193
6160T25HL	116	6312	175	6490	163	7541	191
6160T27	116	6313	176	6509	108	7545	191
6160T27HL	116	6314	173	6510	102	7546	191
6160T30	116	6314B	173	6514	221	7547	191
6160T30HL	116	6315	178	6515	221	7548	191
6160T40	116	6315M10	178	6516	222	7571	212
6160T40HL	116	6315M12	178	656714	221	757715	221
6160T45	116	6315M14	178	6589	202	7608	221
6160T45HL	116	6315M16	178	6595	203	7612	221
6160T50	116	6316	178	6606	221	7612A	222
6160T50HL	116	6317	161	6630	107	7614	221
6160T55	116	6318	161	6642	224	7630	221
6160T55HL	116	6319	161	6650	223	7815	221
6160T60	116	6320	162	6717	135	7834	96
6160T60HL	116	6321	162	6814	221	7835	96
6160X05	116	6322	162	6825	135	7962	101
6160X06	116	6323	159	6827	136	7963	101
6160X08	116	6324	159	6828	136	7964	102
6160X10	116	6325	165	6900	217	7965	107
6160X12	116	6327	172	6901	218	8003	187
6160XM05L	116	6330	162	7003	123	8004	47
6160XM06L	116	6335	159	700317	123	8006	47
6160XM08L	116	6336	159	700319	123	8008	47
6160XM09L	116	6340	160	700321	123	8015	221
6160XM10L	116	6341	164	7005	123	8031	237
6160XM12L	116	6342	160	7008	240	8035	237
6160XM14L	116	6345	159	7009	240	8036	238

Referência	Páginas	Referência	Páginas	Referência	Páginas	Referência	Páginas
8037	237	8510	20	8554	142	8680	48
808215	221	8510V	20	8557	67	8685	49
8100	199	8511	20	8558	144	8686	49
8101	199	8511V	20	8559	144	8690	17
8102	199	8512	21	8565	80	8700	11
8102M	199	8512V	21	8566	80	8725	210
8103	200	8513	23	8569	32	8726	210
8104	205	8513V	23	8570	25	8727	213
8104C	205	8514	24	8571	28	8728	213
8105	210	8514V	24	8572	28	8730	136
8106	200	8515	20	8573	20	8740	144
8107	155	8515V	20	8574	27	8745	142
8108	209	8516	26	8574V	27	8762	272,274
8109	209	8516V	26	8575	26	8763	284
8110	206	8517	29	8576	22	8764	296
8111	202	8517V	29	8577	43	8925	171
8111A	202	8518	30	8578	43	8933	184
8111C	202	8518V	30	8579	43	8933P	184
8112	66	8519	25	8580	43	8934	184
8112S	66	8519V	25	8581	19	8935	184
8113	201	8520	25	8582	19	8939	131
8114	202	8520V	25	8583	39	9004	401
8114P	202	8521	27	8588	24	9005	401
8115	199	8521V	27	8589	24	9007	402
8123	81	8522	27	8590	17	9008	403
8124	81	8522V	27	8591	31	9009	401
8125	81	8523	22	8591V	31	9010	396
8150	202	8523V	22	8592	27	9010MO	396
8199	71	8524	29	8593	22	9012	398
8200	71	8524V	29	8594	30	9013	399
8201	123	8525	30	8595	40	9014	400
8225	211	8525V	30	8596	30	9015	221
8240	211	8526	31	8597	31	9020	406
8241	211	8526V	31	8597V	31	9074	163
8242	211	8527	31	8598	29	9087	182
8243	211	8527V	31	8599	25	9087AF	182
8244	211	8528	28	8600	21	9087AM	182
8245	211	8528V	28	8601	22	9087F	182
8246	211	8529	23	8603	26	9087P	182
8247	211	8529V	23	8604	21	9087P8	182
8250	211	8530	19	8605	21	9087S	182
8310	372	8531	18	8605V	21	9087T	182
8312	66	8532	18	8606	29	9088	163
8314	66	8533	59	8606V	29	9089	163
8320	372	8534	23	8607	23	9200	323
8330	373	8534V	23	8607V	23	9201	323
8331	373	8535	19	8608	24	9202	324
8332	374	8536	19	8609	131	9204	323
8333	374	8537	28	8611	16	9210	324
8340	373	8538	36	8612	37	9210F	221
8445	146	8540	155	8614	38	9214	325
8450	143	8541	140	8616	221	9215	325
8457	354	8542P	140	8618	221	9216	323
8500	34	8543	141	86236	32	9217	325
8501	33	8544	140	8626	13	9220	326
8502	35	8546	141	8630	14	9221	326
8503	44	8546P	141	8632	18	9230	327
8504	44	8547	140	8633	18	9235	327
8506	43	8548	140	8634	18	9239	119
8507	43	8549	143	8640	155	9239P	119
8508	46	8550	145	8660	15	9239-T10	119
8509	45	8553	145	8670	12	9239-T15	119

Referência	Páginas	Referência	Páginas	Referência	Páginas
9239-T20	119	9720	385	9837	441
9239-T25	119	9725	379	9838	442
9239-T27	119	9726	383	9839	427
9239-T30	119	9728	383	9841	427
9239-T40	119	9729	383	9845	417
9250	331	9730	382	9850	411
9260	331	9730M	382	9850P	410
9260B	331	9730S3	382	9851	421
9260E	331	9730V	382	9852	422
9260L20	331	9730V6	382	9853	423
9260L25	331	9730V8	382	9854	424
9260L30	331	9730VC	382	9855	425
9260L32	331	9740	386	9856	425
9260L40	331	9740P	386,387	9860	408
9260L60	331	9745	387	9865	409
9260PV	331	9750	235	9866	407
9275	331	9755	235	9875	414
9276	327	9756	235	9880	410
9277	327	9760	391	9895	415
9278	326	9760-01	391	9900	454
9279	324	9760-02	391	9910	320
9280	329	9761	389	CASACO	445
9280S	329	9762	388	COLETE	445
9281	326	9765	390	DISP10	42
9282	324	9765-01	390	DISP11	42
9283	330	9765-03	390	DISP12	41
9284	329	9766	395	DISP13	41
9285	328	9767	395	DISP3	40
9286	329	9768	395	DISP5	40
9287	329	9769	395	DISP6	40
9312	181	9770	392	DISP7	40
9312A100	181	9771	393	DISP8	42
9312A130	181	9772	394	DISP9	41
9312AF100	181	9773	395	GARRAFA	445
9312AF130	181	9774	395	GUARDA-CHUVA	446
9312E	181	9803	411	LUVAS	97
9312S	181	9805	413	NOTEBOOK	446
9312SM	181	9805B2	413	PEN	446
9312T	181	9805B2F	413	POLO	445
9312F	181	9805MO	413	PORTA-CHAVES	446
9315	221	9807	418	PROTETOR-SOL	446
9320	182	9809	416	ROCK	445
9325	183	9810	432		
9326	181	981015B18040	432,433		
9336	221	981015B18080	432,433		
9345	221	9810MO	432		
9404	131	9812	431		
9405	131	9815	433		
9500	335	9815M	433		
9503	336	9817	435		
9515	221	9818	434		
9606	216	9819	430		
9607	217	9822	436		
9607FU	216	9823	438		
9610	215	9824	437		
9615	215	9828	426		
9618	221	9830	428		
9620	246	9831	429		
9620-1	246	9832	439		
9630	210	9833	440		
9700	380	9834	419		
9710	381	9836	420		

KROFTOOLS KROFTOOLS.COM

Catálogo
K22

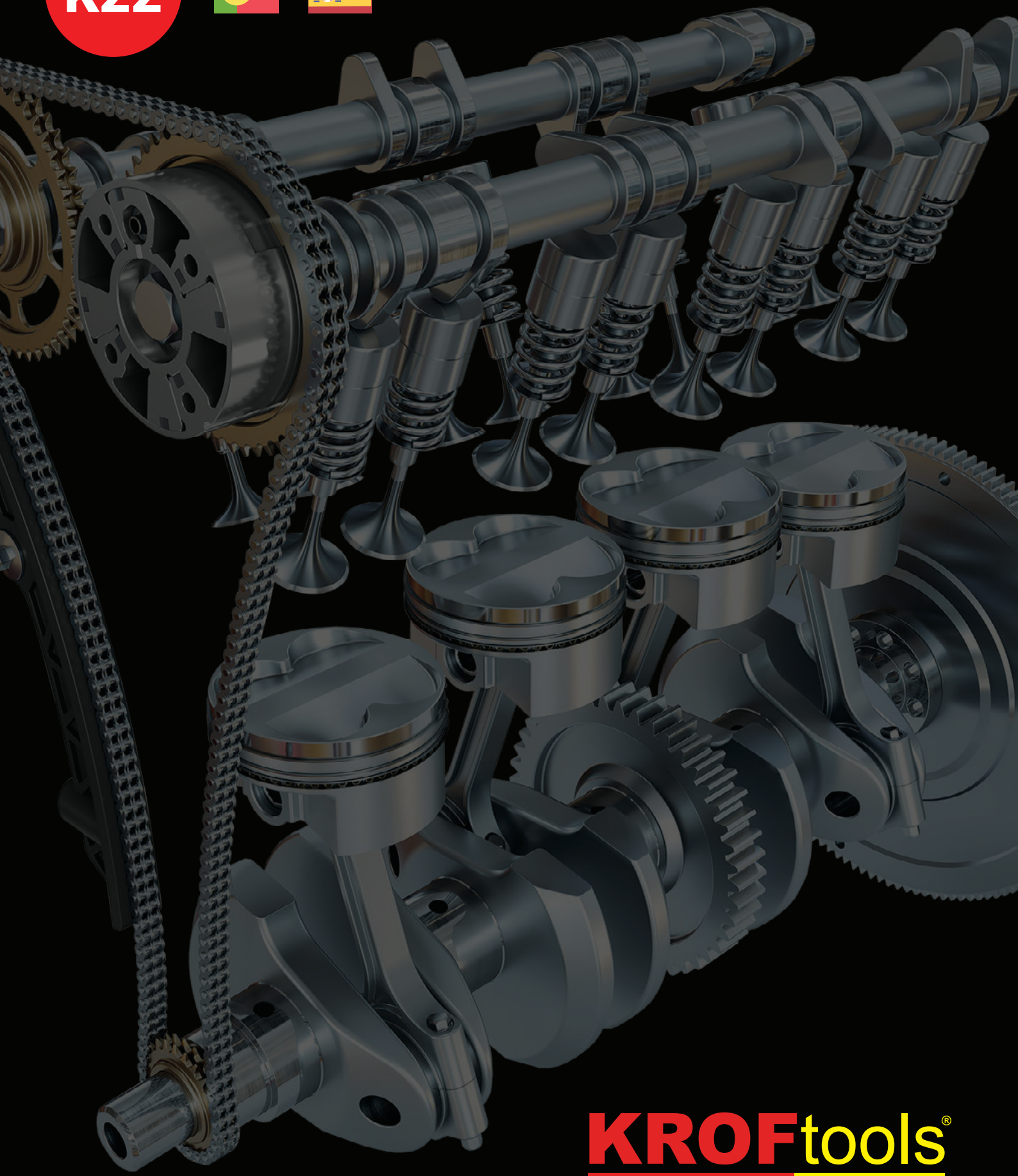

KROFtools®
PROFESSIONAL TOOLS

WHEREVER WE GO, WE GO TOGETHER